JTEKT

HPI

HYDRAULIC INNOVATION AT YOUR SERVICE

# CATALOGUE V50

**DISTRIBUTION HYDRAULIQUE et ELECTRO HYDRAULIQUE**
**REGULATION de PRESSION**
**REGULATION de DEBIT**
**COMMANDES PROPORTIONNELLES**
**REALISEES en CARTOUCHES**
**BLOCS ASSIOCIATIFS**

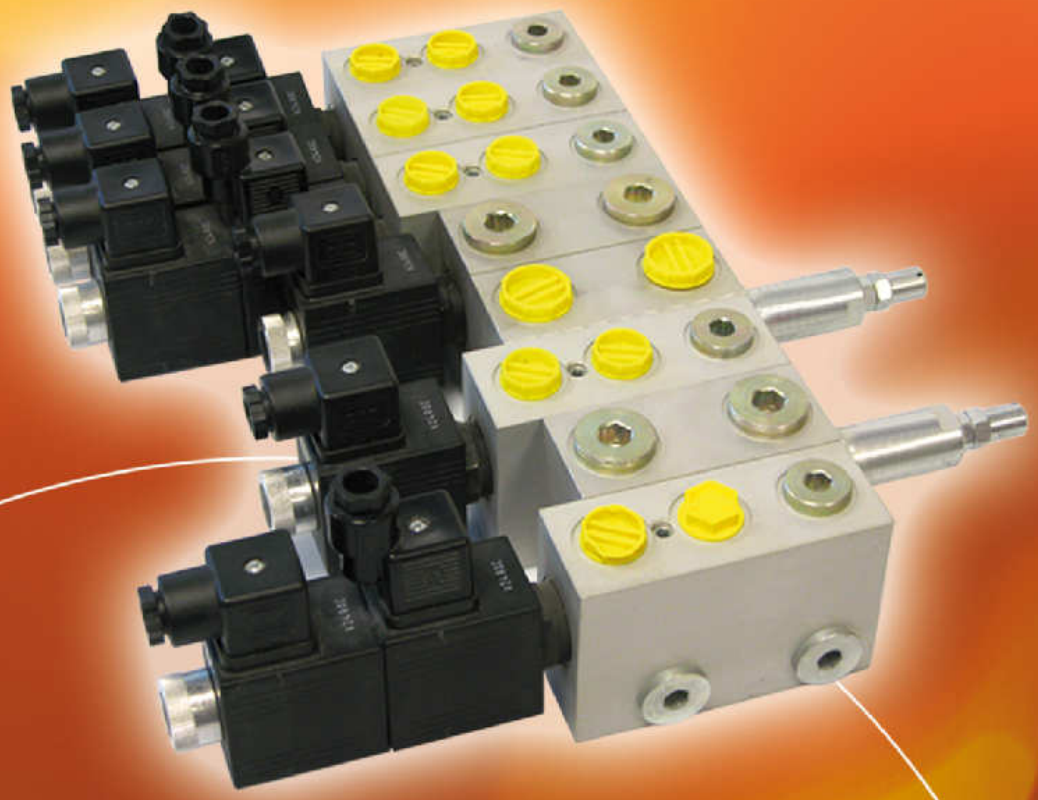

EDITION
04/ 2014

WWW.JTEKT-HPI.COM

JTEKT HPI

Tel : (33) 01 49 62 28 00
Fax : (33) 01 45 76 68 40

# SALES ORGANISATION
# *ORGANISATION de VENTE*
# VERKAUFSORGANISATION

**JTEKT-HPI**

ZI - 26, Rue Condorcet - B.P. 87 - 94432 CHENNEVIERES-SUR-MARNE CEDEX - FRANCE

Tel: 01 - 49 - 62 - 28 - 00 Fax: 01 - 45 - 76 - 68 - 40

www.jtekt-hpi.com


Diffusion: 01 / 2008

JTEKT HPI
Tél : 01 49 62 28 00 - Fax : 01 45 76 68 40

# INSTRUCTIONS pour L'UTILISATION du CATALOGUE VALVE V50

En tête du catalogue vous trouverez :

## LE SOMMAIRE GENERAL ET LE GUIDE DE SELECTION DES PRODUITS

Ensuite vous trouverez les :

## 1 Programme «CARTOUCHES »

Chaque fonction est représentée par son encombrement, son poids, ses caractéristiques :

- limites de fonctionnement
- pertes de charges
- temps de réponse
- fuites internes admissibles

La désignation est constituée avec le tableau de codification sur le document technique - DT.

## 2 Programme «BAF - MONOBLOCS AVEC CARTOUCHES »

Chaque fonction est représentée dans son bloc avec son encombrement et son poids.

Pour obtenir les caractéristiques de la fonction concernée, se reporter aux documents techniques correspondants dans le programme des cartouches.
La désignation est constituée avec le tableau de codification sur le document technique - DT.

## 3 Programme « MBS® - hydraulic Modular Block System »

Chaque fonction est représentée dans son module avec son encombrement et son poids.
Le pictogramme (schéma symbolique) de la fonction concernée est représenté avec les conduits du module et l'emplacement des embouts de distribution qui seront choisis pour la constitution du bloc MBS® complet.

Pour obtenir les caractéristiques de la cartouche concernée, se reporter au document technique correspondant.

La désignation est constituée avec le tableau de codification sur le document technique - DT.

Pour la constitution d'un bloc complexe, voir Brochures 01/00F des Cartouches et 03/99 sur la constitution des blocs MBS®.

JTEKT HPI
Tél : 01 49 62 28 00 - Fax : 01 45 76 68 40

# PROGRAMME de FABRICATION


- COUVERTURE et INSTRUCTIONS — 000 / 00, 001 / 00
- AVANT-PROPOS — 003 / 00
- GUIDE de SELECTION des PRODUITS par FONCTION — 004 / 00, 005 / 00
- 1 PROGRAMME CARTOUCHE — 006 / 00
- 2 PROGRAMME "BAF" — 129 / 00
  Montage standard en ligne monobloc avec cartouches
- 3 PROGRAMME "MBS®" — 160 / 00
  Hydraulic Modular Block System
- 4 COMPOSANTS MONTAGE en LIGNE — 211 / 00
- 5 DOCUMENTS TECHNIQUES — 230 / 00

  Préconisation de filtration

  Recommandations de montage

  Cavités pour implantations 2 - 3 et 4 voies
  SAE J475 - Tailles 08 - 10 - 16
  et recommandations pour l'exécution des cavités

  cavités pour implantations 2 voies
  Métriques - Taille 58
  et recommandations pour l'exécution des cavités


F.T R 0259

EDITION 10 / 10 / 2005
V50 | 002 | 00

JTEKT HPI
Tél : 01 49 62 28 00 - Fax : 01 45 76 68 40

# L'HYDRAULIQUE en CARTOUCHES

Depuis l'utilisation des fluides comme moyen de transmission de puissance, qui a fait de l'HYDROMECANIQUE MODERNE un outil irremplaçable dans la :

*Conduite des machines - Transmission d'efforts - Transmission de mouvements*

avec une puissance massique inégalée, les composants n'ont cessé d'évoluer.

Les POMPES, MOTEURS et VERINS d'une part, et TOUS LES APPAREILS de DISTRIBUTION, CONTROLE de PRESSION et de DEBIT d'autre part, n'ont cessé de s'améliorer avec l'utilisation de pression de plus en plus élevée, associés aux commandes électriques et électroniques, et grâce à la qualité des matériaux, de leur traitement et de leur précision d'usinage.

L'association des composants pour la réalisation d'un circuit s'effectue généralement par :

- La liaison, entre-eux, par tuyauteries **MONTAGE en LIGNE**
- ou la juxtaposition de ceux-ci **MONTAGE en SANDWICH**

L'apparition des composants en CARTOUCHES ouvre une nouvelle méthode d'association très homogène.

Ainsi la fonction est « VISSEE « dans l'élément choisi par le concepteur de machine.

**L'HYDRAULIQUE en CARTOUCHES permet d'incorporer une ou plusieurs fonctions, directement dans les :**

**GENERATEURS :** *Pompes hydrauliques, micro-groupes, mini-groupes, micro-centrales, mini-centrales, centrales hydrauliques*

**RECEPTEURS :** *Vérins, moteurs hydrauliques*

en présentant des ensembles complets, liant la génération de puissance au contrôle de la pression, du débit et de la distribution de fluide.

**LES ATOUTS MAJEURS de l'HYDRAULIQUE en CARTOUCHE, sont les FACILITES :**

1. **D'intégration dans un ensemble complet et indépendant**
2. **De montage et de démontage rapide, évitant la dépose des raccords de tuyauteries ou des autres éléments.**

**L'HYDRAULIQUE en CARTOUCHES favorise le montage en série et réduit les coûts d'assemblage.**

**L'HYDRAULIQUE en CARTOUCHES permet d'associer de multiples fonctions.**

**L'HYDRAULIQUE en CARTOUCHES améliore la maintenance des machines.**

Intégrées dans un bloc, elles personnalisent ainsi le circuit spécifique hydraulique de la machine.

L'aspect modulaire et l'association de fonctions expriment, avec l'HYDRAULIQUE en CARTOUCHES, une infinie possibilité de créations de circuits et répond à toutes les exigences.

**JTEKT-HPI propose 3 PROGRAMMES :**

1. **les CARTOUCHES :**
   à COMMANDE ELECTRIQUE - MANUELLE - HYDRAULIQUE - PROPORTIONNELLE
   *pouvant être montées sur :*
2. **les MONOBLOCS de FONCTION « BAF « avec orifices pour montage en ligne**
3. **les BLOCS MODULAIRES A FONCTIONS MULTIPLES pour circuits complexes hydraulic Modular Block System " MBS® "**

La QUALITE de CONCEPTION, d'INVESTIGATION, de FABRICATION, d'ESSAIS, la mise en place d'une ASSURANCE QUALITE et d'une INFORMATIQUE DE HAUT NIVEAU, sont les meilleurs garants de vos exigences.

F.T R 0260

EDITION 10 / 10 / 2005
V50 | 003 | 00

JTEKT HPI
Tél : 01 49 62 28 00 - Fax : 01 45 76 68 40

# GUIDE de SELECTION des PRODUITS

| DISTRIBUTION Electro-valves & Electro-distributeurs | | Q maxi l / mn | P maxi bar | CODES | Documents | |
|---|---|---|---|---|---|---|
| Désignation | Symbole | | | | F.T | Page |
| Electro-valve à tiroir 2 voies - 2 positions Normalement Fermé | 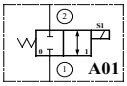 A01 | 18 | 300 | CED 08 A01 | 50 1108 | 021/00 |
| | | 18 | 300 | CED 58 A01 | 50 1108 | 021/00 |
| | | 40 | 300 | CED 10 A01 | 50 1110 | 024/00 |
| | | 60 | 300 | CED 16 A01 | 50 1112 | 027/00 |
| Electro-valve à tiroir 2 voies - 2 positions Normalement Ouvert | 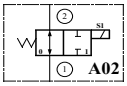 A02 | 15 | 300 | CED 08 A02 | 50 1108 | 021/00 |
| | | 15 | 300 | CED 58 A02 | 50 1108 | 021/00 |
| | | 30 | 300 | CED 10 A02 | 50 1110 | 024/00 |
| | | 50 | 300 | CED 16 A02 | 50 1112 | 027/00 |
| Electro-valve à clapet piloté 2 voies - 2 positions Normalement Fermé | 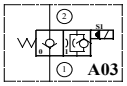 A03 | 30 | 300 | CED 58 A03 | 50 1101 | 008/00 |
| | | 60 | 300 | CED 10 A03 | 50 1102 | 010/00 |
| | | 140 | 250 | CED 16 A03 | 50 1103 | 012/00 |
| Electro-valve à clapet piloté 2 voies - 2 positions Normalement Ouvert | 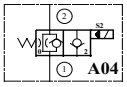 A04 | 30 | 300 | CED 58 A04 | 50 1101 | 008/00 |
| | | 60 | 300 | CED 10 A04 | 50 1102 | 010/00 |
| | | 140 | 250 | CED 16 A04 | 50 1103 | 012/00 |
| Electro-valve à clapet piloté 2 voies - 2 positions Normalement Fermé | 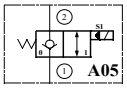 A05 | 30 | 300 | CED 58 A05 | 50 1101 | 008/00 |
| | | 60 | 300 | CED 10 A05 | 50 1102 | 010/00 |
| | | 140 | 250 | CED 16 A05 | 50 1103 | 012/00 |
| Electro-valve à clapet piloté 2 voies - 2 positions Normalement Ouvert | 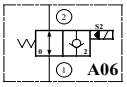 A06 | 30 | 300 | CED 58 A06 | 50 1101 | 008/00 |
| | | 60 | 300 | CED 10 A06 | 50 1102 | 010/00 |
| | | 140 | 250 | CED 16 A06 | 50 1103 | 012/00 |
| Electro-valve à clapet 2 voies - 2 positions N F - bi-directionnel bi-étanche | 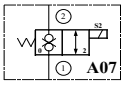 A07 | 30 | 250 | CED 58 A07-1 | 50 1104 | 014/00 |
| | | 30 | 250 | CED 10 A07-1 | 50 1104 | 014/00 |
| | | 40 | 250 | CED 16 A07-1 | 50 1105 | 016/00 |
| Electro-valve à clapet HP -2 V - 2 P NF bi-directionnel - bi-étanche | 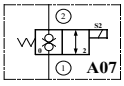 A07 | 30 | 300 | CED 58 A07-2 | 50 1104 | 014/00 |
| | | 60 | 300 | CED 10 A07-2 | 50 1105 | 016/00 |
| Electro-valve à tiroir 3 voies - 2 positions | 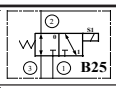 B25 | 18 | 300 | CED 08 B25 | 50 1114 | 031/00 |
| | | 35 | 300 | CED 10 B25 | 50 1115 | 033/00 |
| | | 60 | 300 | CED 16 B25 | 50 1116 | 035/00 |
| Electro-valve à tiroir 3 voies - 2 positions | 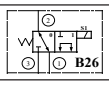 B26 | 12 | 300 | CED 08 B26 | 50 1114 | 031/00 |
| | | 25 | 300 | CED 10 B26 | 50 1115 | 033/00 |
| | | 45 | 300 | CED 16 B26 | 50 1116 | 035/00 |
| Electro-valve à tiroir 3 voies - 2 positions | 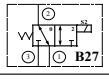 B27 | 18 | 300 | CED 08 B27 | 50 1114 | 031/00 |
| | | 35 | 300 | CED 10 B27 | 50 1115 | 033/00 |
| | | 60 | 300 | CED 16 B27 | 50 1116 | 035/00 |
| Electro-valve à tiroir 3 voies - 2 positions | 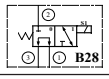 B28 | 12 | 300 | CED 08 B28 | 50 1114 | 031/00 |
| | | 25 | 300 | CED 10 B28 | 50 1115 | 033/00 |
| | | 45 | 300 | CED 16 B28 | 50 1116 | 035/00 |
| Electro-valve à tiroir 3 voies - 2 positions | 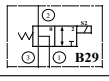 B29 | 18 | 300 | CED 08 B29 | 50 1114 | 031/00 |
| | | 25 | 300 | CED 10 B29 | 50 1115 | 033/00 |
| | | 45 | 300 | CED 16 B29 | 50 1116 | 035/00 |
| Electro-valve à tiroir 3 voies - 2 positions | B40 | 12 | 300 | CED 08 B40 | 50 1114 | 031/00 |
| | | 25 | 300 | CED 10 B40 | 50 1115 | 033/00 |
| | | 45 | 300 | CED 16 B40 | 50 1116 | 035/00 |
| Electro-valve à tiroir 3 voies - 2 positions | 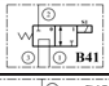 B41 | 12 | 300 | CED 08 B41 | 50 1114 | 031/00 |
| | | 25 | 300 | CED 10 B41 | 50 1115 | 033/00 |
| | | 45 | 300 | CED 16 B41 | 50 1116 | 035/00 |
| Electro-valve à tiroir 3 voies - 3 positions | 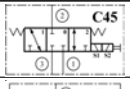 C45 | 18 | 300 | CED 08 C45 | 50 1118 | 038/00 |
| | | 35 | 300 | CED 10 C45 | 50 1119 | 040/00 |
| | | 45 | 300 | CED 16 C45 | 50 1120 | 042/00 |
| Electro-valve à tiroir 3 voies - 3 positions | C46 | 12 | 300 | CED 08 C46 | 50 1118 | 038/00 |
| | | 25 | 300 | CED 10 C46 | 50 1119 | 040/00 |
| | | 45 | 300 | CED 16 C46 | 50 1120 | 042/00 |
| Electro-valve à tiroir 3 voies - 3 positions | 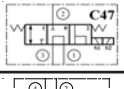 C47 | 12 | 300 | CED 08 C47 | 50 1118 | 038/00 |
| | | 25 | 300 | CED 10 C47 | 50 1119 | 040/00 |
| | | 45 | 300 | CED 16 C47 | 50 1120 | 042/00 |
| Electro-valve à tiroir 4 voies - 2 positions | 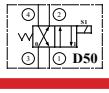 D50 | 18 | 300 | CED 88 D50 | 50 1122 | 046/00 |
| | | 35 | 300 | CED 10 D50 | 50 1123 | 048/00 |
| | | 60 | 300 | CED 16 D50 | 50 1124 | 050/00 |

| DISTRIBUTION Electro-valves & Electro-distributeurs | | Q maxi l / mn | P maxi bar | CODES | Documents | |
|---|---|---|---|---|---|---|
| Désignation | Symbole | | | | F.T | Page |
| Electro-valve à tiroir 4 voies - 2 positions | D51 | 24 | 300 | CED 08 D51 | 50 1122 | 046/00 |
| | | 40 | 300 | CED 10 D51 | 50 1123 | 048/00 |
| | | 60 | 300 | CED 16 D51 | 50 1124 | 050/00 |
| Electro-valve à tiroir 4 voies - 2 positions | D52 | 12 | 300 | CED 08 D52 | 50 1122 | 046/00 |
| | | 25 | 300 | CED 10 D52 | 50 1123 | 048/00 |
| | | 50 | 300 | CED 16 D52 | 50 1124 | 050/00 |
| Electro-valve à tiroir 4 voies - 2 positions | D53 | 12 | 300 | CED 08 D53 | 50 1122 | 046/00 |
| | | 25 | 300 | CED 10 D53 | 50 1123 | 048/00 |
| | | 50 | 300 | CED 16 D53 | 50 1124 | 050/00 |
| Electro-valve à tiroir 4 voies - 2 positions | D54 | 12 | 300 | CED 08 D54 | 50 1122 | 046/00 |
| | | 25 | 300 | CED 10 D54 | 50 1123 | 048/00 |
| | | 50 | 300 | CED 16 D54 | 50 1124 | 050/00 |
| Electro-valve à tiroir 4 voies - 2 positions | D55 | 12 | 300 | CED 08 D55 | 50 1122 | 046/00 |
| | | 25 | 300 | CED 10 D55 | 50 1123 | 048/00 |
| | | 50 | 300 | CED 16 D55 | 50 1124 | 050/00 |
| Electro-valve à tiroir 4 voies - 2 positions | D56 | 12 | 300 | CED 08 D56 | 50 1122 | 046/00 |
| | | 25 | 300 | CED 10 D56 | 50 1123 | 048/00 |
| | | 50 | 300 | CED 16 D56 | 50 1124 | 050/00 |
| Electro-valve à tiroir 4 voies - 2 positions | D57 | 12 | 300 | CED 08 D57 | 50 1122 | 046/00 |
| | | 25 | 300 | CED 10 D57 | 50 1123 | 048/00 |
| | | 50 | 300 | CED 16 D57 | 50 1124 | 050/00 |
| Electro-valve à tiroir 4 voies - 2 positions | D58 | 12 | 300 | CED 08 D58 | 50 1122 | 046/00 |
| | | 25 | 300 | CED 10 D58 | 50 1123 | 048/00 |
| | | 50 | 300 | CED 16 D58 | 50 1124 | 050/00 |
| Electro-valve à tiroir 4 voies - 2 positions | D59 | 18 | 300 | CED 08 D59 | 50 1122 | 046/00 |
| | | 35 | 300 | CED 10 D59 | 50 1123 | 048/00 |
| | | 60 | 300 | CED 16 D59 | 50 1124 | 050/00 |
| Electro-valve à tiroir 4 voies - 2 positions | D60 | 18 | 300 | CED 08 D60 | 50 1122 | 046/00 |
| | | 35 | 300 | CED 10 D60 | 50 1123 | 048/00 |
| | | 60 | 300 | CED 16 D60 | 50 1124 | 050/00 |
| Electro-valve à tiroir 4 voies - 2 positions | D63 | 35 | 300 | CED 10 D63 | 50 1123 | 048/00 |
| Electro-valve à tiroir 4 voies - 3 positions | 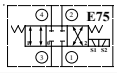 E75 | 12 | 300 | CED 08 E75 | 50 1126 | 054/00 |
| | | 25 | 300 | CED 10 E75 | 50 1127 | 056/00 |
| | | 50 | 300 | CED 16 E75 | 50 1128 | 058/00 |
| Electro-valve à tiroir 4 voies - 3 positions | 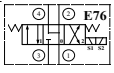 E76 | 12 | 300 | CED 08 E76 | 50 1126 | 054/00 |
| | | 25 | 300 | CED 10 E76 | 50 1127 | 056/00 |
| | | 50 | 300 | CED 16 E76 | 50 1128 | 058/00 |
| Electro-valve à tiroir 4 voies - 3 positions | 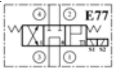 E77 | 12 | 300 | CED 08 E77 | 50 1126 | 054/00 |
| | | 25 | 300 | CED 10 E77 | 50 1127 | 056/00 |
| | | 50 | 300 | CED 16 E77 | 50 1128 | 058/00 |
| Electro-valve à tiroir 4 voies - 3 positions | 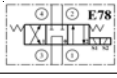 E78 | 12 | 300 | CED 08 E78 | 50 1126 | 054/00 |
| | | 25 | 300 | CED 10 E78 | 50 1127 | 056/00 |
| | | 50 | 300 | CED 16 E78 | 50 1128 | 058/00 |
| Electro-valve à tiroir 4 voies - 3 positions | 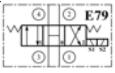 E79 | 12 | 300 | CED 08 E79 | 50 1126 | 054/00 |
| | | 25 | 300 | CED 10 E79 | 50 1127 | 056/00 |
| | | 50 | 300 | CED 16 E79 | 50 1128 | 058/00 |
| Electro-valve à tiroir 4 voies - 3 positions | 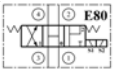 E80 | 12 | 300 | CED 08 E80 | 50 1126 | 054/00 |
| | | 25 | 300 | CED 10 E80 | 50 1127 | 056/00 |
| | | 50 | 300 | CED 16 E80 | 50 1128 | 058/00 |
| Electro-valve à tiroir 4 voies - 3 positions | 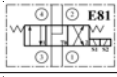 E81 | 18 | 300 | CED 08 E81 | 50 1126 | 054/00 |
| | | 35 | 300 | CED 10 E81 | 50 1127 | 056/00 |
| | | 60 | 300 | CED 16 E81 | 50 1128 | 058/00 |
| Electro-valve à tiroir 4 voies - 3 positions | E83 | 18 | 300 | CED 08 E83 | 50 1126 | 054/00 |
| | | 35 | 300 | CED 10 E83 | 50 1127 | 056/00 |
| | | 60 | 300 | CED 16 E83 | 50 111628 | 058/00 |
| Electro-valve à tiroir 4 voies - 3 positions | 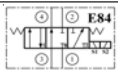 E84 | 30 | 300 | CED 10 E84 | 50 1127 | 056/00 |

F.T R 0261 1/2

EDITION 25 / 10 / 2005
V50 | 004 | 00

JTEKT HPI
Tél : 01 49 62 28 00 - Fax : 01 45 76 68 40

# GUIDE de SELECTION des PRODUITS

## VALVES DIRECTIONNELLES

| Désignation | Symbole | Q maxi l / mn | P maxi bar | CODES | Documents F.T | Documents Page |
|---|---|---|---|---|---|---|
| Clapet Anti - Retour à clapet | 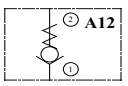  | 30<br>30<br>60<br>150 | 350<br>350<br>350<br>350 | CMD 08 A12<br>CMD 58 A12<br>CMD 10 A12<br>CMD 16 A12 | 50 1144 | 076/00 |
| Clapet Anti - Retour à clapet inversé | 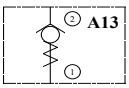  | 30<br>30<br>60<br>150 | 350<br>350<br>350<br>350 | CMD 08 A13<br>CMD 58 A13<br>CMD 10 A13<br>CMD 16 A13 | 50 1144 | 076/00 |
| Clapet Anti - Retour piloté | 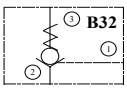  | 40 | 300 | CHD 10 B32 | 50 1145 | 078/00 |
| Valve de sélection de circuit | 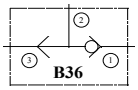  | 40 | 300 | CHD 10 B36 | 50 1146 | 079/00 |
| Valve 2 voies pilotée Normalement Fermé évent externe | 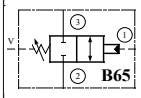  | 60 | 300 | CHD 10 B65 | 50 1147 | 081/00 |
| Valve 2 voies pilotée Normalement Fermé Drainage interne | 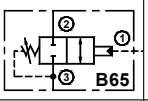  | 60 | 300 | CHD 10 B65 | 50 1147 | 081/00 |
| Valve 2 voies pilotée Normalement Ouverte évent externe | 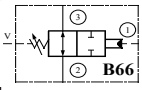  | 60 | 300 | CHD 10 B66 | 50 1147 | 081/00 |
| Valve 2 voies pilotée Normalement Ouverte Drainage interne | 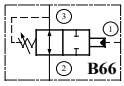  | 60 | 300 | CHD 10 B66 | 50 1147 | 081/00 |
| Valve pilotée 3 voies + 1 voie de pilotage évent externe | 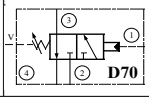  | 60 | 300 | CHD 10 D70 | 50 1148 | 083/00 |
| Valve pilotée 3 voies + 1 voie de pilotage Drainage interne | 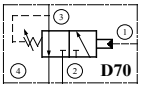  | 60 | 300 | CHD 10 D70 | 50 1148 | 083/00 |
| Elément logique Normalement Fermé | 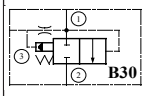  | 60<br>100 | 300<br>300 | CHD 10 B30<br>CHD 16 B30 | 50 1149 | 085/00 |

## VALVES DIRECTIONNELLES

| Désignation | Symbole | Q maxi l / mn | P maxi bar | CODES | Documents F.T | Documents Page |
|---|---|---|---|---|---|---|
| Limiteur de pression direct réglage à vis ( C21 ) | | 30<br>30<br>60 | 350<br>350<br>350 | CMP 08 A15<br>CMP 58 A15<br>CMP 10 A15 | 50 1151 | 087/00 |
| Limiteur de pression direct réglage à vis ( C21 ) | 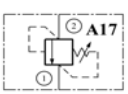  | 30<br>30<br>60 | 350<br>350<br>350 | CMP 08 A17<br>CMP 10 A17<br>CMP 16 A17 | 50 1151 | 087/00 |
| Limiteur de pression piloté réglage à vis (T21) à volant (T30) et à vernier (T40) | 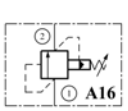  | 30<br>30<br>60<br>120 | 350<br>350<br>350<br>350 | CHP 08 A16<br>CHP 58 A16<br>CHP 10 A16<br>CHP 16 A16 | 50 1152<br>50 1152<br>50 1152<br>50 1153 | 089/00<br>089/00<br>089/00<br>091/00 |

## CONTROLE PRESSION

| Désignation | Symbole | Q maxi l / mn | P maxi bar | CODES | Documents F.T | Documents Page |
|---|---|---|---|---|---|---|
| Valve réduction de pression pilotée à vis (T21) à volant (T30) ou à vernier (T40) | 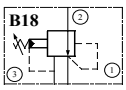  | 25<br>40<br>60 | 350<br>350<br>350 | CHP 08 B18<br>CHP 10 B18<br>CHP 16 B18 | 50 1154<br>50 1154<br>50 1154 | 093/00<br>093/00<br>093/00 |
| Valve réduction de pression pilotée avec fonction de sécurité inverse | 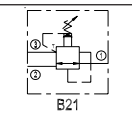  | 40 | 300 | CHP 10 B21 | 50 1155 | 094/00 |
| Valve d'équilibrage ( overcenter-valve ) | 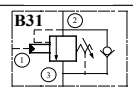  | 20 | 300 | CHP 10 B31 | 50 1156 | 095/00 |

## CONTROLE DEBIT

| Désignation | Symbole | Q maxi l / mn | P maxi bar | CODES | Documents F.T | Documents Page |
|---|---|---|---|---|---|---|
| Limiteur de débit non compensé Réglage à vis (C15 ou C21) à volant (C30) ou à volant étoile (C50) | 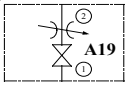  | 30<br>30<br>60 | 300<br>300<br>300 | CMF 08 A19<br>CMF 58 A19<br>CMF 10 A19 | 50 1158<br>50 1158<br>50 1158 | 097/00<br>097/00<br>097/00 |
| Limiteur de débit compensé Réglage fix (T10) | 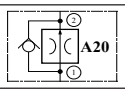  | 10<br>10<br>360 | 300<br>300<br>300 | CMF 08 A20T<br>CMF 58 A20T<br>CMF 10 A20T | 50 1159<br>50 1159<br>50 1159 | 098/00<br>098/00<br>098/00 |
| Limiteur de débit compensé Réglage à vis (T21) à volant (T30) ou à vernier (T40) | 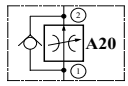  | 10<br>10<br>30 | 300<br>300<br>300 | CMF 08 A20T<br>CMF 58 A20T<br>CMF 10 A20T | 50 1160<br>50 1160<br>50 1160 | 100/00<br>100/00<br>100/00 |
| Limiteur de débit compensé Réglage à vis (X21) à volant (X30) ou à vernier (X40) | 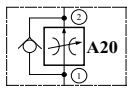  | 40 | 300 | CMF 08 A20X | 50 1161 | 102/00 |
| Limiteur de débit compensé | 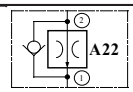  | 10 | 300 | CMF 10 A22T | 50 1162 | 104/00 |
| Diviseur de débit avec débit prioritaire Réglage fixe (T10) | 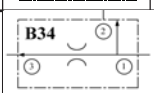  | 25<br>60<br>100 | 300<br>300<br>300 | CMF 08 B34T<br>CMF 10 B34T<br>CMF 16 B34T | 50 1163<br>50 1163<br>50 1163 | 105/00<br>105/00<br>105/00 |
| Diviseur de débit avec débit prioritaire Réglage à vis (T21) à volant (T30) ou à vernier (T40) | 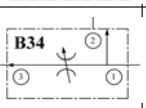  | 25<br>60<br>60 | 300<br>300<br>300 | CMF 08 B34T<br>CMF 10 B34T<br>CMF 16 B34T | 50 1164<br>50 1164<br>50 1164 | 106/00<br>106/00<br>106/00 |
| Diviseur de débit avec débit prioritaire Réglage à vis (T21) à volant (T30) ou à vernier (T40) | 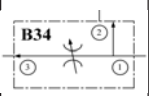  | 60 | 300 | CMF 10 B34X | 50 1166 | 108/00 |
| Diviseur de débit 50/50 4 voies - 3 voies fonct. Réglage fixe (T10) | 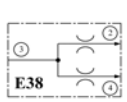  | 40<br>/<br>50 | 300 | CHF 10 E38 | 50 1167 | 110/00 |

**Montage sur BAF** Voir page **129/00**

**Montage sur MBS®** Voir page **160/00**

JTEKT HPI
Tél : 01 49 62 28 00 - Fax : 01 45 76 68 40

# ELECTRO-VALVES à CLAPET PILOTE

## 2 VOIES - 2 POSITIONS

***Pression maximum 300 bar***

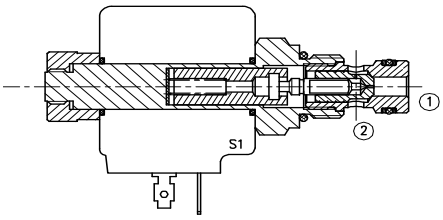


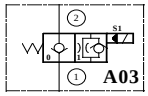


| | Débit maxi en l/mn | N° Page |
|---|---|---|
| CED 58 A03 | 30 | **008 / 00** |
| CED 10 A03 | 60 | **010 / 00** |
| CED 16 A03 | 140 | **012 / 00** |

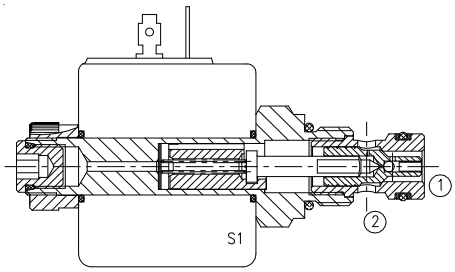


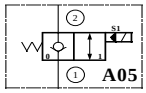


| | | |
|---|---|---|
| CED 08 A05 | 30 | **008 / 00** |
| CED 58 A05 | 30 | **008 / 00** |
| CED 10 A05 | 60 | **010 / 00** |
| CED 16 A05 | 140 | **012 / 00** |

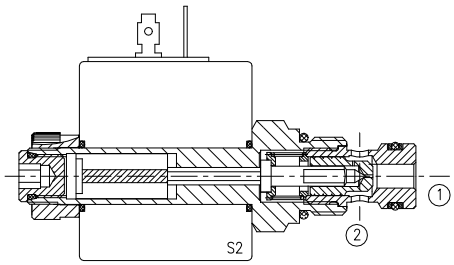


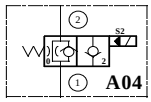


| | | |
|---|---|---|
| CED 58 A04 | 30 | **008 / 00** |
| CED 10 A04 | 60 | **010 / 00** |
| CED 16 A04 | 140 | **012 / 00** |

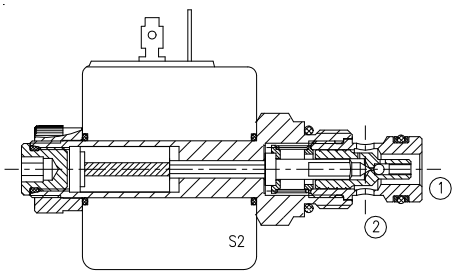


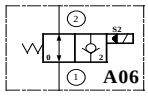


| | | |
|---|---|---|
| CED 08 A06 | 30 | **008 / 00** |
| CED 58 A06 | 30 | **008 / 00** |
| CED 10 A06 | 60 | **010 / 00** |
| CED 16 A06 | 140 | **012 / 00** |

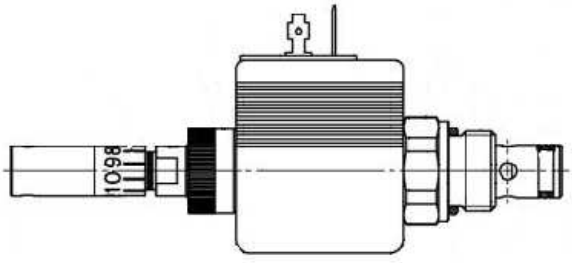


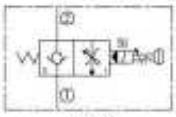


| | | |
|---|---|---|
| CEF 08 A303 | 30 | **013 / 01** |
| CEF 10 A303 | 30 | **013 / 03** |
| à clapet | | |



EDITION 28 / 01 / 2009
V50 | 007 | 00

JTEKT HPI
Tél : 01 49 62 28 00 - Fax : 01 45 76 68 40

# ELECTRO-VALVES à CLAPET PILOTE

## 2 VOIES - 2 POSITIONS

***Pression maximum 300 bar***

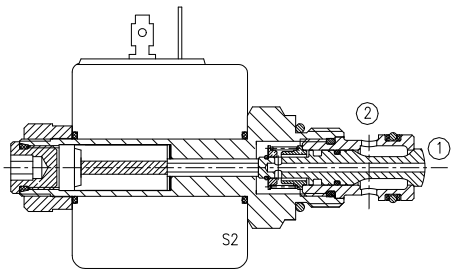


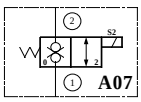


| | Débit maxi en l/mn | N° Page |
|---|---|---|
| CED 08 A07-1 | 30 | **014 / 00** |
| CED 58 A07-1 | 30 | **014 / 00** |
| CED 58 A07-1 | 30 | **014 / 00** |
| CED 10 A07-1 | 40 | **016 / 00** |
| CED 10 A07-2 | 60 | **016 / 00** |
| à clapet | | |

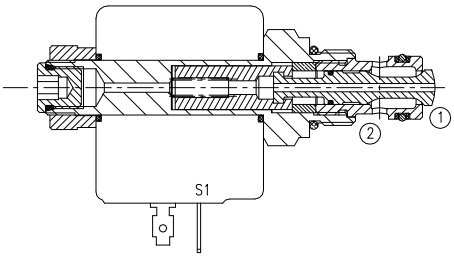


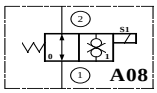


| | | |
|---|---|---|
| CED 08 A08 | 25 | **018 / 00** |
| CED 58 A08 | 25 | **018 / 00** |
| à clapet | | |

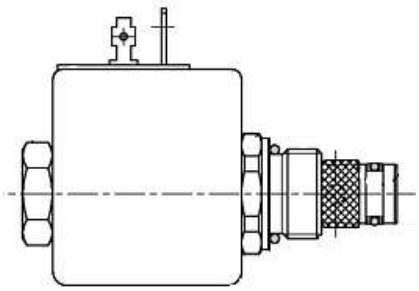

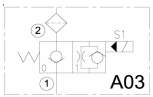


| | | |
|---|---|---|
| CED 08 A03 | 30 | **019 / 01** |
| CED 08 A03 | 30 | **019 / 02** |
| à clapet | | |

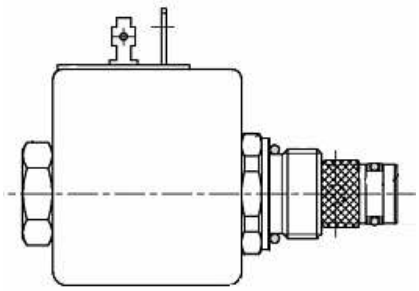

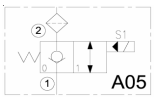


| | | |
|---|---|---|
| CED 08 A05 | 30 | **019 / 01** |
| CED 08 A05 | 30 | **019 / 02** |
| à clapet | | |

JTEKT HPI
Tél : 01 49 62 28 00 - Fax : 01 45 76 68 40

# ELECTRO-VALVES à CLAPET PILOTE

## 2 VOIES - 2 POSITIONS

***Pression maximum 300 bar***

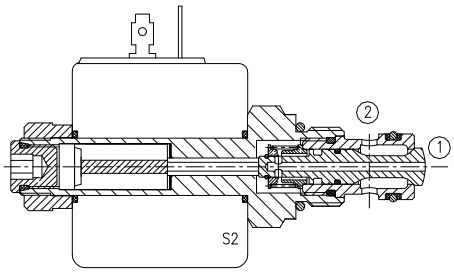


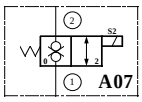


| | Débit maxi en l/mn | N° Page |
|---|---|---|
| CED 08 A07-1 | 30 | **014 / 00** |
| CED 58 A07-1 | 30 | **014 / 00** |
| CED 58 A07-1 | 30 | **014 / 00** |
| CED 10 A07-1 | 40 | **016 / 00** |
| CED 10 A07-2 | 60 | **016 / 00** |
| à clapet | | |

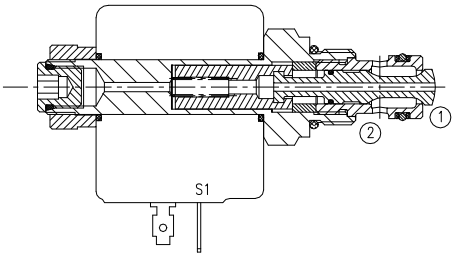


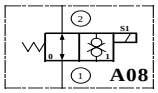


| | | |
|---|---|---|
| CED 08 A08 | 25 | **018 / 00** |
| CED 58 A08 | 25 | **018 / 00** |
| à clapet | | |

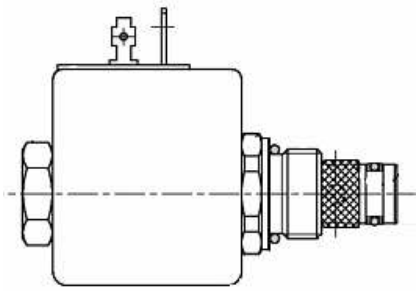

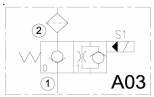


| | | |
|---|---|---|
| CED 08 A03 | 30 | **019 / 01** |
| CED 08 A03 | 30 | **019 / 02** |
| à clapet | | |

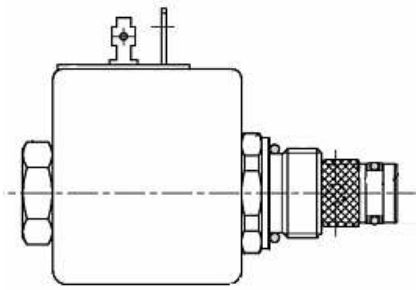

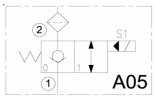


| | | |
|---|---|---|
| CED 08 A05 | 30 | **019 / 01** |
| CED 08 A05 | 30 | **019 / 02** |
| à clapet | | |

JTEKT HPI
Tél : 01 49 62 28 00 - Fax : 01 45 76 68 40

# ELECTRO-VALVES à CLAPET PILOTE

**Taille 08 - 3/4" 16 UNF**
CED 08 A05 - CED 08 A06

**2 VOIES - 2 POSITIONS**
***Pression maximum 300 bar***

**Taille 58 - M 18 x 1,5**
CED 58 A03 - CED 58 A04
CED 58 A05 - CED 58 A06

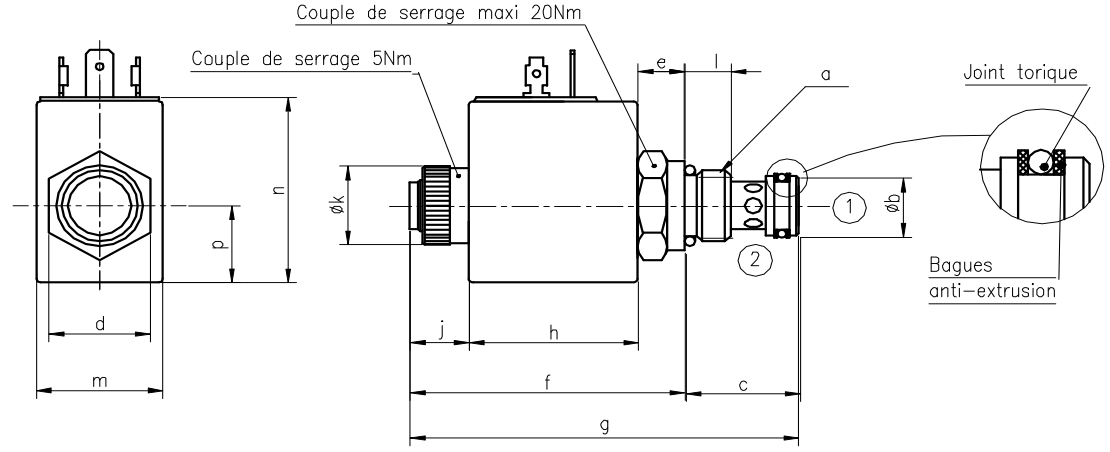


| a Taille | Implantation | b | c | d | e | f | g | h | j | k | l | m | | n | | p | |
|---|---|---|---|---|---|---|---|---|---|---|---|---|---|---|---|---|---|
| | | | | | | | | | | | | bobine code 2 | bobine code 8 | bobine code 2 | bobine code 8 | bobine code 2 | bobine code 8 |
| **08*** | 3/4"-16UNF | 12,65 | 27 | 24 | 11 | 65 | 92 | 40 | 14 | 20 | 11 | 36 | 29,5 | 47,8 | 47 | 23 | 19,5 |
| **58** | M18x1,50 | 15 | 27 | 22 | 11 | 65 | 92 | 40 | 14 | 20 | 11 | 36 | 29,5 | 47,8 | 47 | 23 | 19,5 |

**** Taille 08 : uniquement pour fonctions A05 et A06***

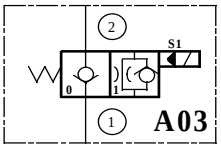


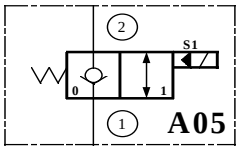


**Normalement fermé**
**non excité**

CED 58 A03
Débit maxi : 30 l/mn

CED 08 A05 - CED 58 A05
Débit maxi : 30 l/mn

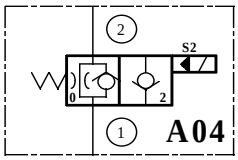


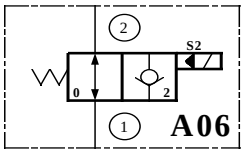


**Normalement ouvert**
**non excité**

CED 58 A04
Débit maxi : 30 l/mn

CED 08 A06 - CED 58 A06
Débit maxi : 30 l/mn

Description:La distribution s'effectue par un clapet en acier traité piloté par un pointeau solidaire du noyau de l'électro-aimant.

Fonctionnement :

**A03** et **A05** le clapet est normalement fermé au repos. L'orifice 2 est en communication avec l'orifice 1 lorsque l'électro-aimant est excité.

**A04** et **A06 l**e clapet est normalement ouvert au repos. L'orifice 2 est bloqué lorsque l'électro-aimant est excité.

**Codification** C E D | 58 | A04 | B | 8 | A | O | N

**Code taille**
**58** = M18x1,5
**08** = 3/4"16 UNF ***p/A05 et A06 uniquement***

**Code fonction**

**Tensions**
**A** = 12 Volt DC
**B** = 24 Volt DC
**E** = 24 Volt VAC* ou RAC*
**F** = 48 Volt VAC* ou RAC*
**G** = 110 Volt VAC* ou RAC*
**H** = 220 Volt VAC* ou RAC*

*VAC: bobines avec pont redresseur incorporé
**RAC* : utiliser obligatoirement un connecteur avec pont redresseur*

**Code bobine** = 8

**Connexion bobine**
**A** = lang.6,35 - DIN 43650
**B** = sortie Kostal
**D** = Deutsch
**F** = sortie filaire
**J** = AMP Junior

**Cde manuelle**
**O** = sans cde manuelle
**P/fonctions A03 & A05 :**
**A** = version en dévissant
**C** = version en tirant
**P/fonctions A04 & A06 :**
**B** = version en vissant
**E** = version en poussant

**N -** Joints Nitrile - 40° + 100°C
**V -** Joints Viton - 20° + 150°C

**Connecteurs**
*Voir pages 072 / 00 & 073 / 00*

**Caractéristiques** : ***voir au verso***

**Couples de serrage :** Page 232 / 00
**Caractéristiques des bobines** : Page 063 **/** 00
**Raccordement électrique :** Page 062 / 00
**Commandes manuelles :** Page 074 / 00
**Température** : *voir au verso*
**Préconisation de filtration** : Page 231 / 00
**Position montage** : sans restriction
**Cavités** : Page 233 / 00 (T.08) et 236 / 00 (T.58)
**Poids avec bobine** (sans connecteur) : 0,4 Kg

**Montage sur BAF :** Page 132 / 00
**Montage sur MBS® :** Page 175 / 00

**Collections de joints:**
**Taille 58** N° 200 110
**Taille 08** N° 200 104



EDITION 20 / 07 / 2005
V50 | 008 | 00

JTEKT HPI
Tél : 01 49 62 28 00 - Fax : 01 45 76 68 40

# CARACTERISTIQUES (cartouche seule)

## ELECTRO-VALVES à CLAPET PILOTE 2 VOIES - 2 POSITIONS

**Taille 08 - 3/4" 16 UNF**
CED 08 A05 - CED 08 A06

**Taille 58 - M 18 x 1,5**
CED 58 A03 - CED 58 A04 - CED 58 A05 - CED 58 A06

## PERTES de CHARGE

| Type | ② ⇨ ① | ① ⇨ ② |
|---|---|---|
| **A03** | **1** | **2** |
| **A04** | **1** | **2** |
| **A05** | **1** | **2** |
| **A06** | **1** | **2** |

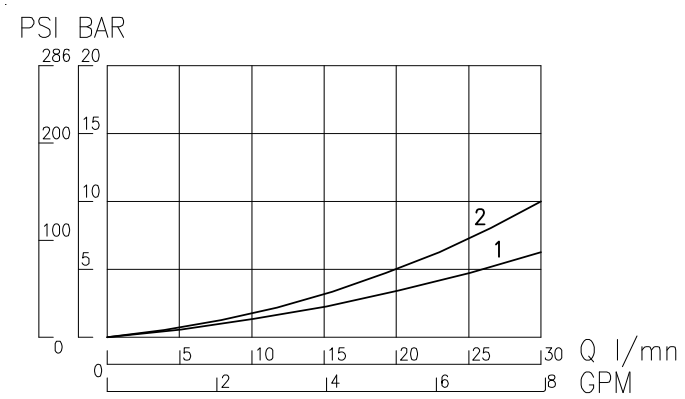


## LIMITE D'UTILISATION en PRESSION de TRAVAIL (sous tension nominale)

| Type | Repères |
|---|---|
| **A03** | **1** |
| **A04** | **1** |
| **A05** | **1** |
| **A06** | **1** |

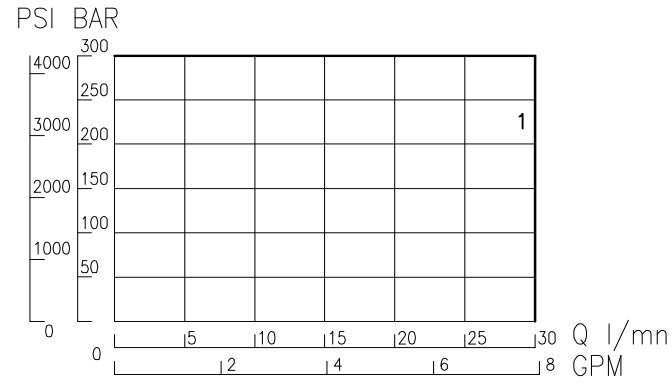


## TEMPS de REPONSE en ms début d'ouverture et de fermeture

| Type | en excitation | en désexcitation |
|---|---|---|
| **A03** | **20 - 60** | **30 - 70** |
| **A04** | **20 - 60** | **30 - 70** |
| **A05** | **20 - 60** | **30 - 70** |
| **A06** | **20 - 60** | **30 - 70** |

## FUITE INTERNE ADMISSIBLE à la pression de 200 bar

| Type | minimum | Maximum |
|---|---|---|
| **A03** | **0** | **0** |
| **A04** | **0** | **0** |
| **A05** | **0** | **0** |
| **A06** | **0** | **0** |
| Réduction des fuites après 5 minutes en pression | | |

Fluide : huile base minérale ou synthétique ( compatible avec les garnitures de joints ), ayant de bonnes propriétés de lubrification.
Viscosité comprise entre 8 et 450 cSt à la température d'emploi.

Température d'utilisation : -40°C + 100°C avec joints standards Nitrile.

Mesures effectuées : Température ambiante 22°C +/- 2°C
Température d'huile à 40°C

SHELL Tellus T.46 - Viscosité 46 cSt à 40°C.
Tension nominale bobine chaude

RECOMMANDATIONS DE MONTAGE : Voir **F.T 50 1266** - Page 232 / 00



EDITION 20 / 07 / 2005
V50 | 009 | 00

JTEKT HPI
Tél : 01 49 62 28 00 - Fax : 01 45 76 68 40

# ELECTRO-VALVES à CLAPET PILOTE

## 2 VOIES - 2 POSITIONS *Pression maximum 300 bar*

**Taille 10 - 7/8" 14 UNF** CED 10 A03 - CED 10 A04 - CED 10 A05 - CED 10 A06

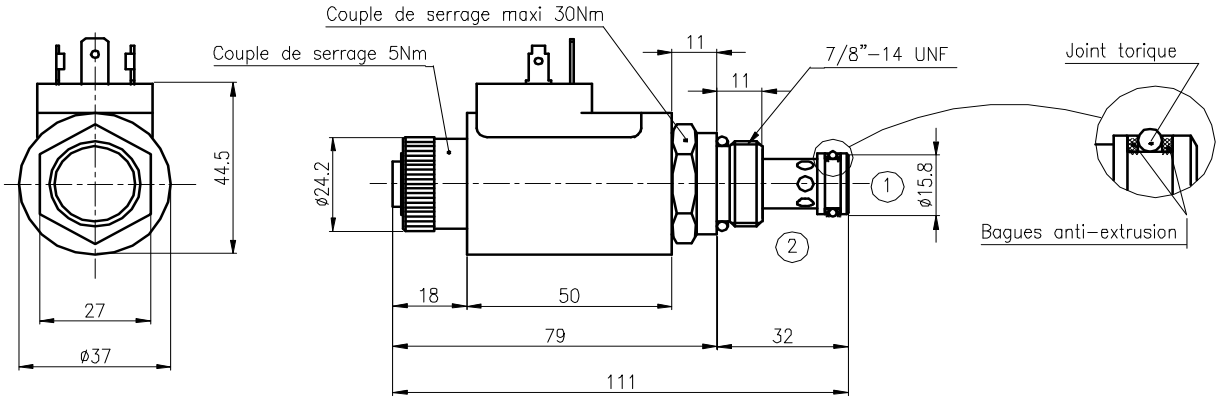


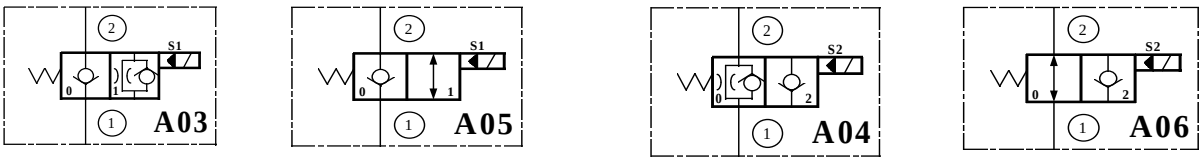


**Normalement fermé non excité**

CED 10 A03
Débit maxi : 60 l/mn

CED 10 A05
Débit maxi : 60 l/mn

**Normalement ouvert non excité**

CED 10 A04
Débit maxi : 60 l/mn

CED 10 A06
Débit maxi : 60 l/mn

Description:La distribution s'effectue par un clapet en acier traité piloté par un pointeau solidaire du noyau de l'électro-aimant.

Fonctionnement :

**A03 et A05** le clapet est normalement fermé au repos. L'orifice 2 est en communication avec l'orifice 1 lorsque l'électro-aimant est excité.

**A04 et A06 l**e clapet est normalement ouvert au repos. L'orifice 2 est bloqué lorsque l'électro-aimant est excité.

**Codification** C E D | 10 | A04 | B | 3 | A | O | N

**Code taille**
**10** = 7/8"16 UNF

**Code fonction**

**Tensions**
**A** = 12 Volt DC
**B** = 24 Volt DC
**E** = 24 Volt VAC* ou RAC*
**F** = 48 Volt VAC* ou RAC*
**G** = 110 Volt VAC* ou RAC*
**H** = 220 Volt VAC* ou RAC*

**Code bobine** = 3

**Connexion bobine**
**A** = lang.6,35 - DIN 43650
**B** = sortie Kostal
**D** = Deutsch
**F** = sortie filaire
**J** = AMP Junior

**Connecteurs**
*Voir pages 072 / 00 & 073 / 00*

**Cde manuelle**
**O** = sans cde manuelle
**P/fonctions A03 & A05 :**
**A** = version en dévissant
**C** = version en tirant
**P/fonctions A04 & A06 :**
**B** = version en vissant
**E** = version en poussant

**N -** Joints Nitrile - 40° + 100°C
**V -** Joints Viton - 20° + 150°C

**Caractéristiques : *voir au verso***

**Couples de serrage :** Page 232 / 00
**Caractéristiques des bobines** : Page 063 **/** 00
**Raccordement électrique :** Page 062 / 00
**Commandes manuelles :** Page 074 / 00
**Température** : *voir au verso*
**Préconisation de filtration** : Page 231 / 00
**Position montage** : sans restriction
**Cavités** : Page 233 / 00
**Poids avec bobine** (sans connecteur) : 0,4 Kg

**Montage sur BAF :** Page 132 / 00
**Montage sur MBS® :** Page 175 / 00

**Collections de joints : N° 200 014**

F.T 50 1102 1/2

EDITION 10 / 10 / 2005
V50 | 010 | 00

JTEKT HPI
Tél : 01 49 62 28 00 - Fax : 01 45 76 68 40

# CARACTERISTIQUES (cartouche seule)

## ELECTRO-VALVES à CLAPET PILOTE 2 VOIES - 2 POSITIONS

**Taille 10 - 7/8" 14 UNF** CED 10 A03 - CED 10 A04 - CED 10 A05 - CED 10 A06

### PERTES de CHARGE

| Type | ② ⇨ ① | ① ⇨ ② |
|---|---|---|
| **A03** | **1** | **2** |
| **A04** | **1** | **2** |
| **A05** | **1** | **2** |
| **A06** | **1** | **2** |

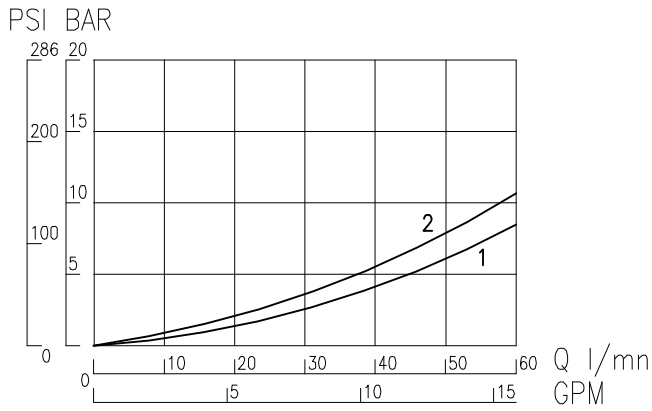


### LIMITE D'UTILISATION en PRESSION de TRAVAIL (sous tension nominale)

| Type | Repères |
|---|---|
| **A03** | **1** |
| **A04** | **1** |
| **A05** | **1** |
| **A06** | **1** |

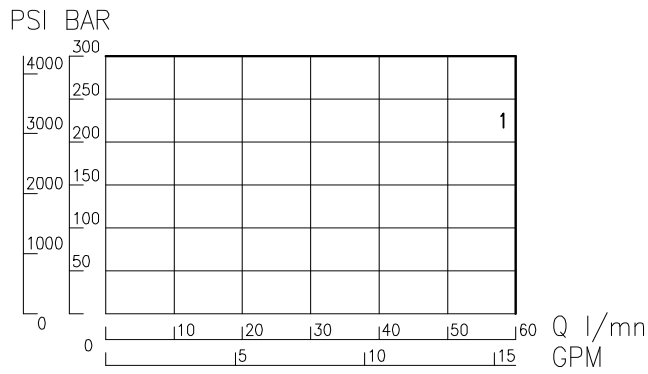


### TEMPS de REPONSE en ms début d'ouverture et de fermeture

| Type | en excitation | en désexcitation |
|---|---|---|
| **A03** | **40** | **30** |
| **A04** | | |
| **A05** | | |
| **A06** | | |

### FUITE INTERNE ADMISSIBLE à la pression de 200 bar

| Type | minimum | Maximum |
|---|---|---|
| **A03** | **0** | **5 gouttes /min** |
| **A04** | **0** | **5 gouttes /min** |
| **A05** | **0** | **5 gouttes /min** |
| **A06** | **0** | **5 gouttes /min** |
| Réduction des fuites après 5 minutes en pression | | |

Fluide : huile base minérale ou synthétique ( compatible avec les garnitures de joints ), ayant de bonnes propriétés de lubrification.
Viscosité comprise entre 8 et 450 cSt à la température d'emploi.

Température d'utilisation : -40°C + 100°C avec joints standards Nitrile.

Mesures effectuées : Température ambiante 22°C +/- 2°C
Température d'huile à 40°C
Huile SHELL Tellus T.46 - Viscosité 46 cSt à 40°C.
Tension nominale bobine chaude

RECOMMANDATIONS DE MONTAGE : Voir **F.T 50 1266** - Page 232 / 00

EDITION 23 / 07 / 2001
V50 | 011 | 00

JTEKT HPI
Tél : 01 49 62 28 00 - Fax : 01 45 76 68 40

# ELECTRO-VALVES à CLAPET PILOTE

## 2 VOIES - 2 POSITIONS *Pression maximum 250 bar*

**Taille 16 - 1"5/16 12 UN** CED 16 A03 - CED 16 A04 - CED 16 A05 - CED 16 A06

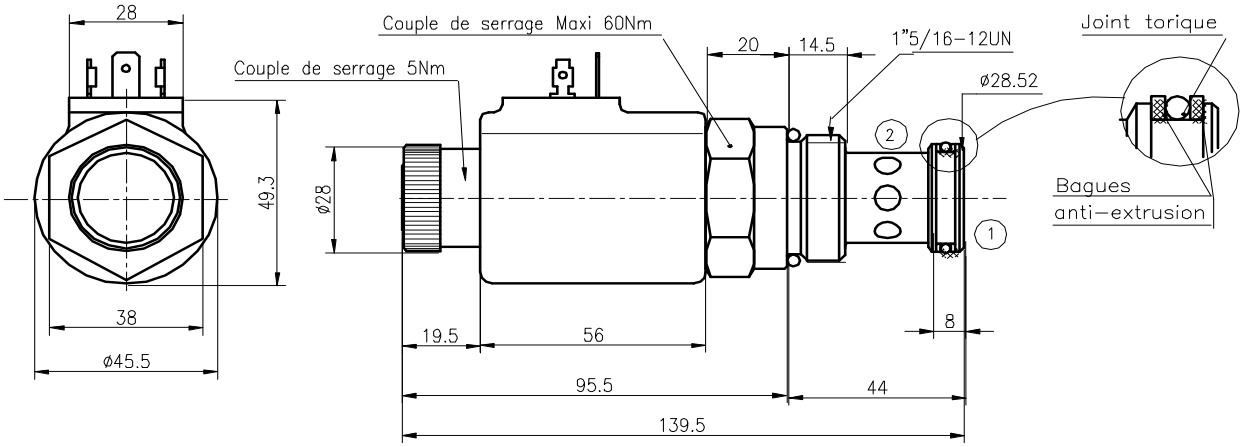


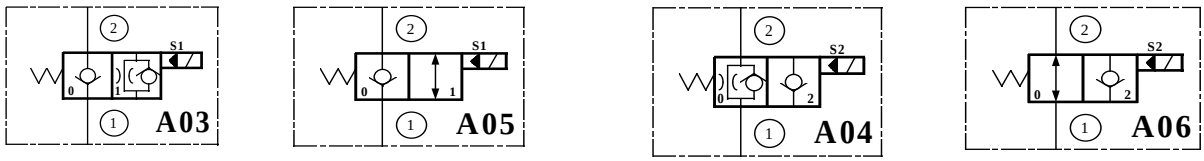


**Normalement fermé non excité**

CED 16 A03
Débit maxi : 140 l/mn

CED 16 A05
Débit maxi : 140 l/mn

**Normalement ouvert non excité**

CED 16 A04
Débit maxi : 140 l/mn

CED 16 A06
Débit maxi : 140 l/mn

Description: La distribution s'effectue par un clapet en acier traité piloté par un pointeau solidaire du noyau de l'électro-aimant.

Fonctionnement :

**A03 et A05** le clapet est normalement fermé au repos. L'orifice 2 est en communication avec l'orifice 1 lorsque l'électro-aimant est excité.

**A04 et A06 l**e clapet est normalement ouvert au repos. L'orifice 2 est bloqué lorsque l'électro-aimant est excité.

**Codification** C E D | 16 | A04 | B | 4 | A | O | N

**Code taille**
**16** = 1" 5/16 12 UN

**Code fonction**

**Tensions**
**A** = 12 Volt DC
**B** = 24 Volt DC
**E** = 24 Volt VAC* ou RAC*
**F** = 48 Volt VAC* ou RAC*
**G** = 110 Volt VAC* ou RAC*
**H** = 220 Volt VAC* ou RAC*

**Code bobine** = 4

**Connexion bobine**
**A** = lang.6,35 - DIN 43650
**B** = sortie Kostal
**D** = Deutsch
**F** = sortie filaire
**J** = AMP Junior

**Connecteurs**
*Voir pages 072 / 00 & 073 / 00*

**Cde manuelle**
**O** = sans cde manuelle
**P/fonctions A03 & A05 :**
**A** = version en dévissant
**C** = version en tirant
**P/fonctions A04 & A06 :**
**B** = version en vissant
**E** = version en poussant

**N** - Joints Nitrile - 40° + 100°C
**V** - Joints Viton - 20° + 150°C

**Caractéristiques** : *voir au verso*

**Couples de serrage :** Page 232 / 00
**Caractéristiques des bobines** : Page 063 / 00
**Raccordement électrique :** Page 062 / 00
**Commandes manuelles :** Page 074 / 00
**Température** : *voir au verso*
**Préconisation de filtration** : Page 231 / 00
**Position montage** : sans restriction
**Cavités** : Page 233 / 00
**Poids avec bobine** (sans connecteur) : 0,8 Kg

**Montage sur BAF :** Page 132 / 00
**Montage sur MBS® :** Page 175 / 00

**Collections de joints : N° 200 120**

F.T 50 1103 1/2

EDITION 20 / 07 / 2005
V50 | 012 | 00

JTEKT HPI
Tél : 01 49 62 28 00 - Fax : 01 45 76 68 40

# CARACTERISTIQUES (cartouche seule)

## ELECTRO-VALVES à CLAPET PILOTE 2 VOIES - 2 POSITIONS

**Taille 16 - 1"5/16 12 UN** CED 16 A03 - CED 16 A04 - CED 16 A05 - CED 16 A06

### PERTES de CHARGE

| Type | ② ⇨ ① | ① ⇨ ② |
|---|---|---|
| **A03** | **1** | **2** |
| **A04** | **1** | **2** |
| **A05** | **1** | **2** |
| **A06** | **1** | **2** |

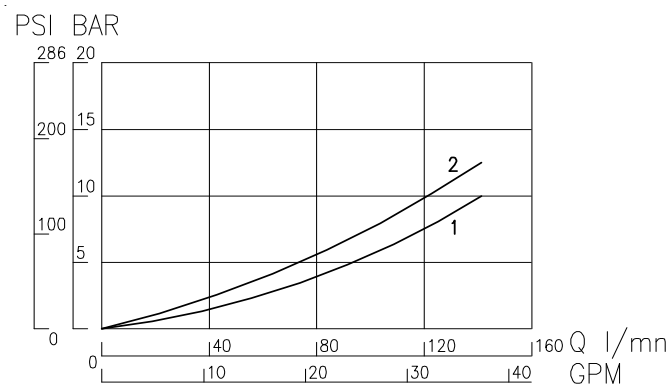


### LIMITE D'UTILISATION en PRESSION de TRAVAIL (sous tension nominale)

| Type | Repères |
|---|---|
| **A03** | **1** |
| **A04** | **1** |
| **A05** | **1** |
| **A06** | **1** |

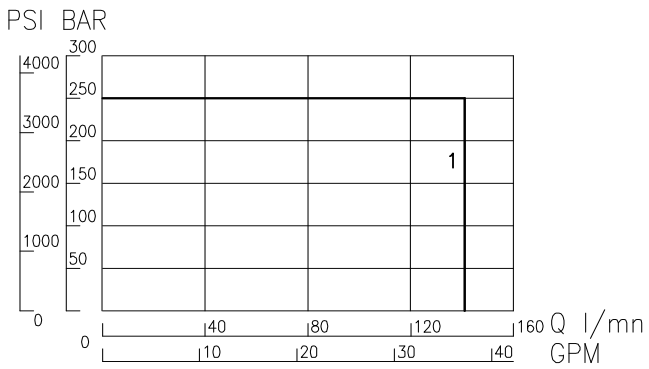


### TEMPS de REPONSE en ms début d'ouverture et de fermeture

| Type | en excitation | en désexcitation |
|---|---|---|
| **A03** | **40** | **30** |
| **A04** | | |
| **A05** | | |
| **A06** | | |

### FUITE INTERNE ADMISSIBLE à la pression de 200 bar

| Type | minimum | Maximum |
|---|---|---|
| **A03** | **0** | **5 gouttes /min** |
| **A04** | **0** | **5 gouttes /min** |
| **A05** | **0** | **5 gouttes /min** |
| **A06** | **0** | **5 gouttes /min** |
| Réduction des fuites après 5 minutes en pression | | |

Fluide : huile base minérale ou synthétique ( compatible avec les garnitures de joints ), ayant de bonnes propriétés de lubrification.
Viscosité comprise entre 8 et 450 cSt à la température d'emploi.

Température d'utilisation : -40°C + 100°C avec joints standards Nitrile.

Mesures effectuées : Température ambiante 22°C +/- 2°C
Température d'huile à 40°C
Huile SHELL Tellus T.46 - Viscosité 46 cSt à 40°C.
Tension nominale bobine chaude

RECOMMANDATIONS DE MONTAGE : Voir **F.T 50 1266** - Page 232 / 00

EDITION 20 / 07 / 2005

JTEKT HPI
Tél : (33) 1 49 62 28 00 - Fax :(33) 1 45 76 68 40

# ELECTRO-VALVE à CLAPET ETANCHE à COMMANDE ELECTRIQUE à OUVERTURE REGLABLE Normalement Fermée - NF

## 2 VOIES

**Taille 08 -** 3/4" 16 UNF CEF 08 **A303** ... VN Ref.: **T301295** avec commande manuelle

Ref. avec bobine: N° de l'EV ci-dessus suivi de la désignation de la bobine - voir Codif. ci-dessous

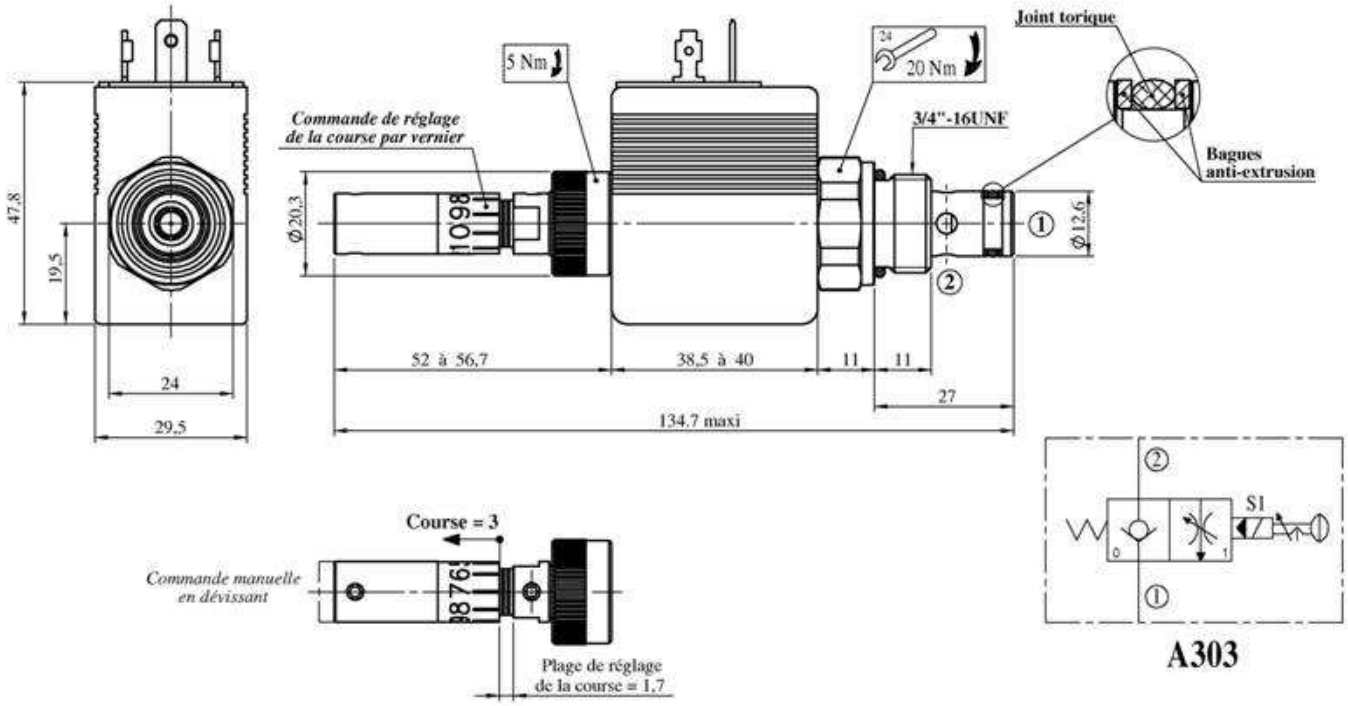


**Description:**

En position repos (bobine non excitée): Etanchéité de **2** vers **1**.
Ecoulement possible de **1** vers **2** avec restriction.

En position ouvert (bobine excitée): Ecoulement de **2** vers **1** au travers d'une restriction réglable manuellement et précisément par la commande vernier en tête de valve.
Fonctionnement en régulateur de débit 3 voies avec By-pass à l'excédent en combinaison avec une balance de pression type D71.

Fonctionnement avec **bobine code 8** puissance **30W**.

**Codification**

| | | | Bobine | | | | |
|---|---|---|---|---|---|---|---|
| CEF | 08 | **A303** | A | 3 | A | V | N |

**Code taille** **08**= 3/4" 16UNF

**Code fonction**

**Tensions**
**A** = 12 Volt DC
**B** = 24 Volt DC

**Code bobine**

**Connexion bobine**
**A** = Languetes 6,35 DIN 43650
**D** = Deutsch
**F** = sortie filaire
**J** = AMP Junior

**Cde manuelle**
**V**= Cde par vernier

**N**= Joints Nitril - 40° C + 100° C
**V**= Joints Viton - 20° C + 150° C

Caracteristiques Techniques

| | |
|---|---|
| Section réglable | 0 à 12 mm² |
| Pression maxi | 300 bar |
| Bobine code 8 & connections | Voir tableau codification ci-contre |
| Tension bobine | 12 VDC (A8*) ou 24 VDC (B8*) |
| Puissance bobine | 30 watt |
| Résistance | 5,2 Ω = 12 V 19,9 Ω = 24 V |
| Service | ED 100% |
| Intensité | Voir courbes au verso |
| Fuite maxi, position fermée | 0 à 0,3 cm³/min à 200 bar |
| Température | - 40 °C + 100 °C |
| Filtration | ISO classe 18/16/13 - Page 231/00 |
| Cavité | Taille 08 - 7/8" 14 UNF |
| Collection de joints | N° T200104 |

Fluides : Huile base minérale ou synthétique (compatible avec les garnitures de joints), ayant de bonnes ropriétés de lubrification.
Viscosité comprise entre 8et 450 cSt à la température d'emploi.

F.T 50 1383 1/2

EDITION 08 / 04 / 2011
V50 | 013 | 01

JTEKT HPI
Tél : (33) 1 49 62 28 00 - Fax :(33) 1 45 76 68 40

# ELECTRO-VALVE à CLAPET ETANCHE à COMMANDE ELECTRIQUE à OUVERTURE REGLABLE Normalement Fermée - NF

## 2 voies

**Taille 10 -** 7/8" 14 UNF CEF 10 **A303** ... DN Ref.: **T301308** réglage par bouton

CEF 10 **A303** ... VN Ref.: **T301309** réglage par vernier

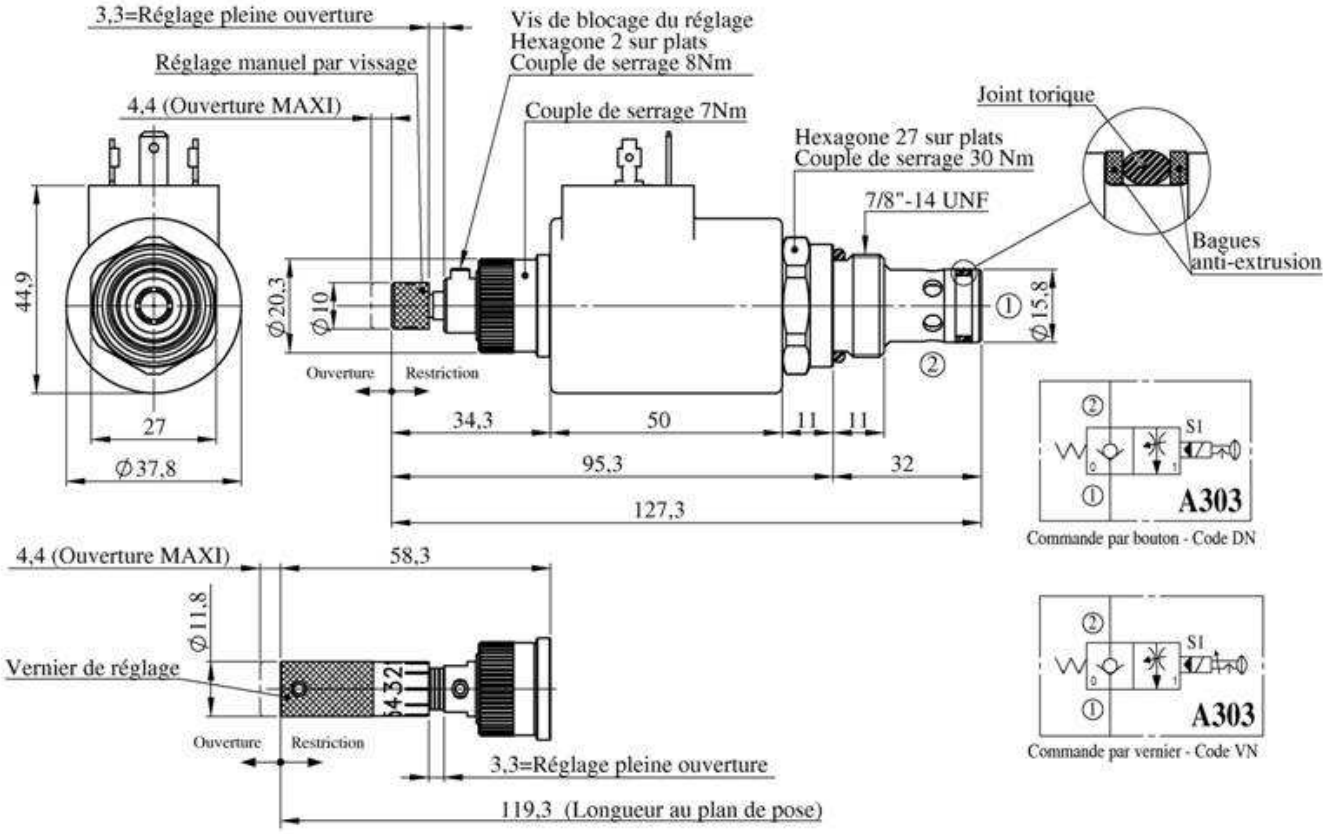


**Description:**

En position repos (bobine non excitée): Etanchéité de **2** vers **1**.
Ecoulement possible de **1** vers **2** avec restriction.

En position ouvert (bobine excitée): Ecolement de **2** vers **1** à travers la section définie par le réglage manuel. La section d'ouverture en excitation est réglable manuellement et précisément par vernier.Fonctionnement en régulateur de débit 3 voies avec by-pass à l'éxédent en combinaison avec une balance de pression type D71.

Fonctionnement avec **bobine code 3** puissance **26W**.

**Codification**

| | | | bobine | | | | |
|---|---|---|---|---|---|---|---|
| CEF | 10 | **A303** | A | 3 | A | V | N |

**Code taille**
**10**= 7/8" 14UNF

**Function code**

**Tensions**
**A** = 12 Volt DC
**B** = 24 Volt DC

**Code bobine**

**Connexion bobine**
**A** = Languettes 6,35 DIN 43 650
**D** = Deutsch
**F** = sortie filaire
**J** = AMP Junior

**Cde manuelle**
**V**= Vernier
**D**= Cde double position maintenue
**dévissant (ouverture)**
**vissant (restriction)**

**N**= Joints Nitrile - 40° C + 100° C
**V**= Joints Viton - 20° C + 150° C

Caracteristiques techniques

| | |
|---|---|
| Débit maxi | 0 à 30 l/min |
| Pression maxi | 300 bar |
| Bobine code 3 & connections | voir tableau codification ci-contre |
| Tension bobine | 12 VDC (A3*) ou 24 VDC (B3*) |
| Puissance bobine | 26 watt |
| Résistance | 5,5 Ω = 12 V 22,2 Ω = 24 V |
| Service | ED 100% |
| Fréquence | 50 à 420Hz *(200 Hz recommendé)* |
| Intyensité | voir courbes au verso |
| Hystérésis | < 5 % |
| Fuite maxi, position fermée | 0 à 0,3 cm³/min à 200 bar |
| Température d'utilisation | -40°C +70°C avec joints standard Nitrile |
| Filtration | ISO classe 18/16/13 - Page 231/00 |
| Position de montage | sans restriction |
| Cavité | Taille 10 - 7/8" 14 UNF |
| Collection de joints | N° T200014 |

Fluides : Huile base minérale ou synthétique (compatible avec les garnitures de joints), ayant de bonnes ropriétés de lubrification.
Viscosité comprise entre 8et 450 cSt à la température d'emploi.

F.T 50 1386

EDITION 08 / 04 / 2011
V50 | 013 | 03

JTEKT HPI
Tél : 01 49 62 28 00 - Fax : 01 45 76 68 40

# ELECTRO-VALVES à CLAPET
## BI-DIRECTIONNELLE - BI-ETANCHE
### 2 VOIES - 2 POSITIONS

**Taille 08 - 3/4" 16 UNF** CED 08 A07 **Taille 58 - M 18 x 1.5** CED 58 A07

## *VERSION STANDARD*

CED 08 A07 .8A E N **1**
CED 58 A07 .8A E N **1**
*Débit maximum 30 l/mn*
*Pression maximum 300 bar*

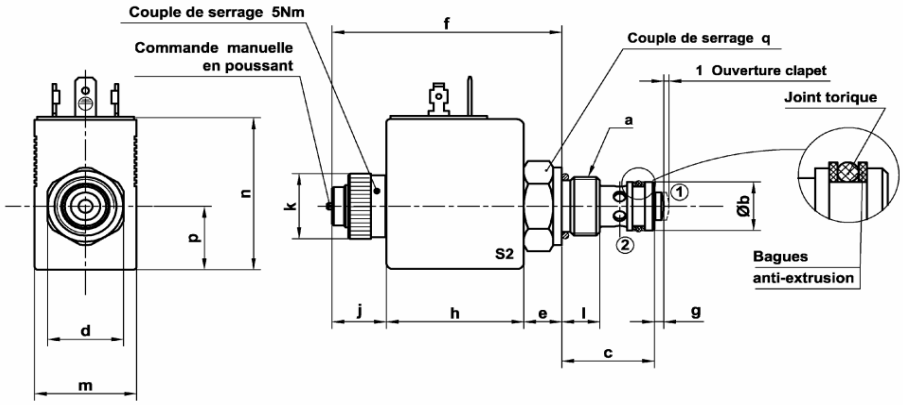


| a Taille | Implantation | b | c | d | e | f | g | h | j | k | l | m | n | p | q en Nm |
|---|---|---|---|---|---|---|---|---|---|---|---|---|---|---|---|
| 08 | 3/4"-16UNF | 12,65 | 27 | 24 | 11 | 66,70 | 2,7 | 40 | 15,70 | 20 | 11 | 29,5 | 47 | 19,5 | 40 |
| 58 | M 18 x 1,50 | 15 | 27 | 22 | 11 | 66,70 | 2,7 | 40 | 15,70 | 20 | 11 | 29,5 | 47 | 19,5 | 40 |

## *VERSION HAUTE PERFORMANCE*

CED 58 A07 .5A E N **2**
*Débit maximum 30 l/mn*
*Pression maximum 300 bar*

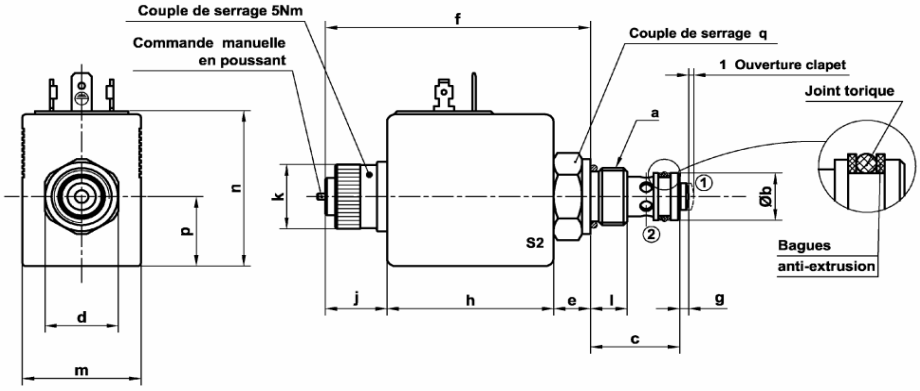


| a Taille | Implantation | b | c | d | e | f | g | h | j | k | l | m | n | p | q en Nm |
|---|---|---|---|---|---|---|---|---|---|---|---|---|---|---|---|
| 08 | 3/4"-16UNF | | | | | | | | | | | | | | |
| 58 | M 18 x 1,50 | 15 | 27 | 22 | 11 | 79,50 | 2,7 | 50 | 18,50 | 20,3 | 11 | 35,5 | 49 | 22 | 40 |

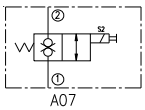


Normalement fermée
bi-directionnelle - bi-étanche

| Version standard | Code bobine |
|---|---|
| CED 08 A07 ... . . - 1 | **8** |
| CED 58 A07 ... . . - 1 | **8** |
| Version Haute Performance | |
| CED 58 A07 ... . . - 2 | **5** |

Description :Un tiroir à clapet de forme approprié en acier traité coulisse avec un jeu réduit dans un corps en acier traité.
Fonctionnement : Position repos rappel par ressort - Position ouverte l'électro-aimant est excité en poussant.

**Codification**

| C E D | 10 | A07 | B | 5 | A | O | N | 1 |
|---|---|---|---|---|---|---|---|---|

**1 =** Standard
**2 =** Hte Perform.

**Code Taille**
**08 - 3/4" 16 UNF**
**58 - M 18 x 1,5**

**Code fonction**

**Tensions**
**A** = 12 Volt DC
**B** = 24 Volt DC
**E** = 24 Volt VAC* ou RAC*
**F** = 48 Volt VAC* ou RAC*
**G** = 110 Volt VAC* ou RAC*
**H** = 220 Volt VAC* ou RAC*
**VAC: bobines avec pont redresseur incorporé*
**RAC: utiliser obligatoirement un connecteur avec pont redresseur*

**Code bobine**
**8** = Version 1 Standard
**5** = Version 2 Haute Performance

**Connexion bobine**
**A** = lang.6,35 - DIN 43650
**B** = sortie Kostal
**F** = sortie filaire
**J** = AMP Junior

**Cde manuelle**
**E** = en poussant
**B** = en vissant
**C** = en tirant

**N** -Joints Nitrile - 40° + 100°C
**V** - Joints Viton - 20° + 150°C

**Connecteurs** *Voir pages 072 / 00 & 073 / 00*

**Caractéristiques** : ***voir au verso***

**Couples de serrage :** Page 232 / 00
**Caractéristiques des bobines** : Page 063 **/** 00
**Raccordement électrique :** Page 062 / 00
**Commandes manuelles :** Page 074 / 00
**Température** : *voir au verso*
**Préconisation de filtration** : Page 231/ 00
**Position montage** : sans restriction
**Cavités** : Pages 233 / 00 à 236 / 00
**Poids avec bobine** (sans connecteur) : 0,3 Kg

**Montage sur BAF :** Page 132 /
**Montage sur MBS® :** Page 175 / 00

**Collections de joints :**
Taille 58 N° 200 110
Taille 08 N° 200 104

F.T 50 1104 1/2

EDITION 26 / 02 / 2008
V50 | 014 | 00

JTEKT HPI
Tél : 01 49 62 28 00 - Fax : 01 45 76 68 40

# CARACTERISTIQUES (cartouche seule)

## ELECTRO-VALVES à CLAPET - BI-DIRECTIONNELLE - BI-ETANCHE
## 2 VOIES - 2 POSITIONS

**Taille 08 - 3/4"16 UNF** CED 08 A07
**Taille 58 - M 18 x 150** CED 58 A07

## PERTES de CHARGE

| Type | ② ⇨ ① | ① ⇨ ② |
|---|---|---|
| **58 A07 - 1** | **1** | **1** |
| **08 A07 - 1** | **1** | **1** |
| Version Standard | | |
| **58 A07 - 2** | **2** | **2** |
| Version haute performance | | |

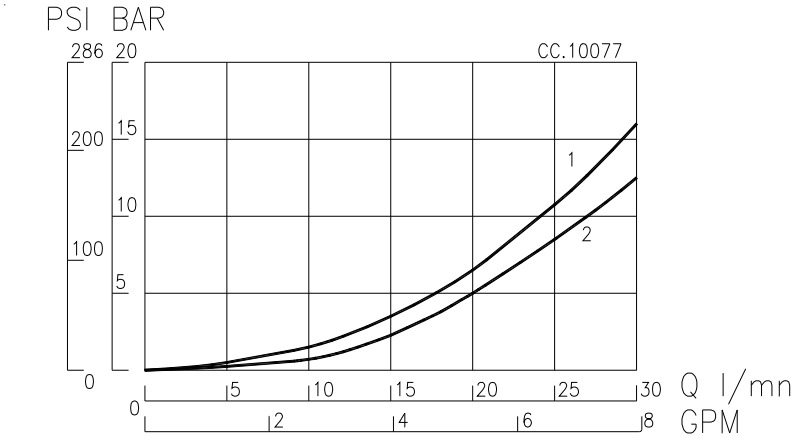


## LIMITE D'UTILISATION en PRESSION de TRAVAIL (sous tension nominale)

| Type | ② ⇨ ① | ① ⇨ ② |
|---|---|---|
| **58 A07 - 1** | **1** | **1** |
| **08 A07 - 1** | **1** | **1** |
| Version Standard | | |
| **58 A07 - 2** | **2** | **2** |
| Version haute performance | | |

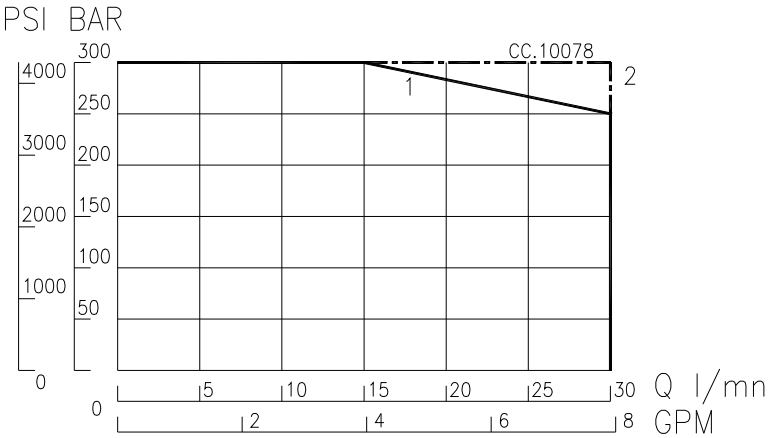


## TEMPS de REPONSE en ms
## début d'ouverture et de fermeture

| Type | en excitation | en désexcitation |
|---|---|---|
| **58 A07 - 1** | **20 - 30** | **25 - 40** |
| **08 A07 - 1** | **20 - 30** | **25 - 40** |
| Version Standard | | |
| **58 A07 - 2** | **20 - 30** | **25 - 40** |
| Version haute performance | | |

## FUITE INTERNE ADMISSIBLE
## à la pression de 200 bar

| Type | minimum | Maximum |
|---|---|---|
| **58 A07 - 1** | **0** | **0** |
| **08 A07 - 1** | **0** | **0** |
| Version Standard | | |
| **58 A07 - 2** | **0** | **0** |
| Version haute performance | | |

Fluide : huile base minérale ou synthétique ( compatible avec les garnitures de joints ), ayant de bonnes propriétés de lubrification.
Viscosité comprise entre 8 et 450 cSt à la température d'emploi.

Température d'utilisation : -40°C + 100°C avec joints standards Nitrile.

Mesures effectuées : Température ambiante 22°C +/- 2°C
Température d'huile à 40°C
Huile SHELL Tellus T.46 - Viscosité 46 cSt à 40°C.
Tension nominale bobine chaude

RECOMMANDATIONS DE MONTAGE : Voir **F.T 50 1266** - Page 232 / 00



EDITION 01 / 11 / 2002
V50 | 015 | 00

JTEKT HPI
Tél : 01 49 62 28 00 - Fax : 01 45 76 68 40

# ELECTRO-VALVES à CLAPET
## BI-DIRECTIONNELLE - BI-ETANCHE
### 2 VOIES - 2 POSITIONS
### Taille 10 - 7/8" 14 UNF

***VERSION STANDARD***

CED 10 A07 ... .. **1**
*Débit maximum 40 l/mn*
*Pression maximum 250 bar*
*( voir courbes au verso )*

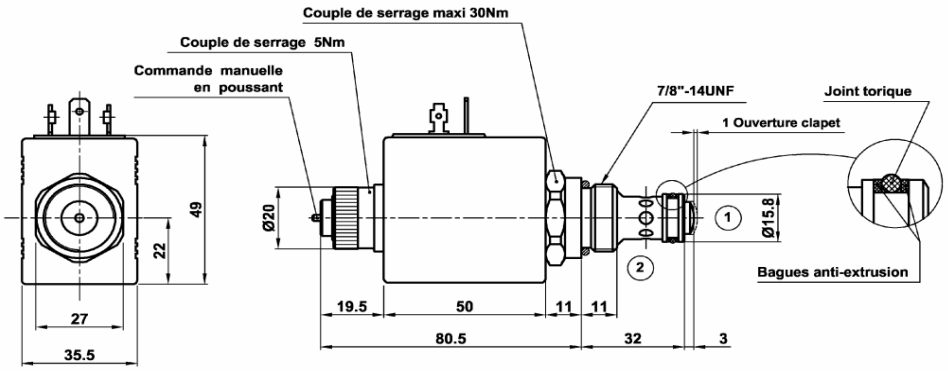


***VERSION HAUTE PERFORMANCE***

CED 10 A07 ... .. **2**
*Débit maximum 60 l/mn*
*Pression maximum 300 ba*
*( voir courbes au verso )*

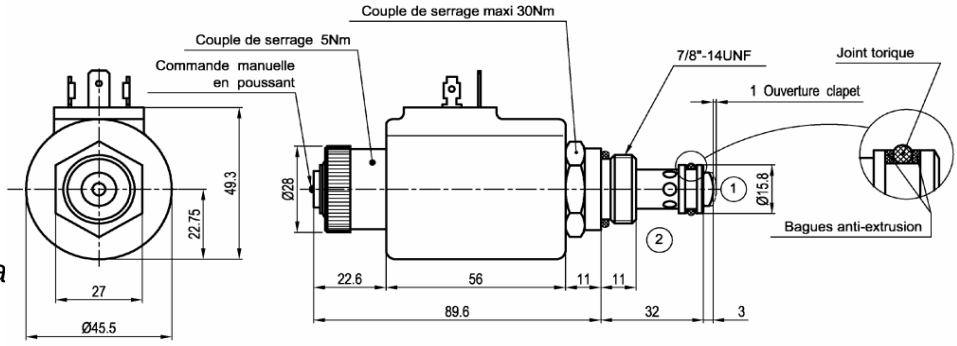


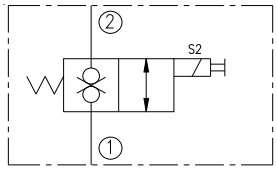


A07

Normalement fermée
bi-directionnelle - bi-étanche

| | Code bobine |
|---|---|
| Version standard<br>CED 10 A07 ... O N - 1 | **5** |
| Version Haute Performance<br>CED 10 A07 ... O N - 2 | **4** |

Description :Un tiroir à clapet de forme approprié en acier traité coulisse avec un jeu réduit dans un corps en acier traité.
Fonctionnement : Position repos rappel par ressort - Position ouverte l'électro-aimant est excité en poussant.

**Codification**

| C E D | 10 | A07 | B | 5 | A | O | N | 1 |
|---|---|---|---|---|---|---|---|---|

**1 =** Standard
**2 =** Hte Perform.

**Code Taille = 10 - 7/8" 14 UNF**

**Code fonction**

**Tensions**
**A** = 12 Volt DC
**B** = 24 Volt DC
**E** = 24 Volt RAC
**F** = 48 Volt RAC
**G** = 110 Volt RAC
**H** = 220 Volt RAC

**Code bobine**
**5** = Version 1 Standard
**4** = Version 2 Haute Performance

**Connexion bobine**
**A** = lang.6,35 - DIN 43650
**B** = sortie Kostal
**D** = Deutsch
**F** = sortie filaire
**J** = AMP Junior

**Connecteurs**
*Voir pages 072 / 00 & 073 / 00*

**Cde manuelle**
**O** = sans Cde Manuelle
**B** = en vissant
**E** = en poussant

**N -** Joints Nitrile - 40° + 100°C
**V -** Joints Viton - 20° + 150°C

**Caractéristiques : *voir au verso***

**Couples de serrage :** Page 232 / 00
**Caractéristiques des bobines** : Page 063 **/** 00
**Raccordement électrique :** Page 062 / 00
**Commandes manuelles :** Page 074 / 00
**Température** : *voir au verso*
**Préconisation de filtration** : Page 231/ 00
**Position montage** : sans restriction
**Cavités** : Pages 233 / 00 à 236 / 00
**Poids avec bobine** (sans connecteur) : 0,3 Kg

**Montage sur BAF :** Page 132 / 00
**Montage sur MBS® :** Page 175 / 00

**Collections de joints :** N° 200 014



EDITION 26 / 02/ 2008
V50 | 016 | 00

JTEKT HPI
Tél : 01 49 62 28 00 - Fax : 01 45 76 68 40

# CARACTERISTIQUES (cartouche seule)

## ELECTRO-VALVES à CLAPET - BI-DIRECTIONNELLE - BI-ETANCHE
## 2 VOIES - 2 POSITIONS

### Taille 10 - 7/8"14 UNF

### PERTES de CHARGE

| Type | ② ⇨ ① | ① ⇨ ② |
|---|---|---|
| **10 A07 - 1** Version Standard débit maximum 40 l/min | **1** | **1** |
| **10 A07 - 2** Version haute performance débit maximum 60 l/min | **2** | **2** |

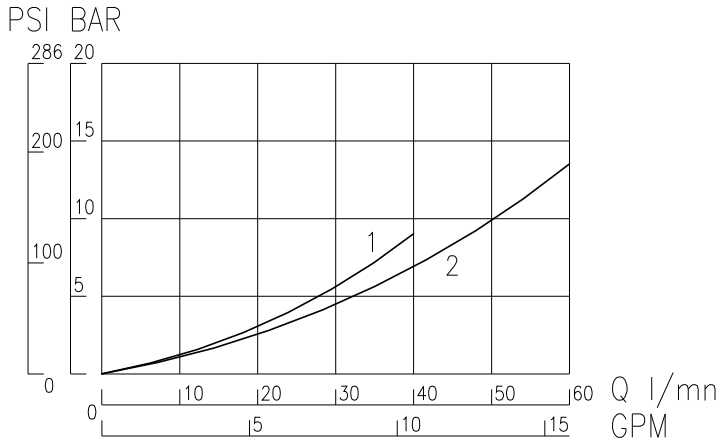


### LIMITE D'UTILISATION en PRESSION de TRAVAIL (sous tension nominale)

| Type | ② ⇨ ① | ① ⇨ ② |
|---|---|---|
| **10 A07 - 1** Version Standard | **1** | **1** |
| **10 A07 - 2** Version haute performance | **2** | **2** |

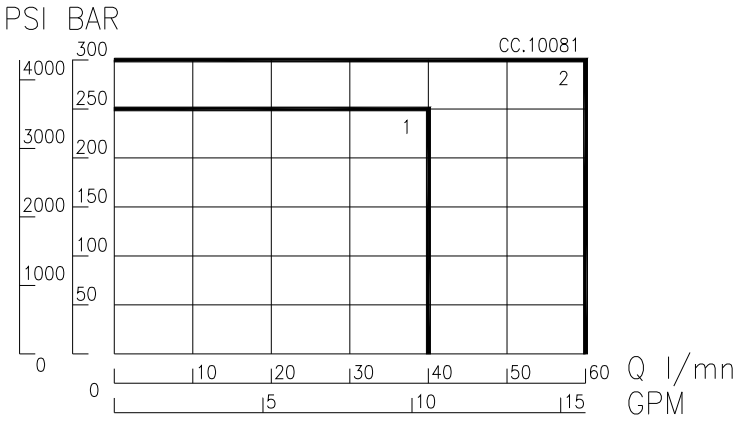


### TEMPS de REPONSE en ms
### début d'ouverture et de fermeture

| Type | en excitation | en désexcitation |
|---|---|---|
| **10 A07 - 1** Version Standard | **25 - 40** | **25 - 40** |
| **10 A07 - 2** Version haute performance | **25 - 40** | **30 - 50** |

### FUITE INTERNE ADMISSIBLE
### à la pression de 200 bar

| Type | minimum | Maximum |
|---|---|---|
| **10 A07 - 1** Version Standard | **0** | **0** |
| **10 A07 - 2** Version haute performance | **0** | **0** |

Fluide : huile base minérale ou synthétique ( compatible avec les garnitures de joints ), ayant de bonnes propriétés de lubrification.
Viscosité comprise entre 8 et 450 cSt à la température d'emploi.

Température d'utilisation : -40°C + 100°C avec joints standards Nitrile.

Mesures effectuées : Température ambiante 22°C +/- 2°C
Température d'huile à 40°C
Huile SHELL Tellus T.46 - Viscosité 46 cSt à 40°C.
Tension nominale bobine chaude

RECOMMANDATIONS DE MONTAGE : Voir **F.T 50 1266** - Page 232 / 00

EDITION 01 / 11 / 2002

JTEKT HPI
Tél : 01 49 62 28 00 - Fax : 01 45 76 68 40

# ELECTRO-VALVES à CLAPET
## BI-DIRECTIONNELLE - BI-ETANCHE

**2 VOIES - 2 POSITIONS** ***Pression maximum 300 bar***

**Taille 08 - 3/4" 16 UNF** CED 08 A08 **Taille 58 - M 18 x 1,5** CED 58 A08

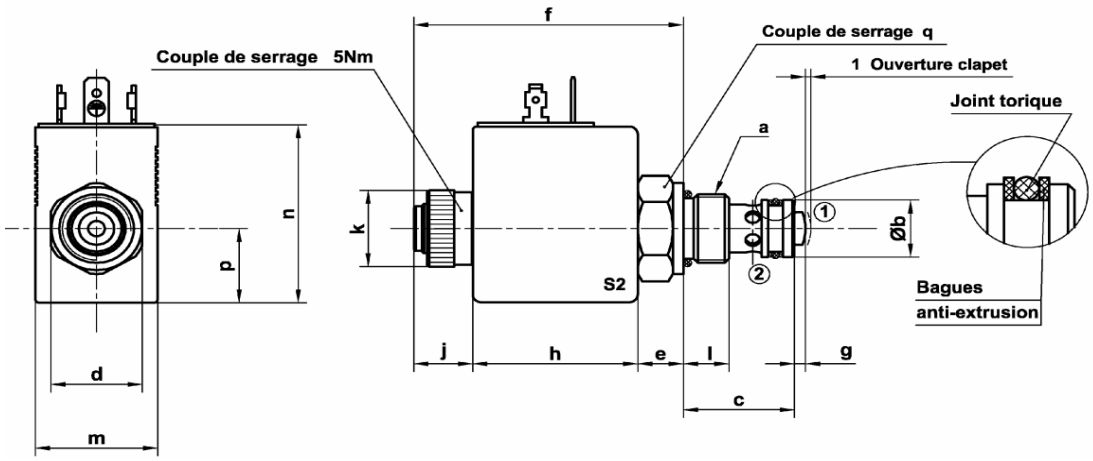


| a Taille | Implantation | b | c | d | e | f | g | h | j | k | l | m | n | p | q en Nm |
|---|---|---|---|---|---|---|---|---|---|---|---|---|---|---|---|
| 08 | 3/4"-16UNF | 12,65 | 27 | 24 | 11 | 65 | 2,7 | 40 | 14 | 20 | 11 | 29,5 | 47 | 19,5 | 40 |
| 58 | M18x1,50 | 15 | 27 | 22 | 11 | 65 | 2,7 | 40 | 14 | 20 | 11 | 29,5 | 47 | 19,5 | 40 |

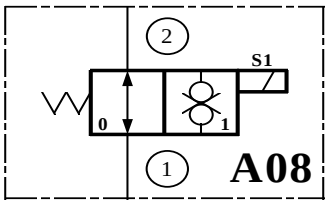


Normalement ouverte
bi-directionnelle - bi-étanche
Débit maxi: 25 l/min

Description :Un tiroir à clapet de forme approprié en acier traité coulisse avec un jeu réduit dans un corps en acier traité.
Fonctionnement : Position repos rappel par ressort - Position ouverte l'électro-aimant est excité en poussant.

**Codification** C E D | 58 | A08 | B | 8 | A | O | N

**Code Taille**
**08= 3/4" 16 UNF**
**58 = M 18 x 1,5**

**Code fonction**

**Tensions**
**A** = 12 Volt DC
**B** = 24 Volt DC
**E** = 24 Volt RAC*
**F** = 48 Volt RAC*
**G** = 110 Volt RAC*
**H** = 220 Volt RAC*
**VAC: bobines avec pont redresseur incorporé*
**RAC: utiliser obligatoirement un connecteur avec pont redresseur*

**Code bobine: 8**

**Connexion bobine**
**A** = lang.6,35 - DIN 43650
**B** = sortie Kostal
**F** = sortie filaire
**J** = AMP Junior

**Connecteurs**
*Voir pages 072 / 00 & 073 / 00*

**Cde manuelle**
**O** = sans Cde Manuelle
**A** = en devissant

**N -** Joints Nitrile - 40° + 100°C
**V -** Joints Viton - 20° + 150°C

**Caractéristiques : *voir au verso***

**Couples de serrage :** Page 232 / 00
**Caractéristiques des bobines** : Page 063 **/** 00
**Raccordement électrique :** Page 062 / 00
**Commandes manuelles :** Page 074 / 00
**Température** : *voir au verso*
**Préconisation de filtration** : Page 231/ 00
**Position montage** : sans restriction
**Cavités** : Pages 233 / 00 à 236 / 00
**Poids avec bobine** (sans connecteur) : 0,3 Kg

**Montage sur BAF :** Page 132 / 00
**Montage sur MBS® :** Page 175 / 00

**Collections de joints :** N° 200 010



EDITION 26 / 02 / 2008
V50 | 018 | 00

JTEKT HPI
Tél : 01 49 62 28 00 - Fax : 01 45 76 68 40

# CARACTERISTIQUES (cartouche seule)

## ELECTRO-VALVES à CLAPET - BI-DIRECTIONNELLE - BI-ETANCHE
## 2 VOIES - 2 POSITIONS

**Taille 08 - 3/4"16 UNF** CED 08 A08
**Taille 58 - M 18 x 150** CED 58 A08

## PERTES de CHARGE

| Type | ② ⇨ ① | ① ⇨ ② |
|---|---|---|
| **08 A08** | **1** | **1** |
| **58 A08** | **1** | **1** |

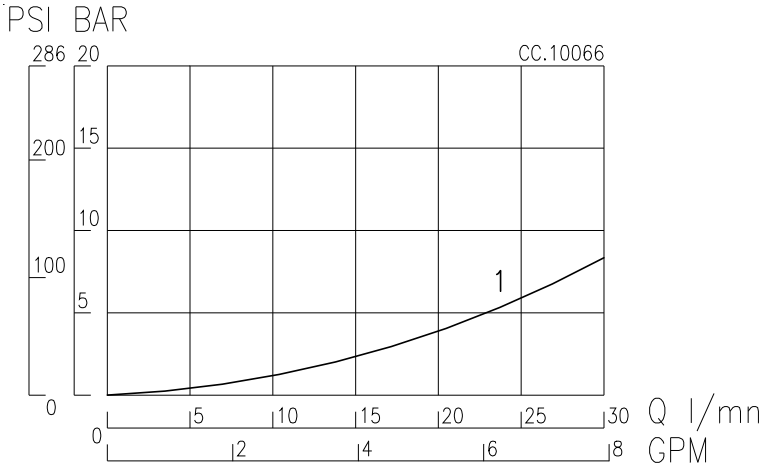


## LIMITE D'UTILISATION en PRESSION de TRAVAIL (sous tension nominale)

| Type | ② ⇨ ① | ① ⇨ ② |
|---|---|---|
| **08 A08** | **1** | **2** |
| **58 A08** | **1** | **2** |

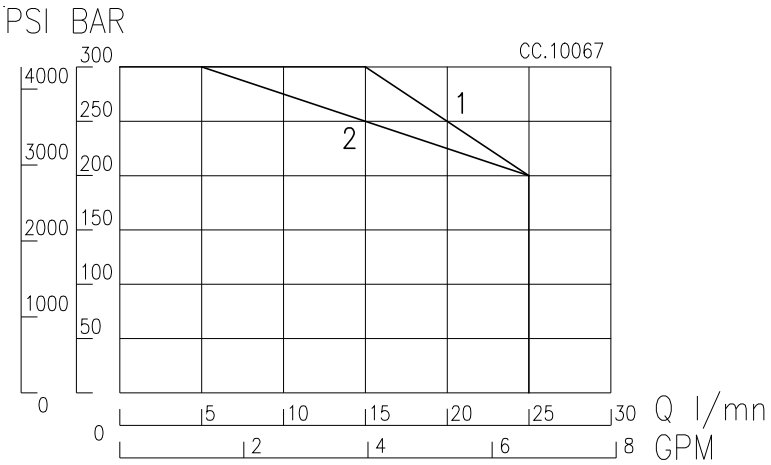


## TEMPS de REPONSE en ms
## début d'ouverture et de fermeture

| Type | en excitation | en désexcitation |
|---|---|---|
| **08 A08** | **20 - 30** | **25 - 40** |
| **58 A08** | **20 - 30** | **25 - 40** |

## FUITE INTERNE ADMISSIBLE
## à la pression de 200 bar

| Type | minimum | Maximum |
|---|---|---|
| **08 A08** | **0** | **5 gouttes / mn** |
| **58 A08** | **0** | **5 gouttes / mn** |
| Réduction des fuites après 5 minutes en pression | | |

Fluide : huile base minérale ou synthétique ( compatible avec les garnitures de joints ), ayant de bonnes propriétés de lubrification.
Viscosité comprise entre 8 et 450 cSt à la température d'emploi.

Température d'utilisation : -40°C + 100°C avec joints standards Nitrile.

Mesures effectuées : Température ambiante 22°C +/- 2°C
Température d'huile à 40°C
Huile SHELL Tellus T.46 - Viscosité 46 cSt à 40°C.
Tension nominale bobine chaude

RECOMMANDATIONS DE MONTAGE : Voir **F.T 50 1266** - Page 232 / 00

JTEKT HPI
Tél : 01 49 62 28 00 - Fax : 01 45 76 68 40

# ELECTRO-VALVES à CLAPET PILOTE

## 2 VOIES - 2 POSITIONS
## Taille 08 - 3/4" 16 UNF
# VNF 3G

***Pression maximum 300 bar***

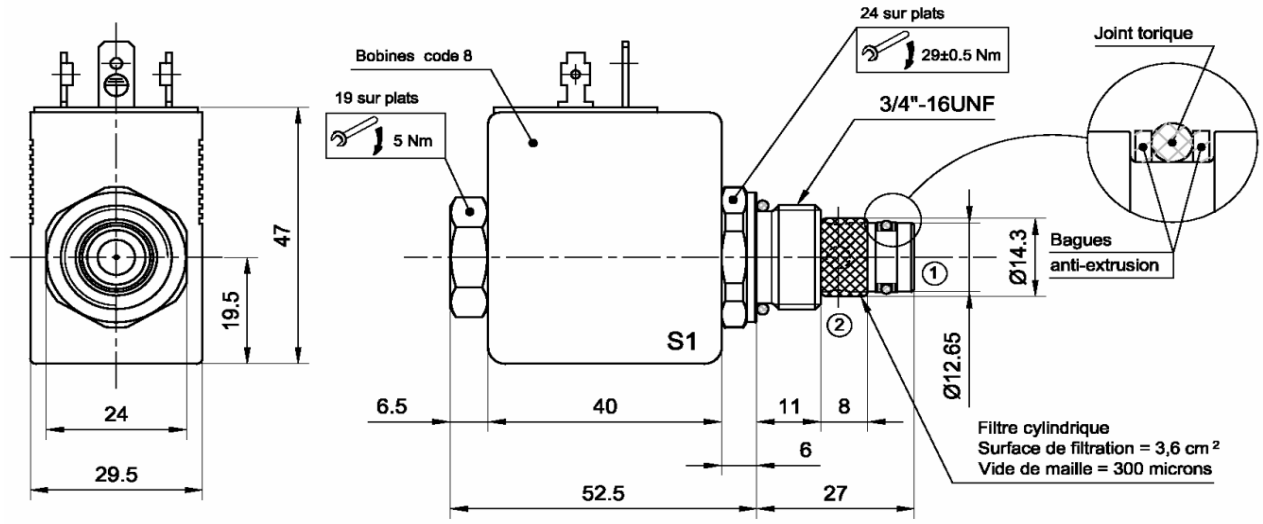


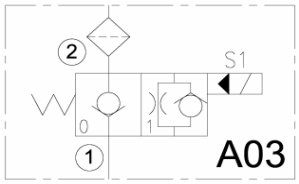


Normalement Fermé
non excité

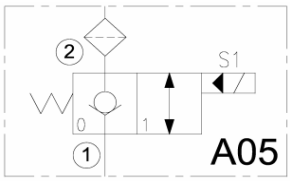


**CED 08 A03 - N° T301204**
Débit maxi: 30 l/mn

**CED 08 A05 - N° T301205**
Débit maxi: 30 l/mn

Description: La distribution s'éffectue par un clapet en acier traité piloté par un pointeau solidaire du noyau de l'électro-aimant .

Fonctionnement: A03 et A05 le clapet est normalement fermé au repos. L'orifice (2) est en communication avec l'orifice (1) lorsque l'électro-aimant est excité.

**Codification**

| C E D | 08 | A03 | B | 8 | A | O | N | 3G |
|---|---|---|---|---|---|---|---|---|

**Code Taille**
**08= 3/4" 16 UNF**

**Code fonction**

**Tensions**
**A** = 12 Volt DC
**B** = 24 Volt DC
**E** = 24 Volt RAC*
**F** = 48 Volt RAC*
**G** = 110 Volt RAC*
**H** = 220 Volt RAC*

**VAC: bobines avec pont redresseur incorporé*
**RAC: utiliser obligatoirement un connecteur avec pont redresseur*

**Code bobines:**
**8** = 30W
**2** = 22W
**7** = 18W

**Standard**

**Connexion bobine**
**A** = lang.6,35 - DIN 43650
**B** = sortie Kostal
**D** = Deutsch
**F** = sortie filaire
**J** = AMP Junior

**Connecteurs**
*Voir pages 072 / 00 & 073 / 00*
*N - Joint Nitrile -40 +100°C*

**Caractéristiques : *voir au verso***

**Couples de serrage :** Page 232 / 00
**Caractéristiques des bobines** : Page 063 **/** 00
**Raccordement électrique :** Page 062 / 00
**Température** : *voir au verso*
**Préconisation de filtration** : Page 231/ 00
**Position montage** : sans restriction
**Cavités** : Pages 233 / 00
**Poids avec bobine** (sans connecteur) : 0,4 Kg

**Montage sur BAF :** Page 132 / 00
**Montage sur MBS® :** Page 175 / 00

**Collections de joints :** N° 200 104

F.T 50 1272 1/2

EDITION 24 / 09 / 2008
V50 | 019 | 01

JTEKT HPI
Tél : 01 49 62 28 00 - Fax : 01 45 76 68 40

# CARACTERISTIQUES (cartouche seule)

## ELECTRO-VALVES à CLAPET PILOTE
## 2 VOIES - 2 POSITIONS

**Taille 08 - 3/4"16 UNF** CED 08 A03 - N° T301204
CED 08 A05 - N° T301205

## PERTES de CHARGE

| Type | ② ⇨ ① | ① ⇨ ② |
|---|---|---|
| **A03** | **1** | **2** |
| **A05** | **1** | **2** |

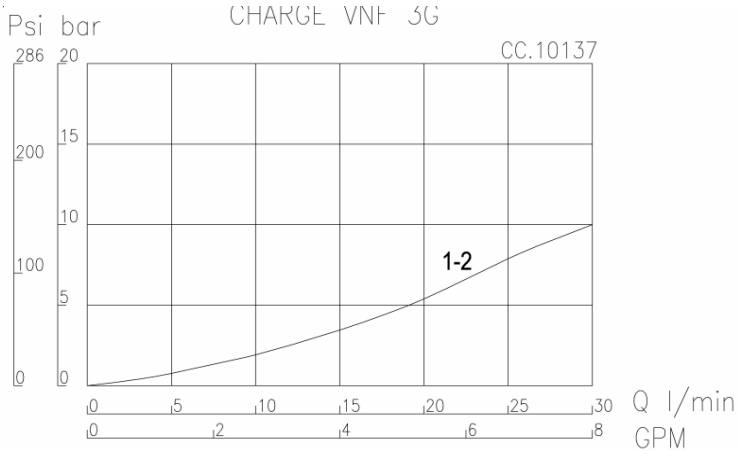


## LIMITE D'UTILISATION en PRESSION de TRAVAIL (sous tension nominale)

| Type | Repères | |
|---|---|---|
| | Codes bobines **B2 & B8** | Codes bobine **B7** |
| **A03** | **1** | **2** |
| **A05** | **1** | **2** |

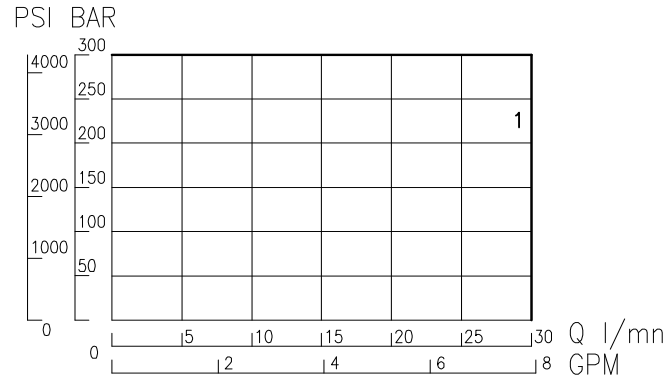


## TEMPS de REPONSE en ms
## début d'ouverture et de fermeture

| Type | en excitation | en désexcitation |
|---|---|---|
| **A03** | **20 - 60** | **30 - 70** |
| **A05** | **20 - 60** | **30 - 70** |

## FUITE INTERNE ADMISSIBLE
## à la pression de 200 bar

| Type | minimum | Maximum |
|---|---|---|
| **A03** | **0** | **0** |
| **A05** | **0** | **0** |
| Réduction des fuites après 5 minutes en pression | | |

Fluide : huile base minérale ou synthétique ( compatible avec les garnitures de joints ), ayant de bonnes propriétés de lubrification.
Viscosité comprise entre 8 et 450 cSt à la température d'emploi.

Température d'utilisation : -40°C + 100°C avec joints standards Nitrile.

Mesures effectuées : Température ambiante 22°C +/- 2°C
Température d'huile à 40°C
Huile SHELL Tellus T.46 - Viscosité 46 cSt à 40°C.
Tension nominale bobine chaude

RECOMMANDATIONS DE MONTAGE : Voir **F.T 50 1266** - Page 232 / 00

JTEKT HPI
Tél : 01 49 62 28 00 - Fax : 01 45 76 68 40

# ELECTRO-DISTRIBUTEURS A TIROIR

## 2 VOIES - 2 POSITIONS

***Pression maximum 300 bar***

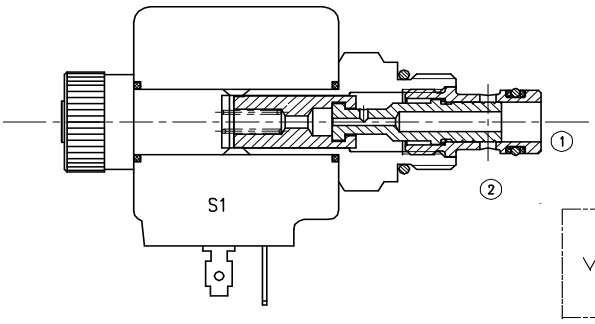


| | Débit maxi en l/mn | N° Page |
|---|---|---|
| CED 08 A01 | 18 | **021 / 00** |
| CED 58 A01 | 18 | **021 / 00** |
| CED 10 A01 | 40 | **024 / 00** |
| CED 16 A01 | 60 | **027 / 00** |

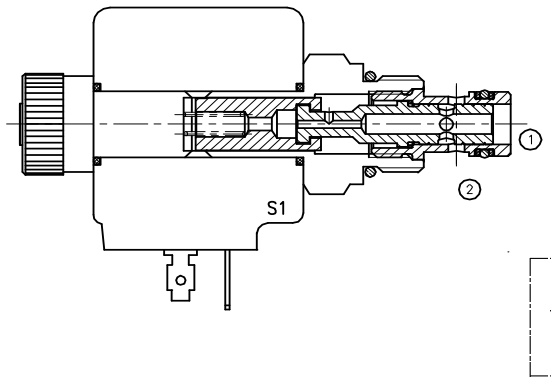


| | | |
|---|---|---|
| CED 08 A02 | 15 | **021 / 00** |
| CED 58 A02 | 15 | **021 / 00** |
| CED 10 A02 | 60 | **024 / 00** |
| CED 16 A02 | 50 | **027 / 00** |

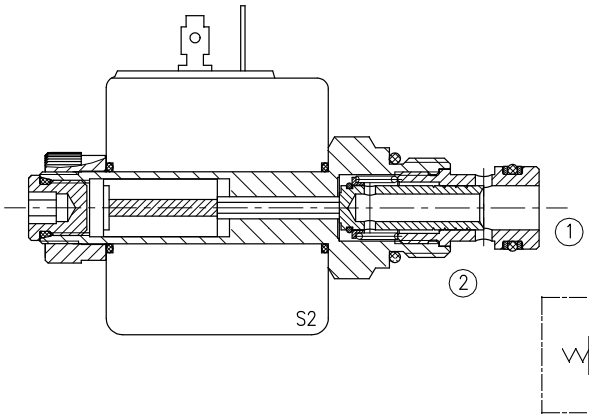


| | | |
|---|---|---|
| CED 08 A02-2 | 15 | **023 / 00** |
| CED 58 A02-2 | 15 | **023 / 00** |
| Version " en poussant " | | |

| | | |
|---|---|---|
| CED 10 A202 | 60 | **026 / 00** |
| avec amortissement | | |

F.T 50 1107

JTEKT HPI
Tél : 01 49 62 28 00 - Fax : 01 45 76 68 40

# ELECTRO-DISTRIBUTEURS A TIROIR
# Version en TIRANT

**Taille 08 - 3/4" 16 UNF**
CED 08 A01 - CED 08 A02

**2 VOIES - 2 POSITIONS**
***Pression maximum 300 bar***

**Taille 58 - M 18 x 1,5**
CED 58 A01 -
CED 58 A02 ... **1**

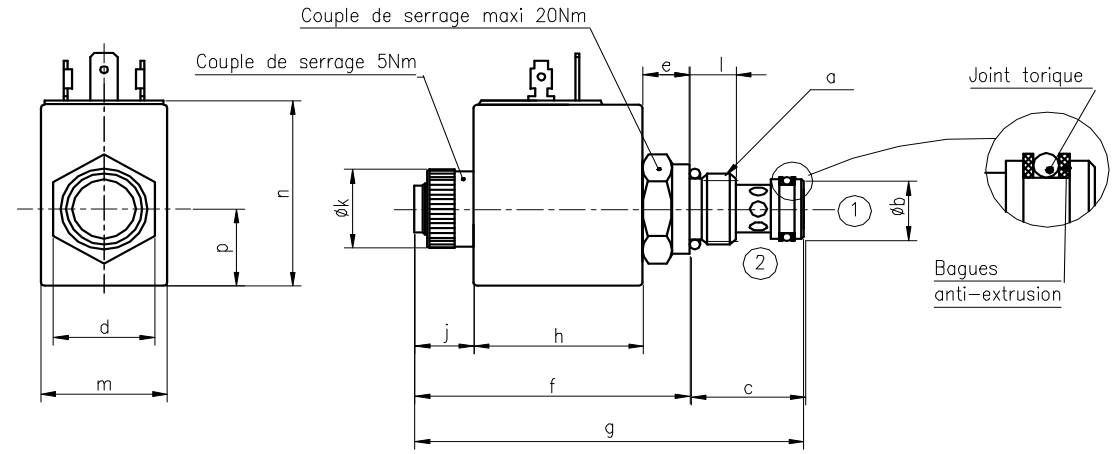


| a Taille | Implantation | b | c | d | e | f | g | h | j | k | l | m | | n | | p | |
|---|---|---|---|---|---|---|---|---|---|---|---|---|---|---|---|---|---|
| | | | | | | | | | | | | bobine code 2 | bobine code 8 | bobine code 2 | bobine code 8 | bobine code 2 | bobine code 8 |
| **08*** | 3/4"-16UNF | 12,65 | 27 | 24 | 11 | 65 | 92 | 40 | 14 | 20 | 11 | 36 | 29,5 | 47,8 | 47 | 23 | 19,5 |
| **58** | M18x1,50 | 15 | 27 | 22 | 11 | 65 | 92 | 40 | 14 | 20 | 11 | 36 | 29,5 | 47,8 | 47 | 23 | 19,5 |

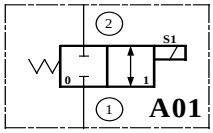


**Normalement fermé**
**non excité**

CED 08 A01 Débit maxi: 18 l/mn
CED 58 A01 Débit maxi: 18 l/mn

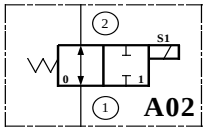


**Normalement ouvert**
**non excité**

CED 08 A02 Débit maxi: 15 l/mn
CED 58 A02 ...**1** Débit maxi: 15 l/mn

Description: Un tiroir cylindrique de forme approprié en acier traité coulisse avec un jeu réduit dans un corps en acier traité.

Fonctionnement : **A01** le tiroir est normalement fermé au repos. L'orifice 2 est en communication avec l'orifice 1 lorsque l'electro-aimant est excité.
**A02** le tiroir est normalement ouvert au repos. L'orifice 2 est bloqué lorsque l'électro-aimant est excité.

**Codification** C E D | 58 | A02 | B | 8 | A | O | N | 1 — Code **1** pour 58 A02 seulement

**Code taille**
**58** = M18x1,5
**08** = 3/4"16 UNF

**Code fonction**

**Tensions**
**A** = 12 Volt DC
**B** = 24 Volt DC
**E** = 24 Volt VAC* ou RAC*
**F** = 48 Volt VAC* ou RAC*
**G** = 110 Volt VAC* ou RAC*
**H** = 220 Volt VAC* ou RAC*

*VAC: bobines avec pont redresseur incorporé
**RAC* : utiliser obligatoirement un connecteur avec pont redresseur*

**Code bobine** = 8

**Connexion bobine**
**A** = lang.6,35 - DIN 43650
**B** = sortie Kostal
**D** = Deutsch
**F** = sortie filaire
**J** = AMP Junior

**Cde manuelle**
**O** = sans cde manuelle
**A** = version en dévissant
**C** = version en tirant

**N** - Joints Nitrile - 40° + 100°C
**V** - Joints Viton - 20° + 150°C

**Connecteurs**
*Voir pages 072 / 00 & 073 / 00*

**Caractéristiques** : ***voir au verso***

**Couples de serrage :** Page 232 / 00
**Caractéristiques des bobines** : Page 063 **/** 00
**Raccordement électrique :** Page 062 / 00
**Commandes manuelles :** Page 074 / 00
**Température** : *voir au verso*
**Préconisation de filtration** : Page 231 / 00
**Position montage** : sans restriction
**Cavités** : Page 233 / 00 (T.08) et 238 / 00 (T.58)
**Poids avec bobine** (sans connecteur) : 0,3 Kg

**Montage sur BAF :** Page 133 / 00
**Montage sur MBS® :** Page 176 / 00

**Collections de joints:**
**Taille 58** N° 200 110
**Taille 08** N° 200 104



EDITION 10 / 10 / 2005
V50 | 021 | 00

JTEKT HPI
Tél : 01 49 62 28 00 - Fax : 01 45 76 68 40

# CARACTERISTIQUES (cartouche seule)

## ELECTRO-DISTRIBUTEURS à TIROIR - Version EN TIRANT
## 2 VOIES - 2 POSITIONS

**Taille 08 - 3/4" 16 UNF**
CED 08 A01 - CED 08 A02

**Taille 58 - M 18 x 1,5**
CED 58 A01 - CED 58 A02 ... **1**

## PERTES de CHARGE

| Type | ② ⇨ ① | ① ⇨ ② |
|---|---|---|
| **A01** | **1** | **1** |
| **A02** | **2** | **2** |
| | | |
| | | |

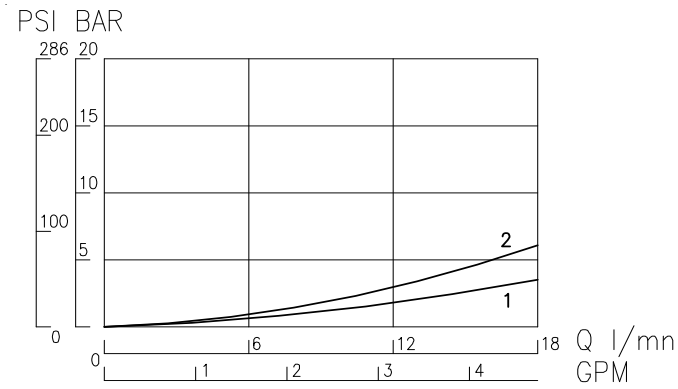


## LIMITE D'UTILISATION en PRESSION de TRAVAIL (sous tension nominale)

| Type | ② ⇨ ① | ① ⇨ ② |
|---|---|---|
| **A01** | **1** | **2** |
| **A02** | **1** | **3** |
| | | |
| | | |

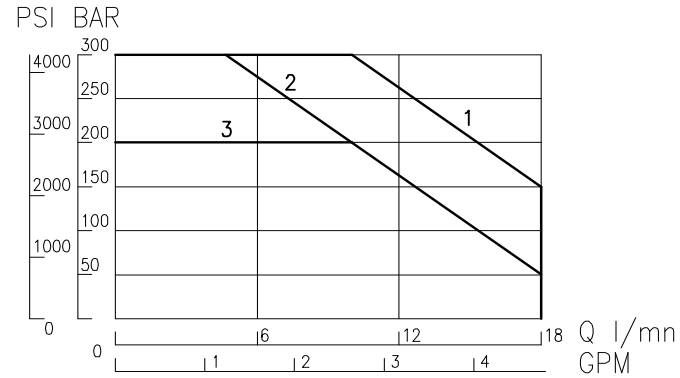


## TEMPS de REPONSE en ms
## début d'ouverture et de fermeture

| Type | en excitation | en désexcitation |
|---|---|---|
| **A01** | **30 - 60** | **30 - 50** |
| **A02** | **30 - 60** | **30 - 50** |
| | | |
| | | |

## FUITE INTERNE ADMISSIBLE
## à la pression de 200 bar

| Type | minimum | Maximum |
|---|---|---|
| **A01** | **10 cm3/mn** | **40 cm3/mn** |
| **A02** | **10 cm3/mn** | **40 cm3/mn** |
| | | |
| | | |
| Réduction des fuites après 5 minutes en pression | | |

Fluide : huile base minérale ou synthétique ( compatible avec les garnitures de joints ), ayant de bonnes propriétés de lubrification.
Viscosité comprise entre 8 et 450 cSt à la température d'emploi.

Température d'utilisation : -40°C + 100°C avec joints standards Nitrile.

Mesures effectuées : Température ambiante 22°C +/- 2°C
Température d'huile à 40°C
Huile SHELL Tellus T.46 - Viscosité 46 cSt à 40°C.
Tension nominale bobine chaude

RECOMMANDATIONS DE MONTAGE : Voir **F.T 50 1266** - Page 232 / 00



EDITION 23 / 07 / 2001
V50 | 022 | 00

JTEKT HPI
Tél : 01 49 62 28 00 - Fax : 01 45 76 68 40

# ELECTRO-DISTRIBUTEURS A TIROIR
# Version en POUSSANT

**Taille 08 - 3/4" 16 UNF**
CED 08 A02 ... ... **2**

**2 VOIES - 2 POSITIONS**
***Pression maximum 300 bar***

**Taille 58 - M 18 x 1,5**
CED 58 A02 ... ... **2**

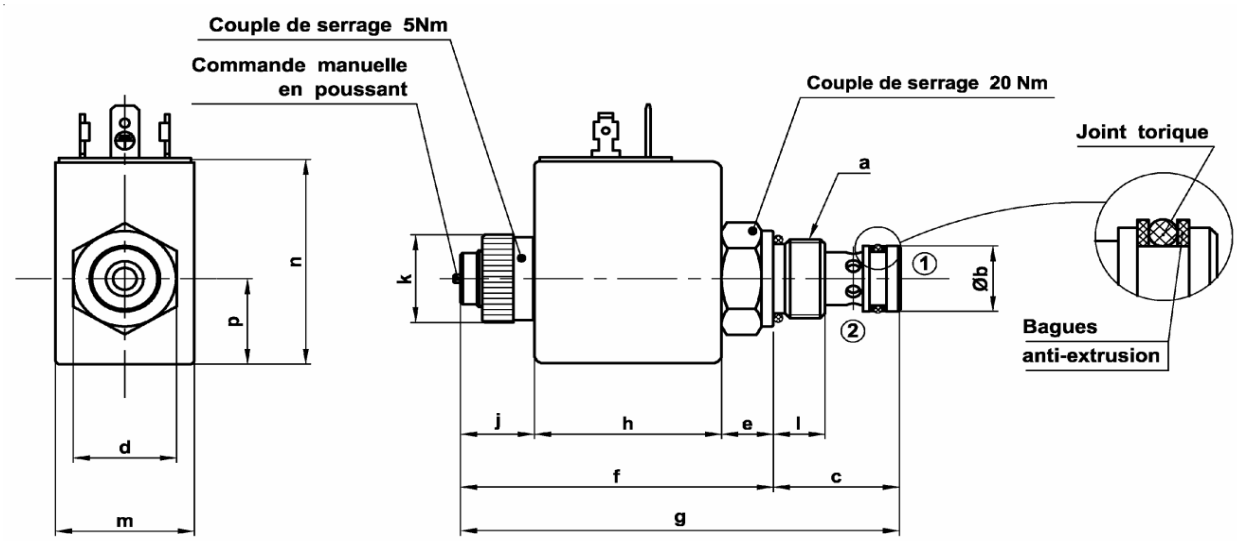


| a Taille | Implantation | b | c | d | e | f | g | h | j | k | l | m | | n | | p | |
|---|---|---|---|---|---|---|---|---|---|---|---|---|---|---|---|---|---|
| | | | | | | | | | | | | bobine code 2 | bobine code 8 | bobine code 2 | bobine code 8 | bobine code 2 | bobine code 8 |
| **08*** | 3/4"-16UNF | 12,65 | 27 | 24 | 11 | 67 | 94 | 40 | 16 | 20 | 11 | 36 | 30 | 47,8 | 47 | 23 | 19,5 |
| **58** | M18x1,50 | 15 | 27 | 22 | 11 | 67 | 94 | 40 | 16 | 20 | 11 | 36 | 30 | 47,8 | 47 | 23 | 19,5 |

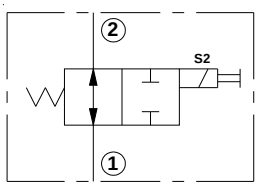


**A02**

Normalement ouvert
non excité
Débit maxi: 15 l/mn

Description: Un tiroir cylindrique de forme approprié en acier traité coulisse avec un jeu réduit dans un corps en acier traité.

Fonctionnement : Le tiroir est normalement ouvert au repos. L'orifice 2 est bloqué lorsque l'electro-aimant est excité.

**Codification** C E D | 58 | A02 | B | 8 | A | O | N | 2 — Version **EN POUSSANT**

**Code taille**
**58** = M18x1,5
**08** = 3/4"16 UNF

**Code fonction**

**Tensions**
**A** = 12 Volt DC
**B** = 24 Volt DC
**E** = 24 Volt VAC* ou RAC*
**F** = 48 Volt VAC* ou RAC*
**G** = 110 Volt VAC* ou RAC*
**H** = 220 Volt VAC* ou RAC*

*VAC: bobines avec pont redresseur incorporé
*RAC : utiliser obligatoirement un connecteur avec pont redresseur

**Code bobine** = 8

**Connexion bobine**
**A** = lang.6,35 - DIN 43650
**B** = sortie Kostal
**F** = sortie filaire
**J** = AMP Junior

**Cde manuelle**
**O** = sans cde manuelle
**A** = version en dévissant
**E** = version en poussant

**N** - Joints Nitrile - 40° + 100°C
**V** - Joints Viton - 20° + 150°C

**Connecteurs**
*Voir pages 072 / 00 & 073 / 00*

**Couples de serrage :** Page 232 / 00
**Caractéristiques des bobines** : Page 063 **/** 00
**Raccordement électrique :** Page 062 / 00
**Commandes manuelles :** Page 074 / 00
**Température** : *voir au verso*

**Préconisation de filtration** : Page 231 / 00
**Position montage** : sans restriction

**Cavités** : Page 238 / 00
**Poids avec bobine** (sans connecteur) : 0,3 Kg

**Montage sur BAF :** Page 133 / 00
**Montage sur MBS® :** Page 176 / 00

**Collections de joints:**
**Taille 58** N° 200 110
**Taille 08** N° 200 104

F.T 50 1109

EDITION **26 / 02 / 2008**

V50 | 023 | 00

Tél : 01 49 62 28 00 - Fax : 01 45 76 68 40

# ELECTRO-DISTRIBUTEURS A TIROIR

## 2 VOIES - 2 POSITIONS

***Pression maximum 300 bar***

**Taille 10 - 3/4" 16 UNF** CED 10 A01 - CED 10 A02 - 2

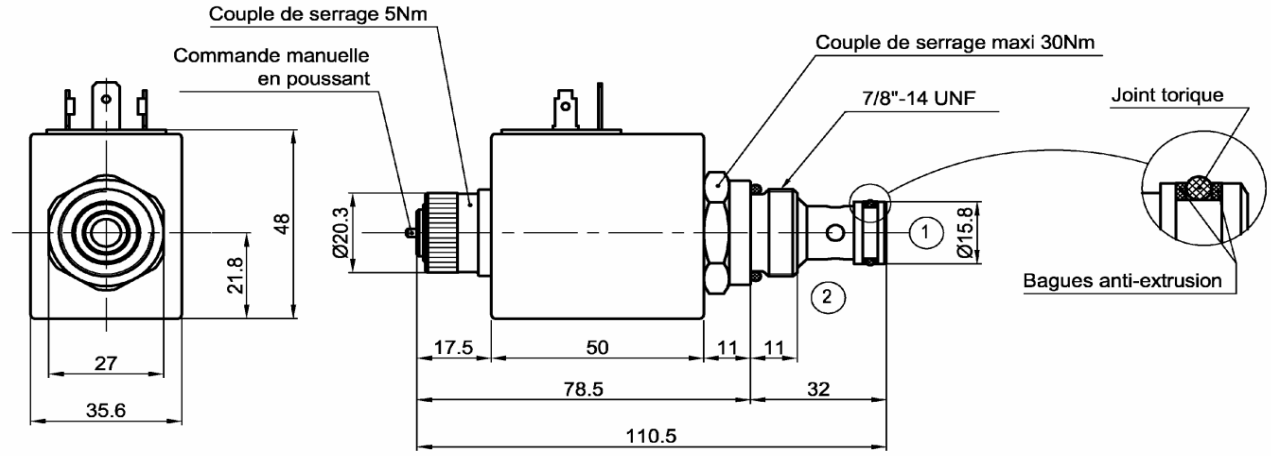


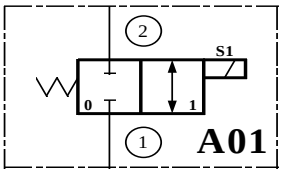


**Normalement fermé**
**non excité**

CED 10 A01 Débit maxi: 40 l/mn

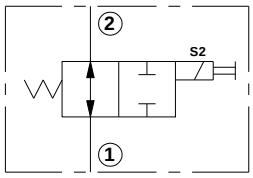


**A02**
**Normalement ouvert**
**non excité**

CED 10 A02 Débit maxi: 60 l/mn

Description: Un tiroir cylindrique de forme approprié en acier traité coulisse avec un jeu réduit dans un corps en acier traité.

Fonctionnement : **A01** le tiroir est normalement fermé au repos. L'orifice 2 est en communication avec l'orifice 1 lorsque l'electro-aimant est excité.
**A02** le tiroir est normalement ouvert au repos. L'orifice 2 est bloqué lorsque l'électro-aimant est excité.

**Codification** C E D | 58 | A02 | B | 8 | A | O | N | 1 — Code **1** pour 58 A02 seulement

**Code taille**
**58** = M18x1,5
**08** = 3/4"16 UNF

**Code fonction**

**Tensions**
**A** = 12 Volt DC
**B** = 24 Volt DC
**E** = 24 Volt RAC
**F** = 48 Volt RAC
**G** = 110 Volt RAC
**H** = 220 Volt RAC

**Code bobine** = 8

**Connexion bobine**
**A** = lang.6,35 - DIN 43650
**B** = sortie Kostal
**D** = Deutsch
**F** = sortie filaire
**J** = AMP Junior

**Cde manuelle**
**O** = sans cde manuelle
**A** = version en dévissant
**E** = version en poussant

**N** - Joints Nitrile - 40° + 100°C
**V** - Joints Viton - 20° + 150°C

**Connecteurs**
*Voir pages 072 / 00 & 073 / 00*

**Caractéristiques: voir au verso**

**Couples de serrage :** Page 232 / 00
**Caractéristiques des bobines** : Page 063 **/** 00
**Raccordement électrique :** Page 062 / 00
**Commandes manuelles :** Page 074 / 00
**Température** : *voir au verso*
**Préconisation de filtration** : Page 231/ 00
**Position montage** : sans restriction
**Cavités** : Page 233 / 00
**Poids avec bobine** (sans connecteur) : 0,3 Kg

**Montage sur BAF :** Page 133 / 00
**Montage sur MBS® :** Page 176/ 000

**Collections de joints:** N° 200 104

F.T 50 1110 1/2

EDITION 26 / 02 / 2008
V50 | 024 | 00

JTEKT HPI
Tél : 01 49 62 28 00 - Fax : 01 45 76 68 40

# CARACTERISTIQUES (cartouche seule)

## ELECTRO-DISTRIBUTEURS à TIROIR
## 2 VOIES - 2 POSITIONS

**Taille 10 - 7/8" 14 UNF** CED 10 A01 - CED 10 A02

## PERTES de CHARGE

| Type | ② ⇨ ① | ① ⇨ ② |
|---|---|---|
| **A01** | **1** | **1** |
| **A02** | **2** | **2** |
| | | |
| | | |

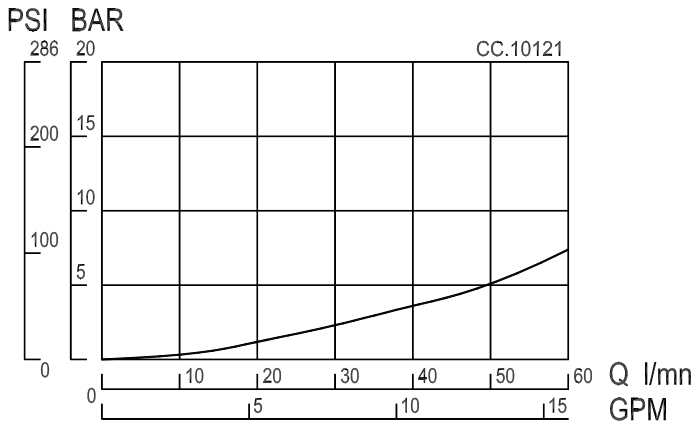


## LIMITE D'UTILISATION en PRESSION de TRAVAIL (sous tension nominale)

| Type | ② ⇨ ① | ① ⇨ ② |
|---|---|---|
| **A01** | **1** | **1** |
| **A02** | **1** | **2** |
| | | |
| | | |

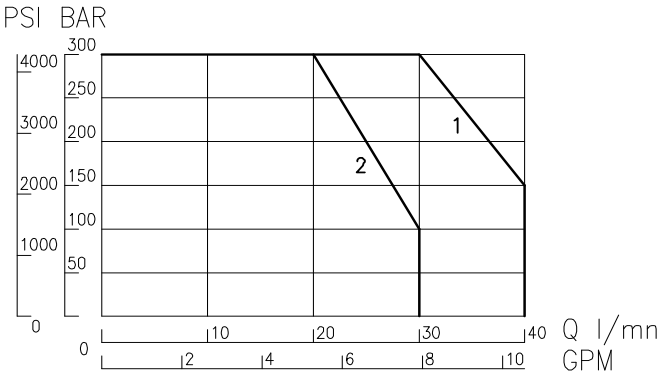


## TEMPS de REPONSE en ms
## début d'ouverture et de fermeture

| Type | en excitation | en désexcitation |
|---|---|---|
| **A01** | **35 - 80** | **30 - 70** |
| **A02** | **35 - 80** | **30 - 70** |
| | | |
| | | |

## FUITE INTERNE ADMISSIBLE
## à la pression de 200 bar

| Type | minimum | Maximum |
|---|---|---|
| **A01** | **15 cm3/mn** | **80 cm3/mn** |
| **A02** | **15 cm3/mn** | **80 cm3/mn** |
| | | |
| | | |
| Réduction des fuites après 5 minutes en pression | | |

Fluide : huile base minérale ou synthétique ( compatible avec les garnitures de joints ), ayant de bonnes propriétés de lubrification.
Viscosité comprise entre 8 et 450 cSt à la température d'emploi.

Température d'utilisation : -40°C + 100°C avec joints standards Nitrile.

Mesures effectuées : Température ambiante 22°C +/- 2°C
Température d'huile à 40°C
Huile SHELL Tellus T.46 - Viscosité 46 cSt à 40°C.
Tension nominale bobine chaude

RECOMMANDATIONS DE MONTAGE : Voir **F.T 50 1266** - Page 232 / 00

JTEKT HPI
Tél : 01 49 62 28 00 - Fax : 01 45 76 68 40

# ELECTRO-DISTRIBUTEURS A TIROIR AVEC AMORTISSEMENT

## 2 VOIES - 2 POSITIONS

***Pression maximum 300 bar***

**Taille 10 - 7/8" 14 UNF**

CED 10 A202 ... EN - 2
CED 10 A202 ... BN - 2

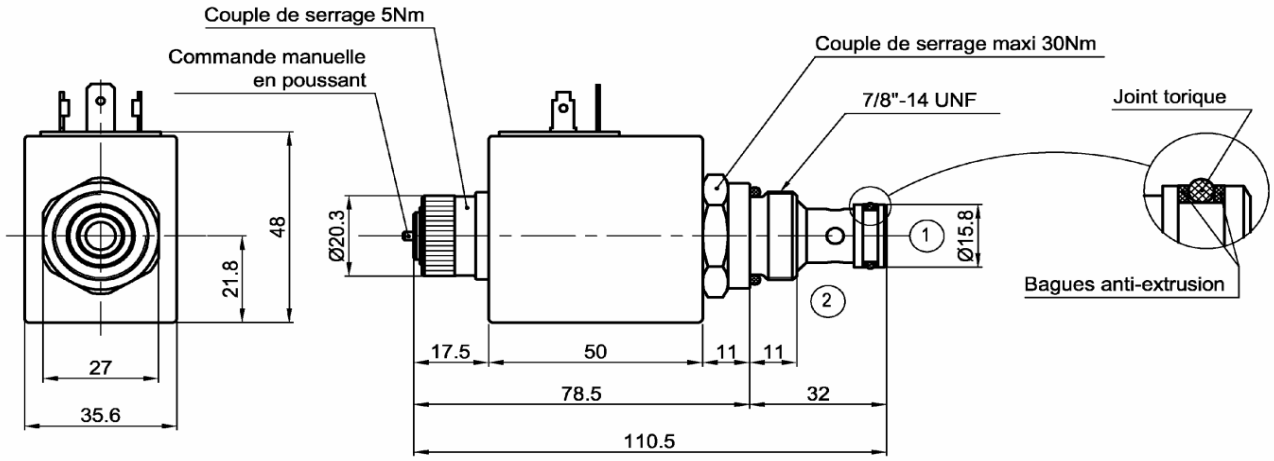


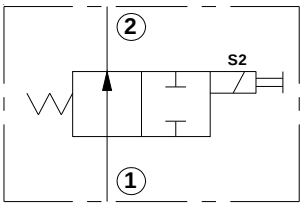


**Normalement ouvert**
**non excité**

| | | |
|---|---|---|
| CED 10 A202 ... EN-2 | (avec commande manuelle en poussant) | Débit maxi: 15 l/mn |
| CED 10 A202 ... BN-2 | (avec commande manuelle en vissant) | Débit maxi: 15 l/mn |

Description: Un tiroir cylindrique de forme approprié en acier traité coulisse avec un jeu réduit dans un corps en acier traité.

Fonctionnement : Le tiroir est normalement ouvert au repos. L'orifice 2 est bloqué lorsque l'électro-aimant est excité.

**Codification**

| C | E | D | 10 | A202 | B | 5 | A | E | N | 2 |
|---|---|---|---|---|---|---|---|---|---|---|

2ème Génération

**Code taille**
**10** = 7/8" 14 UNF

**Code fonction**

**Tensions**
**A** = 12 Volt DC
**B** = 24 Volt DC
**E** = 24 Volt VAC* ou RAC*
**F** = 48 Volt VAC* ou RAC*
**G** = 110 Volt VAV* ou RAC*
**H** = 220 Volt VAC* ou RAC*

**VAC: bobines avec pont redresseur incorporé*
**RAC: utiliser obligatoirement un connecteur avec pont redresseur*

**Code bobine** = 5

**Connexion bobine**
**A** = lang.6,35 - DIN 43650
**B** = sortie Kostal
**D** = Deutsch
**F** = sortie filaire
**J** = AMP Junior

**Connecteurs**
*Voir pages 072 / 00 & 073 / 00*

**Cde manuelle de sécurité**
**B** = version en vissant
**E** = version en poussant

**N** - Joints Nitrile - 40° + 100°C
**V** - Joints Viton - 20° + 150°C

**Couples de serrage :** Page 232 / 00
**Caractéristiques des bobines** : Page 063 **/** 00
**Raccordement électrique :** Page 062 / 00
**Commandes manuelles :** Page 074 / 00
**Température** : *voir au verso*
**Préconisation de filtration** : Page 231 / 00
**Position montage** : sans restriction
**Cavités** : Page 233 / 00
**Poids avec bobine** (sans connecteur) : 0,3 Kg

**Montage sur BAF :** Page 133 / 00
**Montage sur MBS® :** Page 176 / 00

**Collections de joints:** N° 200 104

JTEKT HPI
Tél : 01 49 62 28 00 - Fax : 01 45 76 68 40

# ELECTRO-DISTRIBUTEURS A TIROIR

## 2 VOIES - 2 POSITIONS

***Pression maximum 300 bar***

**Taille 16 - 1" 5/16 12 UNF** CED 16 A01 - CED 16 A02

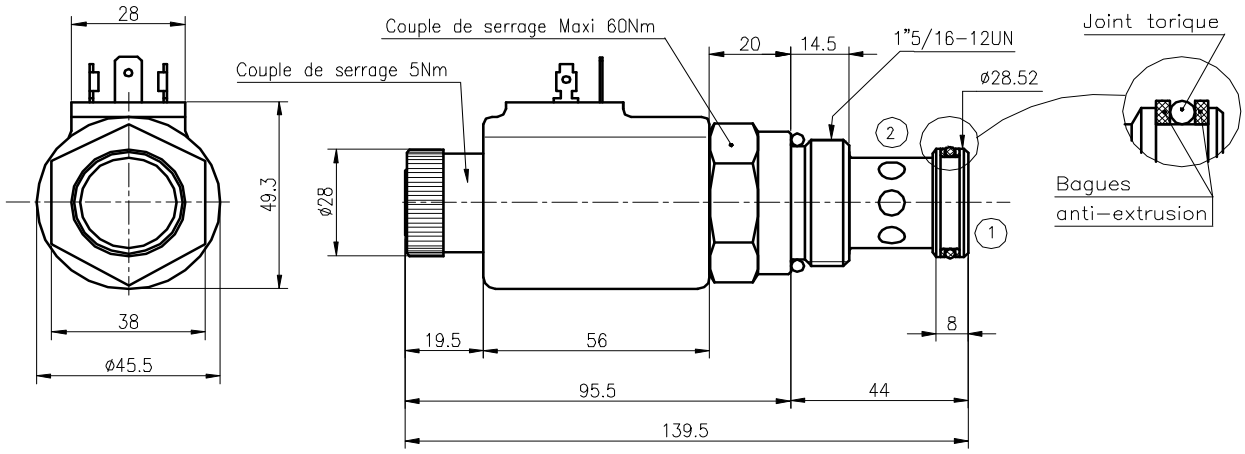


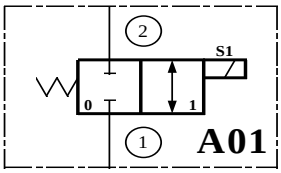


**Normalement fermé**
**non excité**

CED 16 A01 Débit maxi: 40 l/mn

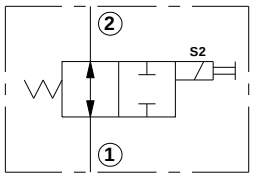


**A02**
**Normalement ouvert**
**non excité**

CED 16 A02 Débit maxi: 60 l/mn

Description: Un tiroir cylindrique de forme approprié en acier traité coulisse avec un jeu réduit dans un corps en acier traité.

Fonctionnement : **A01** le tiroir est normalement fermé au repos. L'orifice 2 est en communication avec l'orifice 1 lorsque l'electro-aimant est excité.
**A02** le tiroir est normalement ouvert au repos. L'orifice 2 est bloqué lorsque l'électro-aimant est excité.

**Codification**

| C | E | D | 10 | A02 | B | 4 | A | O | N |
|---|---|---|---|---|---|---|---|---|---|

**Code taille**
**16** = 1" 5/16 12 UN

**Code fonction**

**Tensions**
**A** = 12 Volt DC
**B** = 24 Volt DC
**E** = 24 Volt RAC
**F** = 48 Volt RAC
**G** = 110 Volt RAC
**H** = 220 Volt RAC

**Code bobine** = 4

**Connexion bobine**
**A** = lang.6,35 - DIN 43650
**B** = sortie Kostal

**Cde manuelle**
**O** = sans Cde manuelle
**A** = version en dévissant
**C** = version en tirant

**N** - Joints Nitrile - 40° + 100°C
**V** - Joints Viton - 20° + 150°C

**Connecteurs**
*Voir pages 072 / 00 & 073 / 00*

**Caractéristiques** : ***voir au verso***

**Couples de serrage :** Page 232/ 00
**Caractéristiques des bobines** : Page 063 **/** 00
**Raccordement électrique :** Page 062 / 00
**Commandes manuelles :** Page 074 / 00
**Température** : *voir au verso*
**Préconisation de filtration** : Page 231 / 00
**Position montage** : sans restriction
**Cavités** : Page 233 / 00
**Poids avec bobine** (sans connecteur) : 0,8 Kg

**Montage sur BAF :** Page 133 / 00
**Montage sur MBS® :** Page 176 / 00

**Collections de joints:** N° 200 104



EDITION 10 / 10 / 2005
V50 | 027 | 00

JTEKT HPI
Tél : 01 49 62 28 00 - Fax : 01 45 76 68 40

# CARACTERISTIQUES (cartouche seule)

## ELECTRO-DISTRIBUTEURS à TIROIR
## 2 VOIES - 2 POSITIONS

**Taille 16 - 1" 5/16 12 UNF** CED 16 A01 - CED 16 A02

### PERTES de CHARGE

| Type | ② ⇨ ① | ① ⇨ ② |
|---|---|---|
| **A01** | **1** | **1** |
| **A02** | **2** | **2** |
| | | |
| | | |

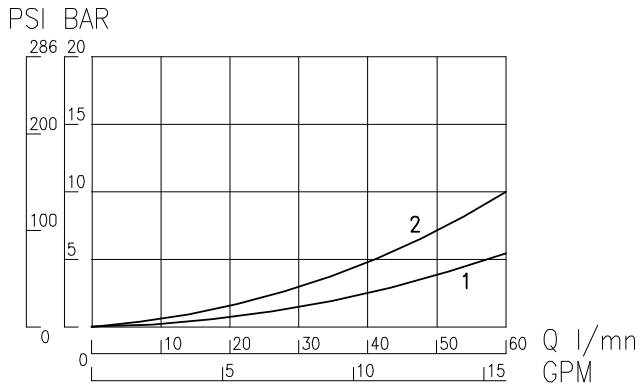


### LIMITE D'UTILISATION en PRESSION de TRAVAIL (sous tension nominale)

| Type | ② ⇨ ① | ① ⇨ ② |
|---|---|---|
| **A01** | **1** | **2** |
| **A02** | **1** | **2** |
| | | |
| | | |

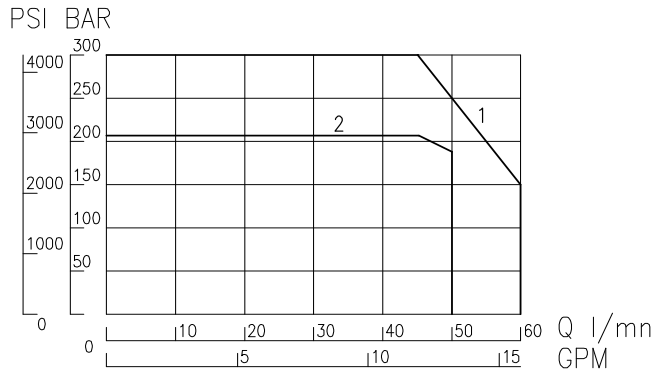


### TEMPS de REPONSE en ms
### début d'ouverture et de fermeture

| Type | en excitation | en désexcitation |
|---|---|---|
| **A01** | **40 - 100** | **30 - 90** |
| **A02** | **40 - 100** | **30 - 90** |
| | | |
| | | |

### FUITE INTERNE ADMISSIBLE
### à la pression de 200 bar

| Type | minimum | Maximum |
|---|---|---|
| **A01** | **25 cm3/mn** | **100 cm3/mn** |
| **A02** | **25 cm3/mn** | **100 cm3/mn** |
| | | |
| | | |
| Réduction des fuites après 5 minutes en pression | | |

Fluide : huile base minérale ou synthétique ( compatible avec les garnitures de joints ), ayant de bonnes propriétés de lubrification.
Viscosité comprise entre 8 et 450 cSt à la température d'emploi.

Température d'utilisation : -40°C + 100°C avec joints standards Nitrile.

Mesures effectuées : Température ambiante 22°C +/- 2°C
Température d'huile à 40°C
Huile SHELL Tellus T.46 - Viscosité 46 cSt à 40°C.
Tension nominale bobine chaude

RECOMMANDATIONS DE MONTAGE : Voir **F.T 50 1266** - Page 232 / 00

JTEKT HPI
Tél : 01 49 62 28 00 - Fax : 01 45 76 68 40

# ELECTRO-DISTRIBUTEURS A TIROIR

## 3 VOIES - 2 POSITIONS

***Pression maximum 300 bar***

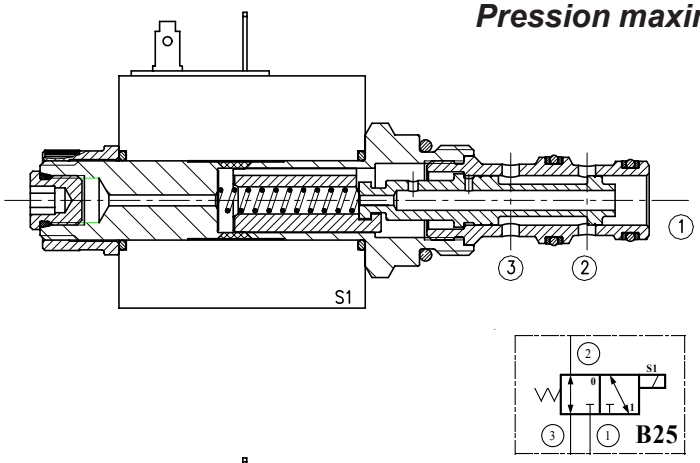





| | Débit maxi en l/mn | N° Page |
|---|---|---|
| CED 08 B25 | 18 | **031 / 00** |
| CED 10 B25 | 50 | **033 / 00** |
| CED 16 B25 | 60 | **035 / 00** |

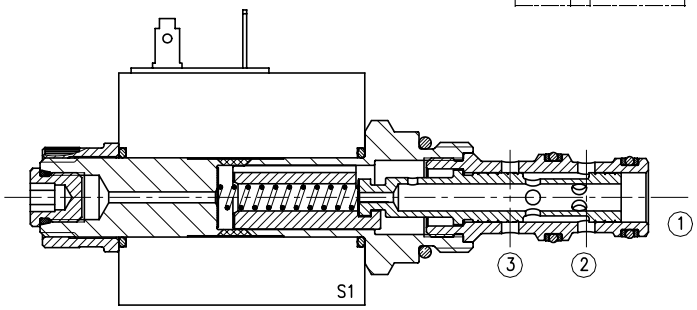


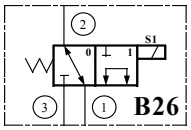


| | | |
|---|---|---|
| CED 08 B26 | 12 | **031 / 00** |
| CED 58 B26 | 25 | **033 / 00** |
| CED 10 B26 | 45 | **035 / 00** |

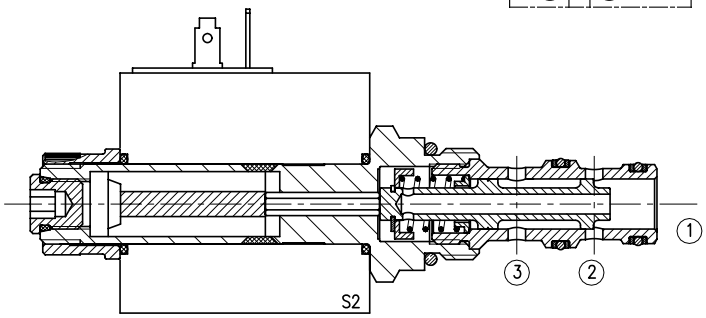


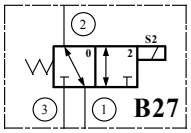


| | | |
|---|---|---|
| CED 08 B27 | 18 | **031 / 00** |
| CED 10 B27 | 50 | **033 / 00** |
| CED 16 B27 | 60 | **035 / 00** |

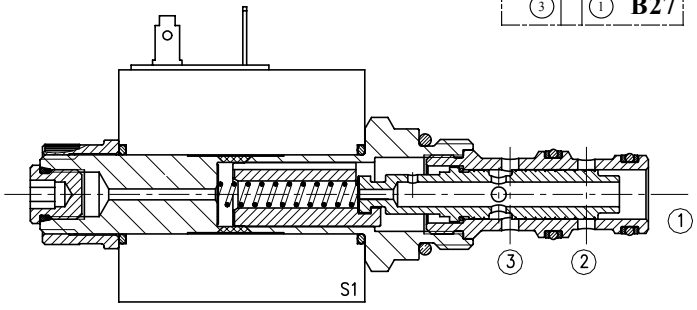


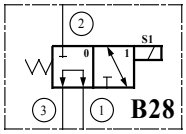


| | | |
|---|---|---|
| CED 08 B28 | 12 | **031 / 00** |
| CED 10 B28 | 25 | **033 / 00** |
| CED 16 B28 | 45 | **035 / 00** |

JTEKT HPI
Tél : 01 49 62 28 00 - Fax : 01 45 76 68 40

# ELECTRO-DISTRIBUTEURS A TIROIR

## 3 VOIES - 2 POSITIONS

*Pression maximum 300 bar*

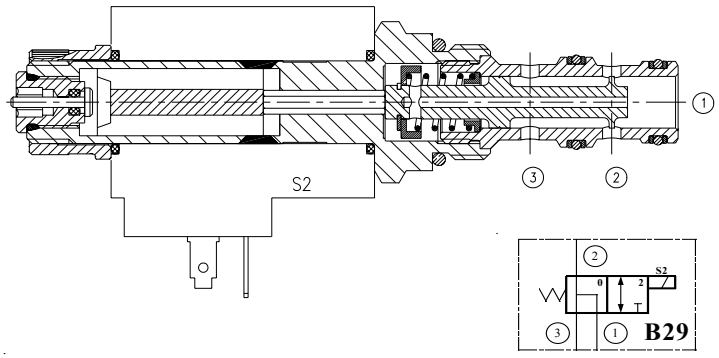





| | Débit maxi en l/mn | N° Page |
|---|---|---|
| CED 08 B29 | 12 | **031 / 00** |
| CED 10 B29 | 25 | **033 / 00** |
| CED 16 B29 | 45 | **035 / 00** |

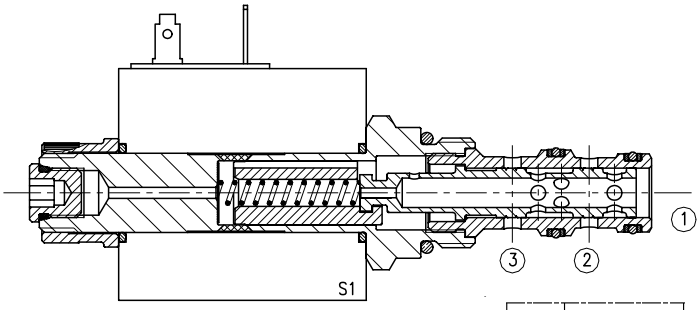


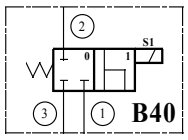


| | | |
|---|---|---|
| CED 08 B40 | 12 | **031 / 00** |
| CED 58 B40 | 25 | **033 / 00** |
| CED 10 B40 | 45 | **035 / 00** |

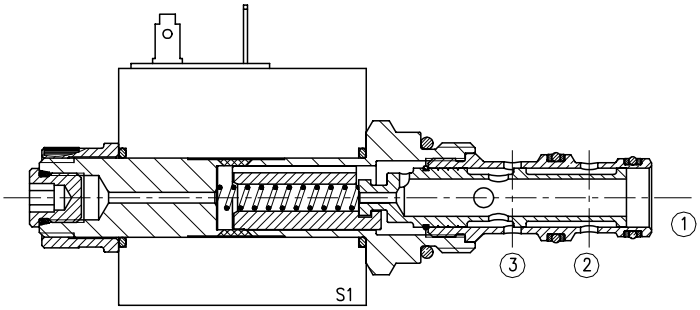


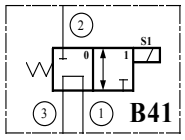


| | | |
|---|---|---|
| CED 08 B41 | 12 | **031 / 00** |
| CED 10 B41-2 | 25 | **033 / 00** |
| CED 16 B41 | 45 | **035 / 00** |

JTEKT HPI
Tél : 01 49 62 28 00 - Fax : 01 45 76 68 40

# ELECTRO-DISTRIBUTEURS A TIROIR

## 3 VOIES - 2 POSITIONS

***Pression maximum 300 bar***

**Taille 08 - 3/4" 16 UNF** CED 08 B25 - CED 08 B26 - CED 08 B27 - CED 08 B28 - CED 08 B29 - CED 08 B40 - CED 08 B41 -

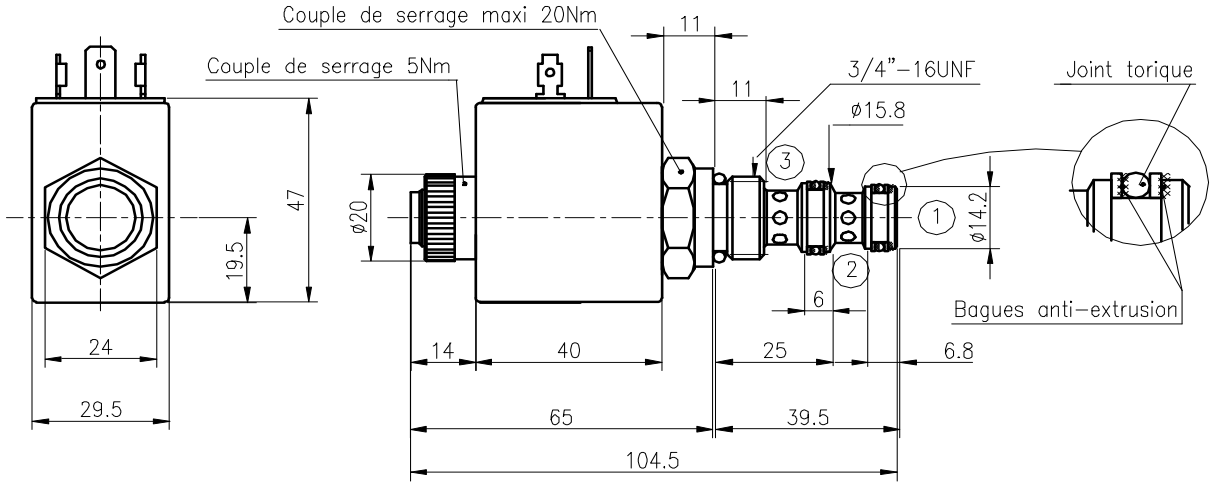


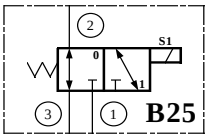


CED 08 B25
Débit maxi: 18 l/mn

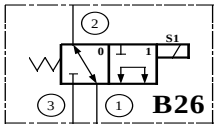


CED 08 B26
Débit maxi: 12 l/mn

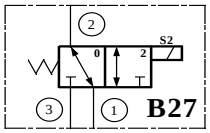


CED 08 B27
Débit maxi: 18 l/mn

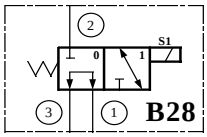


CED 08 B28
Débit maxi: 12 l/mn

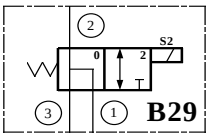


CED 08 B29
Débit maxi: 12 l/mn

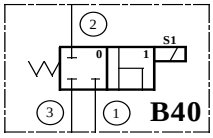


CED 08 B40
Débit maxi: 12 l/mn

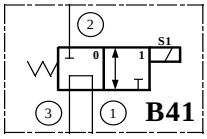


CED 08 B41
Débit maxi: 12 l/mn

Description: Un tiroir cylindrique de forme approprié en acier traité coulisse avec un jeu réduit dans un corps en acier traité.

Fonctionnement : **Position 0 =** rappel par ressort. **Position 1 =** l'électro-aimant est excité en tirant.
**Position 2 =** l'électro-aimant est excité en poussant.
La distribution est assurée selon les flèches des pictogrammes.

**Codification**

| C | E | D | 08 | B26 | B | 8 | A | O | N |
|---|---|---|---|---|---|---|---|---|---|

**Code taille**
**08** = 3/4" 16 UNF

**Code fonction**

**Tensions**
**A** = 12 Volt DC
**B** = 24 Volt DC
**E** = 24 Volt VAC* ou RAC*
**F** = 48 Volt VAC* ou RAC*
**G** = 110 Volt VAC* ou RAC*
**H** = 220 Volt VAC* ou RAC*

**VAC: bobines avec pont redresseur incorporé*
**RAC: utiliser obligatoirement un connecteur avec pont redresseur*

**Code bobine** = 8

**Connexion bobine**
**A** = lang.6,35 - DIN 43650
**B** = sortie Kostal
**F** = sortie filaire
**J** = AMP Junior

**Connecteurs**
*Voir pages 072 / 00 & 073 / 00*

**Cde manuelle**
**O** = sans cde manuelle
**P/fonctions B27 & B29 :**
**B** = version en vissant
**E** = version en poussant
**P/ autres fonctions:**
**A** = version en dévissant
**C** = version en tirant

**N -** Joints Nitrile - 40° + 100°C
**V -** Joints Viton - 20° + 150°C

**Caractéristiques : *voir au verso***

**Couples de serrage :** Page 232 / 00
**Caractéristiques des bobines** : Page 063 **/** 00
**Raccordement électrique :** Page 062 / 00
**Commandes manuelles :** Page 074 / 00
**Température** : *voir au verso*
**Préconisation de filtration** : Page 231/ 00
**Position montage** : sans restriction
**Cavités** : Page 234 / 00
**Poids avec bobine** (sans connecteur) : 0,3 Kg

**Montage sur BAF :** Page 134 / 00
**Montage sur MBS® :** Page 179 / 00- 180 /00

**Collections de joints:** N° 200 106

F.T 50 1114 1/2

EDITION 10 / 10 / 2005
V50 | 031 | 00

JTEKT HPI
Tél : 01 49 62 28 00 - Fax : 01 45 76 68 40

# CARACTERISTIQUES (cartouche seule)

## ELECTRO-DISTRIBUTEURS à TIROIR
## 3 VOIES - 2 POSITIONS

**Taille 08 - 3/4" 16 UNF** CED 08 B25 - CED 08 B26 - CED 08 B27 - CED 08 B28 - CED 08 B29 - CED 08 B40 - CED 08 B41 -

## PERTES de CHARGE

| Type | ② ⇔ ③ | ② ⇔ ① | ③ ⇔ ① |
|---|---|---|---|
| **B25** | **2** | **1** | **-** |
| **B26** | **-** | **3** | **3** |
| **B27** | **2** | **1** | **-** |
| **B28** | **-** | **1** | **3** |
| **B29** | **3** | **3** | **3** |
| **B40** | **3** | **3** | **3** |
| **B41** | **2** | **-** | **3** |

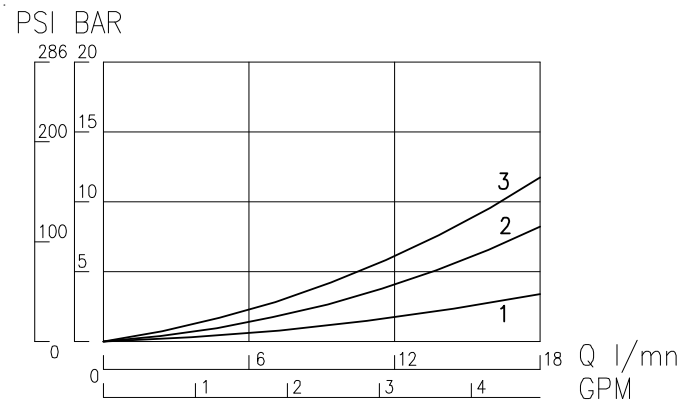


## LIMITE D'UTILISATION en PRESSION de TRAVAIL (sous tension nominale)

| Type | Repère |
|---|---|
| **B25** | **1** |
| **B26** | **2** |
| **B27** | **1** |
| **B28** | **2** |
| **B29** | **2** |
| **B40** | **2** |
| **B41** | **2** |

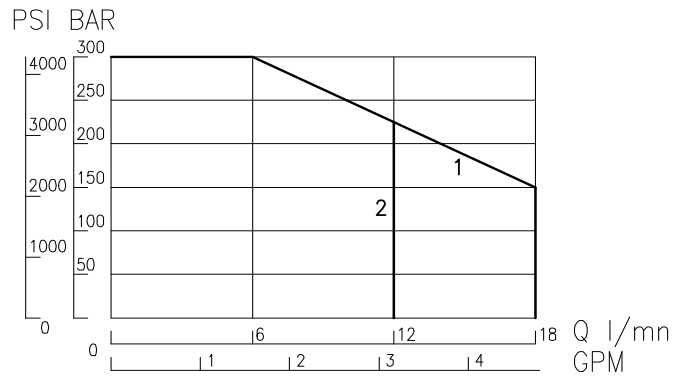


## TEMPS de REPONSE en ms
## début d'ouverture et de fermeture

| Type | en excitation | en désexcitation |
|---|---|---|
| **B25** | **40 - 80** | **30 - 70** |
| **B26** | **40 - 80** | **30 - 70** |
| **B27** | **40 - 80** | **30 - 70** |
| **B28** | **40 - 80** | **30 - 70** |
| **B29** | **40 - 80** | **30 - 70** |
| **B40** | **40 - 80** | **30 - 70** |
| **B41** | **40 - 80** | **30 - 70** |

## FUITE INTERNE ADMISSIBLE
## à la pression de 200 bar

| Type | minimum | Maximum |
|---|---|---|
| **B25** | **10 cm3/mn** | **40 cm3/mn** |
| **B26** | **10 cm3/mn** | **40 cm3/mn** |
| **B27** | **10 cm3/mn** | **40 cm3/mn** |
| **B28** | **10 cm3/mn** | **40 cm3/mn** |
| **B29** | **10 cm3/mn** | **40 cm3/mn** |
| **B40** | **10 cm3/mn** | **40 cm3/mn** |
| **B41** | **10 cm3/mn** | **40 cm3/mn** |
| Réduction des fuites après 5 minutes en pression | | |

Fluide : huile base minérale ou synthétique ( compatible avec les garnitures de joints ), ayant de bonnes propriétés de lubrification.
Viscosité comprise entre 8 et 450 cSt à la température d'emploi.

Température d'utilisation : -40°C + 100°C avec joints standards Nitrile.

Mesures effectuées : Température ambiante 22°C +/- 2°C
Température d'huile à 40°C
Huile SHELL Tellus T.46 - Viscosité 46 cSt à 40°C.
Tension nominale bobine chaude

RECOMMANDATIONS DE MONTAGE : Voir **F.T 50 1266** - Page 232 / 00

JTEKT HPI
Tél : 01 49 62 28 00 - Fax : 01 45 76 68 40

# ELECTRO-DISTRIBUTEURS A TIROIR

## 3 VOIES - 2 POSITIONS

***Pression maximum 300 bar***

**Taille 10 - 7/8" 14 UNF** CED 10 B25 - CED 10 B26 - CED 10 B27 - CED 10 B28 - CED 10 B29 - CED 10 B40 - CED 10 B41 -

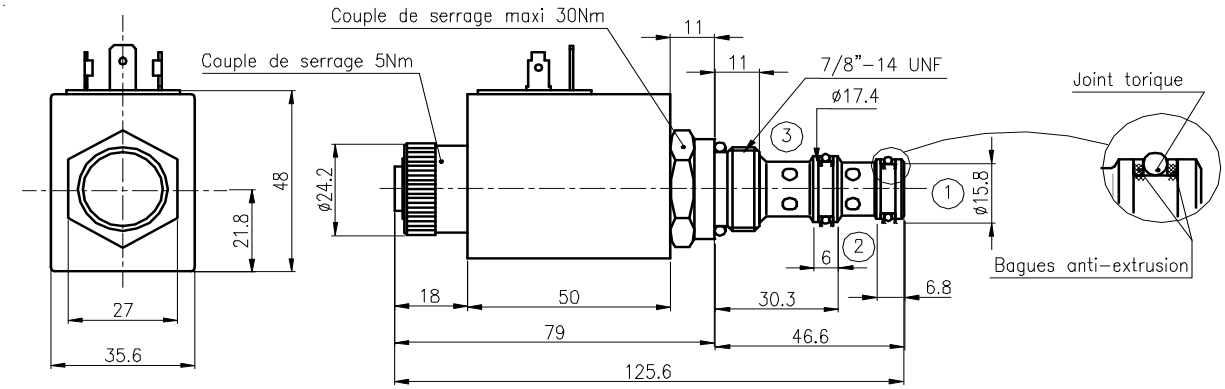


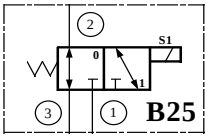


CED 10 B25
Débit maxi: 50 l/mn

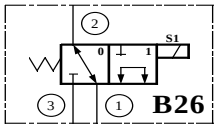


CED 10 B26
Débit maxi: 25 l/mn

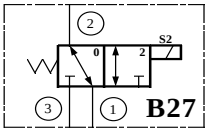


CED 10 B27
Débit maxi: 50 l/mn

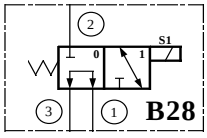


CED 10 B28
Débit maxi: 25 l/mn

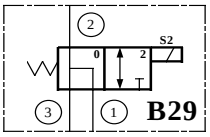


CED 10 B29
Débit maxi: 25 l/mn

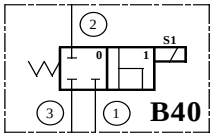


CED 10 B40
Débit maxi: 25 l/mn

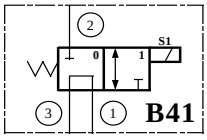


CED 10 B41
Débit maxi: 25 l/mn

Description: Un tiroir cylindrique de forme approprié en acier traité coulisse avec un jeu réduit dans un corps en acier traité.

Fonctionnement : **Position 0 =** rappel par ressort. **Position 1 =** l'électro-aimant est excité en tirant.
**Position 2 =** l'électro-aimant est excité en poussant.
La distribution est assurée selon les flèches des pictogrammes.

**Codification** C E D | 10 | B26 | B | 5 | A | O | N

**Code taille**
**10** = 7/8" 14 UNF

**Code fonction**

**Tensions**
**A** = 12 Volt DC
**B** = 24 Volt DC
**E** = 24 Volt RAC
**F** = 48 Volt RAC
**G** = 110 Volt RAC
**H** = 220 Volt RAC

**VAC: bobines avec pont redresseur incorporé*
**RAC: utiliser obligatoirement un connecteur avec pont redresseur*

**Code bobine** = 5

**Connexion bobine**
**A** = lang.6,35 - DIN 43650
**B** = sortie Kostal
**F** = sortie filaire
**J** = AMP Junior

**Connecteurs**
*Voir pages 072 / 00 & 073 / 00*

**Cde manuelle**
**O** = sans cde manuelle
**P/fonctions B27 & B29 :**
**B** = version en vissant
**E** = version en poussant
**P/ autres fonctions:**
**A** = version en dévissant
**C** = version en tirant

**N -** Joints Nitrile - 40° + 100°C
**V -** Joints Viton - 20° + 150°C

**Caractéristiques : *voir au verso***

**Couples de serrage :** Page 232 / 00
**Caractéristiques des bobines** : Page 063 **/** 00
**Raccordement électrique :** Page 062 / 00
**Commandes manuelles :** Page 074 / 00
**Température** : *voir au verso*
**Préconisation de filtration** : Page 231/ 00
**Position montage** : sans restriction
**Cavités** : Page 234 / 00
**Poids avec bobine** (sans connecteur) : 0,4 Kg

**Montage sur BAF :** Page 134 / 00
**Montage sur MBS® :** Page 179 / 00- 180 / 00

**Collections de joints:**
**B25 à B40** N° 200 106
**B41** N° 200 561

F.T 50 1115 1/2

EDITION 10 / 10 / 20075

V50 | 033 | 00

JTEKT HPI
Tél : 01 49 62 28 00 - Fax : 01 45 76 68 40

# CARACTERISTIQUES (cartouche seule)

## ELECTRO-DISTRIBUTEURS à TIROIR
## 3 VOIES - 2 POSITIONS

**Taille 10 - 7/8" 14 UNF** CED 10 B25 - CED 10 B26 - CED 10 B27 - CED 10 B28 - CED 10 B29 - CED 10 B40 - CED 10 B41 -

## PERTES de CHARGE

| Type | ② ⇔ ③ | ② ⇔ ① | ③ ⇔ ① |
|---|---|---|---|
| **B25** | **2** | **1** | **-** |
| **B26** | **-** | **3** | **3** |
| **B27** | **2** | **1** | **-** |
| **B28** | **-** | **1** | **3** |
| **B29** | **3** | **3** | **3** |
| **B40** | **3** | **3** | **3** |
| **B41** | **2** | **-** | **3** |

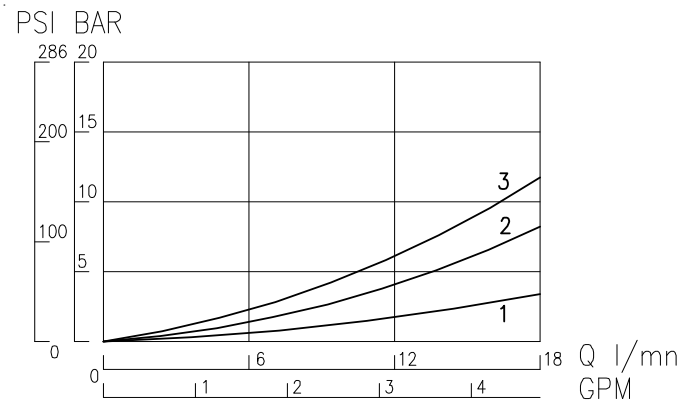


## LIMITE D'UTILISATION en PRESSION de TRAVAIL (sous tension nominale)

| Type | Repère |
|---|---|
| **B25** | **1** |
| **B26** | **2** |
| **B27** | **1** |
| **B28** | **2** |
| **B29** | **2** |
| **B40** | **2** |
| **B41** | **2** |

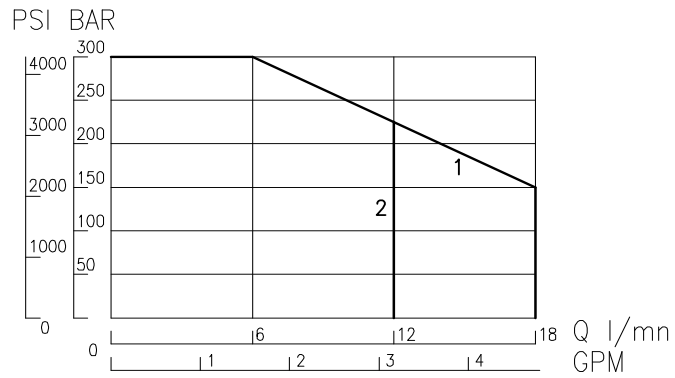


## TEMPS de REPONSE en ms
## début d'ouverture et de fermeture

| Type | en excitation | en désexcitation |
|---|---|---|
| **B25** | **40 - 80** | **30 - 70** |
| **B26** | **40 - 80** | **30 - 70** |
| **B27** | **40 - 80** | **30 - 70** |
| **B28** | **40 - 80** | **30 - 70** |
| **B29** | **40 - 80** | **30 - 70** |
| **B40** | **40 - 80** | **30 - 70** |
| **B41** | **40 - 80** | **30 - 70** |

## FUITE INTERNE ADMISSIBLE
## à la pression de 200 bar

| Type | minimum | Maximum |
|---|---|---|
| **B25** | **10 cm3/mn** | **40 cm3/mn** |
| **B26** | **10 cm3/mn** | **40 cm3/mn** |
| **B27** | **10 cm3/mn** | **40 cm3/mn** |
| **B28** | **10 cm3/mn** | **40 cm3/mn** |
| **B29** | **10 cm3/mn** | **40 cm3/mn** |
| **B40** | **10 cm3/mn** | **40 cm3/mn** |
| **B41** | **10 cm3/mn** | **40 cm3/mn** |
| Réduction des fuites après 5 minutes en pression | | |

Fluide : huile base minérale ou synthétique ( compatible avec les garnitures de joints ), ayant de bonnes propriétés de lubrification.
Viscosité comprise entre 8 et 450 cSt à la température d'emploi.

Température d'utilisation : -40°C + 100°C avec joints standards Nitrile.

Mesures effectuées : Température ambiante 22°C +/- 2°C
Température d'huile à 40°C
Huile SHELL Tellus T.46 - Viscosité 46 cSt à 40°C.
Tension nominale bobine chaude

RECOMMANDATIONS DE MONTAGE : Voir **F.T 50 1266** - Page 232 / 00



EDITION 28 / 04 / 2003
V50 | 034 | 00

JTEKT HPI
Tél : 01 49 62 28 00 - Fax : 01 45 76 68 40

# ELECTRO-DISTRIBUTEURS A TIROIR

## 3 VOIES - 2 POSITIONS

***Pression maximum 300 bar***

**Taille 16 - 1"5/16 12 UNF** CED 16 B25 - CED 16 B26 - CED 16 B27 - CED 16 B28 - CED 16 B29 - CED 16 B40 - CED 16 B41 -

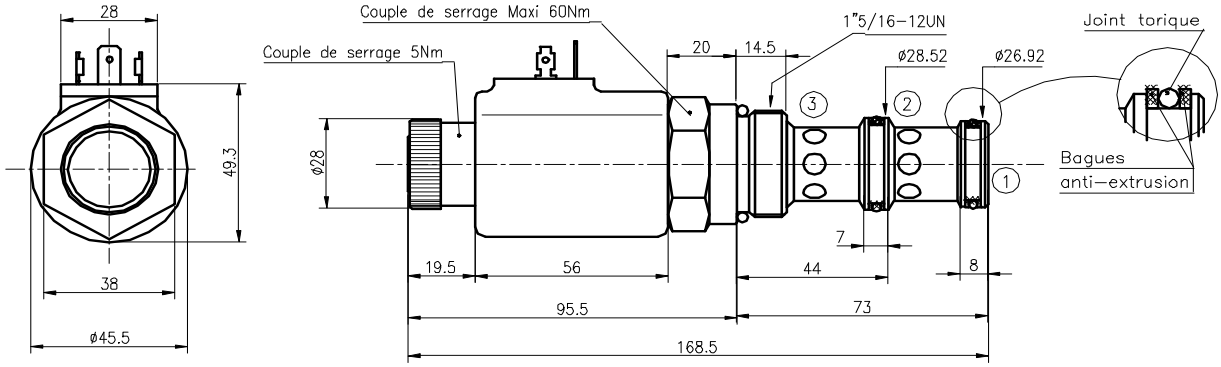


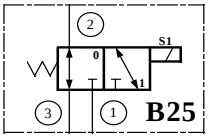


CED 16 B25
Débit maxi: 60 l/mn

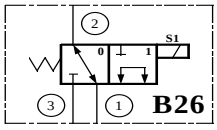


CED 16 B26
Débit maxi: 45 l/mn

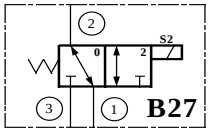


CED 16 B27
Débit maxi: 60 l/mn

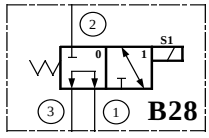


CED 16 B28
Débit maxi: 45 l/mn

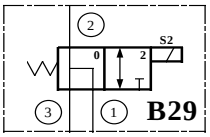


CED 16 B29
Débit maxi: 45 l/mn

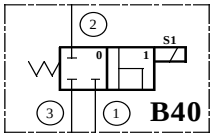


CED 16 B40
Débit maxi: 45 l/mn

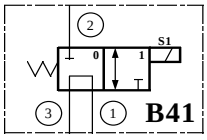


CED 16 B41
Débit maxi: 45 l/mn

Description: Un tiroir cylindrique de forme approprié en acier traité coulisse avec un jeu réduit dans un corps en acier traité.

Fonctionnement : **Position 0 =** rappel par ressort. **Position 2 =** l'électro-aimant est excité en tirant.
**Position 2 =** l'électro-aimant est excité en poussant.
La distribution est assurée selon les flèches des pictogrammes.

**Codification**

| C | E | D | 16 | B26 | B | 4 | A | O | N |
|---|---|---|---|---|---|---|---|---|---|

**Code taille**
**10** = 7/8" 14 UNF

**Code fonction**

**Tensions**
**A** = 12 Volt DC
**B** = 24 Volt DC
**E** = 24 Volt RAC
**F** = 48 Volt RAC
**G** = 110 Volt RAC
**H** = 220 Volt RAC

**Code bobine** = 4

**Connexion bobine**
**A** = lang.6,35 - DIN 43650
**B** = sortie Kostal
**F** = sortie filaire

**Cde manuelle**
**O** = sans cde manuelle
**P/fonctions B27 & B29 :**
**B** = version en vissant
**E** = version en poussant
**P/ autres fonctions:**
**A** = version en dévissant
**C** = version en tirant

**N** - Joints Nitrile - 40° + 100°C
**V** - Joints Viton - 20° + 150°C

**Connecteurs**
*Voir pages 072 / 00 & 073 / 00*

**Caractéristiques : *voir au verso***

**Couples de serrage :** Page 232 / 00
**Caractéristiques des bobines** : Page 063 **/** 00
**Raccordement électrique :** Page 062 / 00
**Commandes manuelles :** Page 074 / 00
**Température** : *voir au verso*
**Préconisation de filtration** : Page 231 / 00
**Position montage** : sans restriction
**Cavités** : Page 234 / 00
**Poids avec bobine** (sans connecteur) : 0,4 Kg

**Montage sur BAF :** Page 134 / 00
**Montage sur MBS® :** Page 179 / 00- 180 / 00

**Collections de joints:** N° 200 122



EDITION 10 / 10 / 2005
V50 | 035 | 00

JTEKT HPI
Tél : 01 49 62 28 00 - Fax : 01 45 76 68 40

# CARACTERISTIQUES (cartouche seule)

## ELECTRO-DISTRIBUTEURS à TIROIR
## 3 VOIES - 2 POSITIONS

**Taille 16 - 1"5/16 12 UNF** CED 16 B25 - CED 16 B26 - CED 16 B27 - CED 16 B28 - CED 16 B29 - CED 16 B40 - CED 16 B41 -

## PERTES de CHARGE

| Type | ② ⇔ ③ | ② ⇔ ① | ③ ⇔ ① |
|---|---|---|---|
| **B25** | **1** | **1** | **-** |
| **B26** | **-** | **3** | **3** |
| **B27** | **1** | **1** | **-** |
| **B28** | **-** | **1** | **3** |
| **B29** | **3** | **3** | **3** |
| **B40** | **3** | **3** | **3** |
| **B41** | **2** | **-** | **3** |

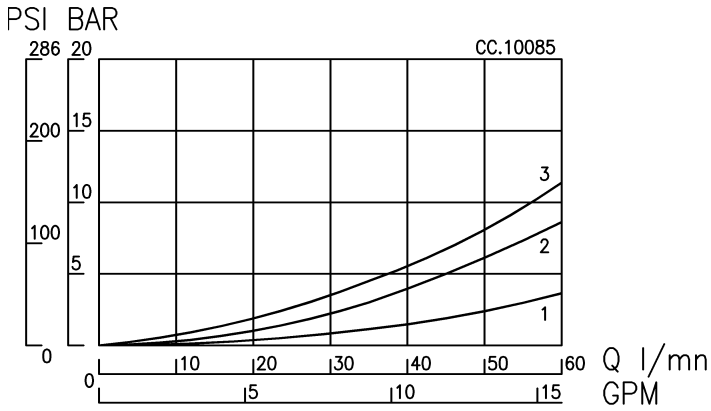


## LIMITE D'UTILISATION en PRESSION de TRAVAIL (sous tension nominale)

| Type | Repère |
|---|---|
| **B25** | **1** |
| **B26** | **2** |
| **B27** | **1** |
| **B28** | **2** |
| **B29** | **2** |
| **B40** | **2** |
| **B41** | **2** |

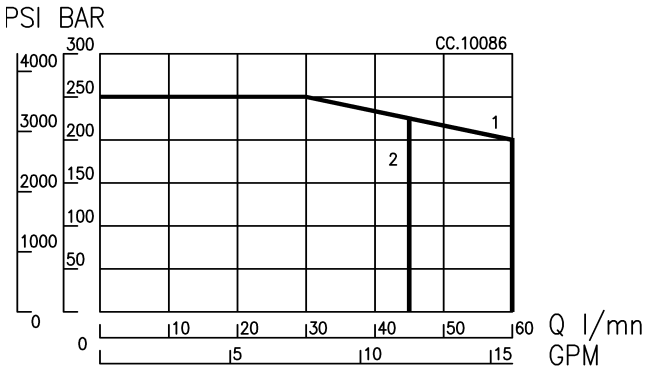


## TEMPS de REPONSE en ms
## début d'ouverture et de fermeture

| Type | en excitation | en désexcitation |
|---|---|---|
| **B25** | **40 - 100** | **30 - 80** |
| **B26** | **40 - 100** | **30 - 80** |
| **B27** | **40 - 100** | **30 - 80** |
| **B28** | **40 - 100** | **30 - 80** |
| **B29** | **40 - 100** | **30 - 80** |
| **B40** | **40 - 100** | **30 - 80** |
| **B41** | **40 - 100** | **30 - 80** |

## FUITE INTERNE ADMISSIBLE
## à la pression de 200 bar

| Type | minimum | Maximum |
|---|---|---|
| **B25** | **25 cm3/mn** | **100 cm3/mn** |
| **B26** | **25 cm3/mn** | **100 cm3/mn** |
| **B27** | **25 cm3/mn** | **100 cm3/mn** |
| **B28** | **25 cm3/mn** | **100 cm3/mn** |
| **B29** | **25 cm3/mn** | **100 cm3/mn** |
| **B40** | **25 cm3/mn** | **100 cm3/mn** |
| **B41** | **25 cm3/mn** | **100 cm3/mn** |
| Réduction des fuites après 5 minutes en pression | | |

Fluide : huile base minérale ou synthétique ( compatible avec les garnitures de joints ), ayant de bonnes propriétés de lubrification.
Viscosité comprise entre 8 et 450 cSt à la température d'emploi.

Température d'utilisation : -40°C + 100°C avec joints standards Nitrile.

Mesures effectuées : Température ambiante 22°C +/- 2°C
Température d'huile à 40°C
Huile SHELL Tellus T.46 - Viscosité 46 cSt à 40°C.
Tension nominale bobine chaude

RECOMMANDATIONS DE MONTAGE : Voir **F.T 50 1266** - Page 232 / 00



EDITION 28 / 04 / 2003
V50 | 036 | 00

JTEKT HPI
Tél : 01 49 62 28 00 - Fax : 01 45 76 68 40

# ELECTRO-DISTRIBUTEURS A TIROIR

## 3 VOIES - 3 POSITIONS

*Pression maximum 300 bar*

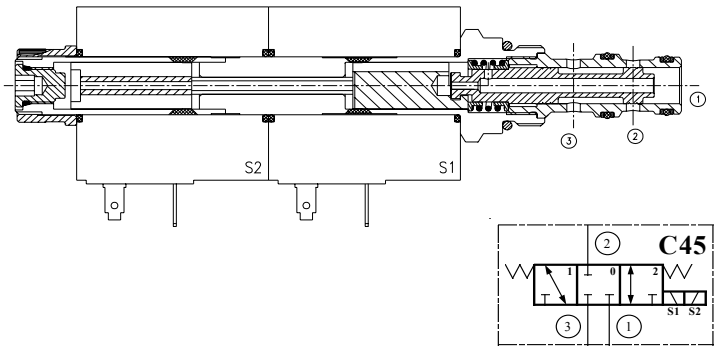





| | Débit maxi en l/mn | N° Page |
|---|---|---|
| CED 08 C45 | 18 | **038 / 00** |
| CED 10 C45 | 35 | **040 / 00** |
| CED 16 C45 | 60 | **042 / 00** |

***sur CONSULTATION***

| | | |
|---|---|---|
| CED 08 C46 | 12 | **038 / 00** |
| CED 10 C46 | 25 | **040 / 00** |
| CED 16 C46 | 45 | **042 / 00** |

***sur CONSULTATION***

| | | |
|---|---|---|
| CED 08 C47 | 12 | **038 / 00** |
| CED 10 C47 | 25 | **040 / 00** |
| CED 16 C47 | 45 | **042 / 00** |

JTEKT HPI
Tél : 01 49 62 28 00 - Fax : 01 45 76 68 40

# ELECTRO-DISTRIBUTEURS A TIROIR

## 3 VOIES - 3 POSITIONS

***Pression maximum 300 bar***

**Taille 08 - 3/4" 16 UNF** CED 08 C45 - CED 08 C46 - CED 08 C47 -

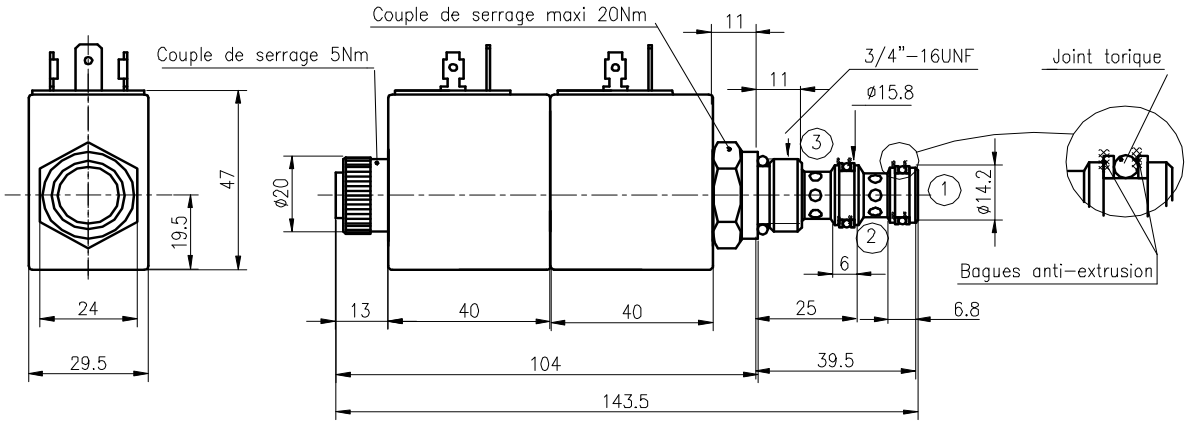


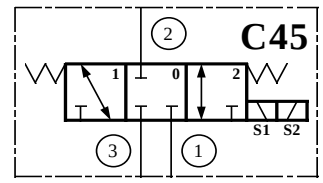


CED 08 C45
Débit maxi: 18 l/mn

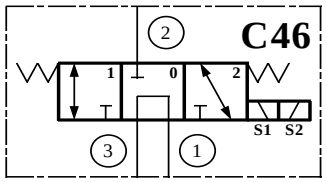


CED 08 C46
Débit maxi: 12 l/mn

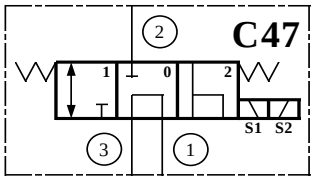


CED 08 C47
Débit maxi: 12 l/mn

Description: Un tiroir cylindrique de forme approprié en acier traité coulisse avec un jeu réduit dans un corps en acier traité.
Fonctionnement : Au repos le tiroir est en position 0 par le ressort. Lorsque le solénoïde S1 est excité, le tiroir est appelé en position 1 selon le schéma concerné et en position 2 lorsque le solénoïde S2 est excité. Les solénoïdes doivent être excités alternativement.
La distribution est assurée selon les flèches des pictogrammes.

**Codification** C E D | 08 | C46 | B | 8 | A | O | N

**Code taille**
**10** = 7/8" 14 UNF

**Code fonction**

**Tensions**
**A** = 12 Volt DC
**B** = 24 Volt DC
**E** = 24 Volt VAC* ou RAC*
**F** = 48 Volt VAC* ou RAC*
**G** = 110 Volt VAC* ou RAC*
**H** = 220 Volt VAC* ou RAC*

**VAC: bobines avec pont redresseur incorporé*
**RAC: utiliser obligatoirement un connecteur avec pont redresseur*

**Code bobine** = 8

**Connexion bobine**
**A** = lang.6,35 - DIN 43650
**B** = sortie Kostal
**F** = sortie filaire
**J** = AMP Junior

**Connecteurs**
*Voir pages 072 / 00 & 073 / 00*

**Cde manuelle**
**O** = sans cde manuelle
**D** = commande double dévissant S1/ vissant S2 position maintenue
**E** = en poussant

**N -** Joints Nitrile - 40° + 100°C
**V -** Joints Viton - 20° + 150°C

**Caractéristiques : *voir au verso***

**Couples de serrage :** Page 232 / 00
**Caractéristiques des bobines** : Page 063 **/** 00
**Raccordement électrique :** Page 062 / 00
**Commandes manuelles :** Page 074 / 00
**Température** : *voir au verso*
**Préconisation de filtration** : Page 231 / 00
**Position montage** : sans restriction
**Cavités** : Page 234 / 00
**Poids avec bobine** (sans connecteur) : 0,6 Kg

**Montage sur BAF :** Page 135 / 00
**Montage sur MBS® :** Page 181 / 00

**Collections de joints:** N° 200 106

F.T 50 1118 1/2

EDITION 14 / 11 / 2006
V50 | 038 | 00

JTEKT HPI
Tél : 01 49 62 28 00 - Fax : 01 45 76 68 40

# CARACTERISTIQUES (cartouche seule)

## ELECTRO-DISTRIBUTEURS à TIROIR
## 3 VOIES - 3 POSITIONS

**Taille 08 - 3/4" 16 UNF** CED 08 C45 - CED 08 C46 - CED 08 C47

### PERTES de CHARGE

| Type | ② ⇔ ③ | ② ⇔ ① | ③ ⇔ ① |
|---|---|---|---|
| **C45** | **2** | **1** | **-** |
| **C46** | **2** | **1** | **3** |
| **C47** | **2** | **1** | **3** |

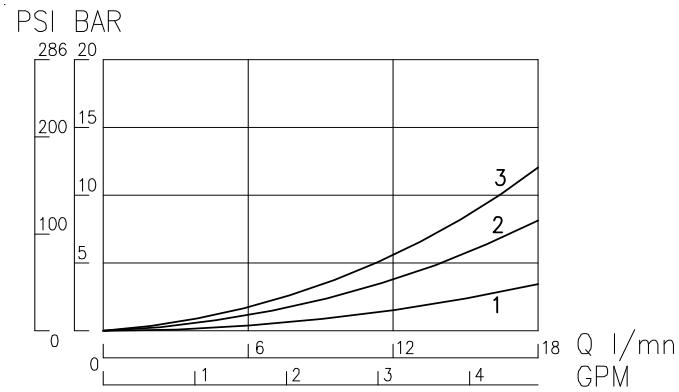


### LIMITE D'UTILISATION en PRESSION de TRAVAIL (sous tension nominale)

| Type | Repère |
|---|---|
| **C45** | **1** |
| **C46** | **2** |
| **C47** | **2** |

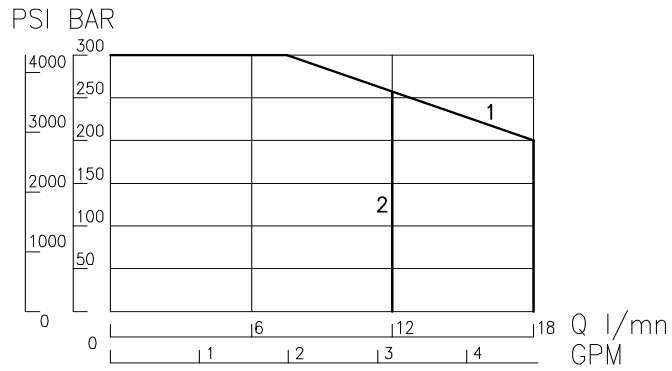


### TEMPS de REPONSE en ms
### début d'ouverture et de fermeture

| Type | en excitation | en désexcitation |
|---|---|---|
| **C45** | **40 - 80** | **30 - 70** |
| **C46** | **40 - 80** | **30 - 70** |
| **C47** | **40 - 80** | **30 - 70** |

### FUITE INTERNE ADMISSIBLE
### à la pression de 200 bar

| Type | minimum | Maximum |
|---|---|---|
| **C45** | **10 cm3/mn** | **40 cm3/mn** |
| **C46** | **10 cm3/mn** | **40 cm3/mn** |
| **C47** | **10 cm3/mn** | **40 cm3/mn** |
| Réduction des fuites après 5 minutes en pression | | |

Fluide : huile base minérale ou synthétique ( compatible avec les garnitures de joints ), ayant de bonnes propriétés de lubrification.
Viscosité comprise entre 8 et 450 cSt à la température d'emploi.

Température d'utilisation : -40°C + 100°C avec joints standards Nitrile.

Mesures effectuées : Température ambiante 22°C +/- 2°C
Température d'huile à 40°C
Huile SHELL Tellus T.46 - Viscosité 46 cSt à 40°C.
Tension nominale bobine chaude

RECOMMANDATIONS DE MONTAGE : Voir **F.T 50 1266** - Page 232 / 00

JTEKT HPI
Tél : 01 49 62 28 00 - Fax : 01 45 76 68 40

# ELECTRO-DISTRIBUTEURS A TIROIR

## 3 VOIES - 3 POSITIONS

***Pression maximum 300 bar***

**Taille 10 - 7/8" 14 UNF** CED 10 C45 - CED 10 C46 - CED 10 C47 -

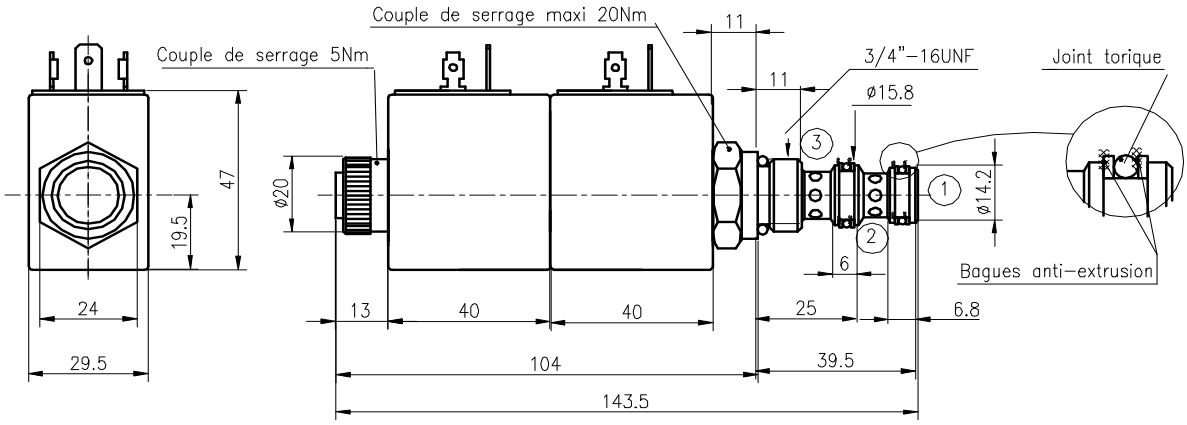


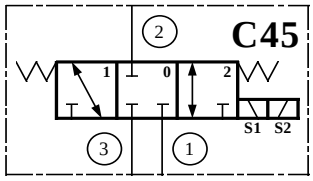


CED 10 C45
Débit maxi: 35 l/mn

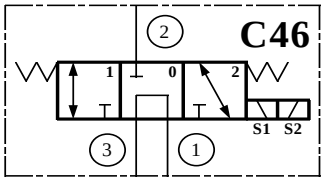


CED 10 C46
Débit maxi: 25 l/mn

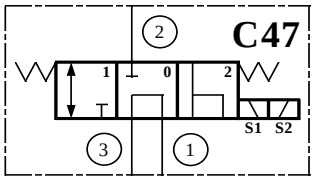


CED 10 C47
Débit maxi: 25 l/mn

Description: Un tiroir cylindrique de forme approprié en acier traité coulisse avec un jeu réduit dans un corps en acier traité.
Fonctionnement : Au repos le tiroir est en position 0 par le ressort. Lorsque le solénoïde S1 est excité, le tiroir est appelé en position 1 selon le schéma concerné et en position 2 lorsque le solénoïde S2 est excité. Les solénoïdes doivent être excités alternativement.
La distribution est assurée selon les flèches des pictogrammes.

**Codification**

| C | E | D | 10 | C46 | B | 5 | A | O | N |
|---|---|---|---|---|---|---|---|---|---|

**Code taille**
**10** = 7/8" 14 UNF

**Code fonction**

**Tensions**
**A** = 12 Volt DC
**B** = 24 Volt DC
**E** = 24 Volt VAC* ou RAC*
**F** = 48 Volt VAC* ou RAC*
**G** = 110 Volt VAC* ou RAC*
**H** = 220 Volt VAC* ou RAC*

**Code bobine** = 5

**Connexion bobine**
**A** = lang.6,35 - DIN 43650
**B** = sortie Kostal
**D** =Deutsch
**F** = sortie filaire
**J** = AMP Junior

**Cde manuelle**
**O** = sans cde manuelle
**D** = commande double dévissant S1/ vissant S2 position maintenue

**N -** Joints Nitrile - 40° + 100°C
**V -** Joints Viton - 20° + 150°C

**Connecteurs**
*Voir pages 072 / 00 & 073 / 00*

**Caractéristiques : *voir au verso***

**Couples de serrage :** Page 232 / 00
**Caractéristiques des bobines** : Page 063 / 00
**Raccordement électrique :** Page 062 / 00
**Commandes manuelles :** Page 074 / 00
**Température** : *voir au verso*
**Préconisation de filtration** : Page 231 / 00
**Position montage** : sans restriction
**Cavités** : Page 234 / 00
**Poids avec bobine** (sans connecteur) : 0,7 Kg

**Montage sur BAF :** Page 135 / 00
**Montage sur MBS® :** Page 181 / 00

**Collections de joints:** N° 200 106

F.T 50 1119 1/2

EDITION 10 / 10 / 2005
V50 | 040 | 00

JTEKT HPI
Tél : 01 49 62 28 00 - Fax : 01 45 76 68 40

# CARACTERISTIQUES (cartouche seule)

## ELECTRO-DISTRIBUTEURS à TIROIR
## 3 VOIES - 3 POSITIONS

**Taille 10 - 7/8" 14 UNF** CED 10 C45 - CED 10 C46 - CED 10 C47

## PERTES de CHARGE

| Type | ② ⇔ ③ | ② ⇔ ① | ③ ⇔ ① |
|---|---|---|---|
| **C45** | **2** | **1** | **-** |
| **C46** | **2** | **1** | **3** |
| **C47** | **2** | **1** | **3** |

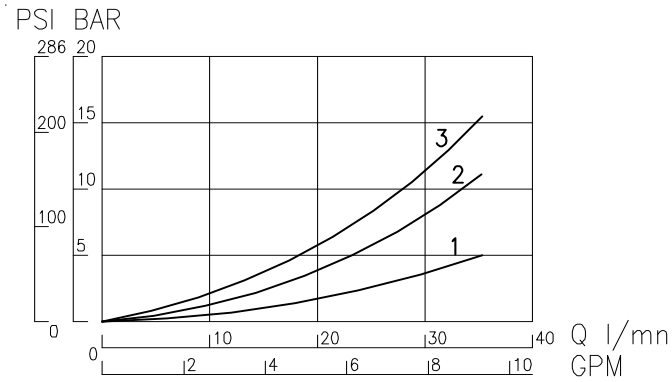


## LIMITE D'UTILISATION en PRESSION de TRAVAIL (sous tension nominale)

| Type | Repère |
|---|---|
| **C45** | **1** |
| **C46** | **2** |
| **C47** | **2** |

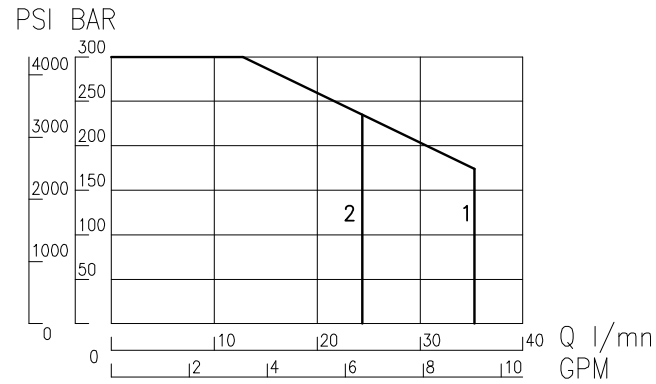


## TEMPS de REPONSE en ms
## début d'ouverture et de fermeture

| Type | en excitation | en désexcitation |
|---|---|---|
| **C45** | **40 - 80** | **30 - 70** |
| **C46** | **40 - 80** | **30 - 70** |
| **C47** | **40 - 80** | **30 - 70** |

## FUITE INTERNE ADMISSIBLE
## à la pression de 200 bar

| Type | minimum | Maximum |
|---|---|---|
| **C45** | **15 cm3/mn** | **80 cm3/mn** |
| **C46** | **15 cm3/mn** | **80 cm3/mn** |
| **C47** | **15 cm3/mn** | **80 cm3/mn** |
| Réduction des fuites après 5 minutes en pression | | |

Fluide : huile base minérale ou synthétique ( compatible avec les garnitures de joints ), ayant de bonnes propriétés de lubrification.
Viscosité comprise entre 8 et 450 cSt à la température d'emploi.

Température d'utilisation : -40°C + 100°C avec joints standards Nitrile.

Mesures effectuées : Température ambiante 22°C +/- 2°C
Température d'huile à 40°C
Huile SHELL Tellus T.46 - Viscosité 46 cSt à 40°C.
Tension nominale bobine chaude

RECOMMANDATIONS DE MONTAGE : Voir **F.T 50 1266** - Page 232 / 00

JTEKT HPI
Tél : 01 49 62 28 00 - Fax : 01 45 76 68 40

# ELECTRO-DISTRIBUTEURS A TIROIR

## 3 VOIES - 3 POSITIONS

***Pression maximum 300 bar***

**Taille 16 - 1" 5/16" 12 UNF** CED 16 C45 - CED 16 C46 - CED 16 C47

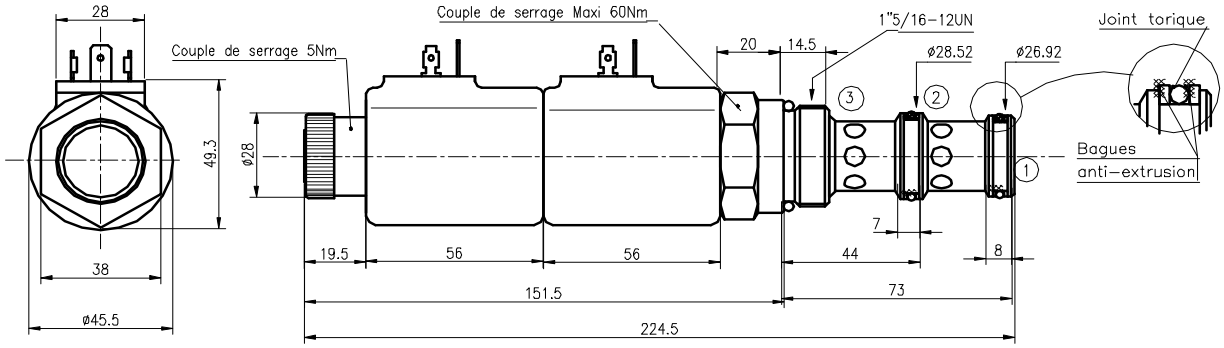


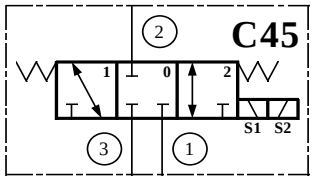


CED 16 C45
Débit maxi: 60 l/mn

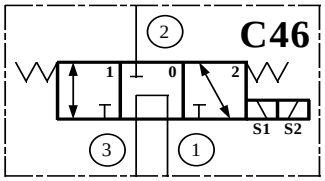


CED 16 C46
Débit maxi: 45 l/mn

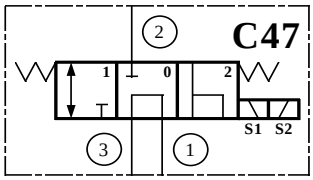


CED 16 C47
Débit maxi: 45 l/mn

Description: Un tiroir cylindrique de forme approprié en acier traité coulisse avec un jeu réduit dans un corps en acier traité.
Fonctionnement : Au repos le tiroir est en position 0 par le ressort. Lorsque le solénoïde S1 est excité, le tiroir est appelé en position 1 selon le schéma concerné et en position 2 lorsque le solénoïde S2 est excité. Les solénoïdes doivent être excités alternativement.
La distribution est assurée selon les flèches des pictogrammes.

**Codification** C E D | 16 | C46 | B | 4 | A | O | N

**Code taille**
**10** = 7/8" 14 UNF

**Code fonction**

**Tensions**
**A** = 12 Volt DC
**B** = 24 Volt DC
**E** = 24 Volt RAC
**F** = 48 Volt RAC
**G** = 110 Volt RAC
**H** = 220 Volt RAC

**Code bobine** = 4

**Connexion bobine**
**A** = lang.6,35 - DIN 43650
**B** = sortie Kostal

**Cde manuelle**
**O** = sans cde manuelle
**D** = commande double dévissant S1/ vissant S2 position maintenue

**N** - Joints Nitrile - 40° + 100°C
**V** - Joints Viton - 20° + 150°C

**Connecteurs**
*Voir pages 072 / 00 & 073 / 00*

**Caractéristiques** : ***voir au verso***

**Couples de serrage :** Page 232 / 00
**Caractéristiques des bobines** : Page 063 **/** 00
**Raccordement électrique :** Page 062 / 00
**Commandes manuelles :** Page 074 / 00
**Température** : *voir au verso*
**Préconisation de filtration** : Page 231/ 00
**Position montage** : sans restriction
**Cavités** : Page 234 / 00
**Poids avec bobine** (sans connecteur) : 0,7 Kg

**Montage sur BAF :** Page 135 / 00
**Montage sur MBS® :** Page 181 / 00

**Collections de joints:** N° 200 122



EDITION 10 / 10 / 2005
V50 | 042 | 00

JTEKT HPI
Tél : 01 49 62 28 00 - Fax : 01 45 76 68 40

# CARACTERISTIQUES (cartouche seule)

## ELECTRO-DISTRIBUTEURS à TIROIR
## 3 VOIES - 3 POSITIONS

**Taille 16 - 1" 5/16" 12 UNF** CED 16 C45 - CED 16 C46 - CED 16 C47

## PERTES de CHARGE

| Type | ② ⇔ ③ | ② ⇔ ① | ③ ⇔ ① |
|---|---|---|---|
| **C45** | **2** | **1** | **-** |
| **C46** | **2** | **1** | **3** |
| **C47** | **2** | **1** | **3** |

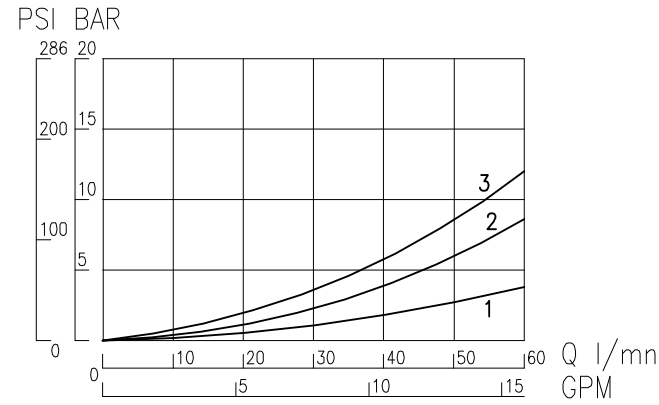


## LIMITE D'UTILISATION en PRESSION de TRAVAIL (sous tension nominale)

| Type | Repère |
|---|---|
| **C45** | **1** |
| **C46** | **2** |
| **C47** | **2** |

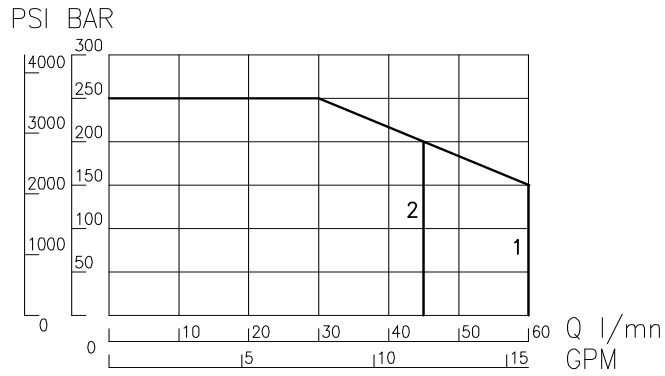


## TEMPS de REPONSE en ms
## début d'ouverture et de fermeture

| Type | en excitation | en désexcitation |
|---|---|---|
| **C45** | **40 - 100** | **30 - 80** |
| **C46** | **40 - 100** | **30 - 80** |
| **C47** | **40 - 100** | **30 - 80** |

## FUITE INTERNE ADMISSIBLE
## à la pression de 200 bar

| Type | minimum | Maximum |
|---|---|---|
| **C45** | **25 cm3/mn** | **100 cm3/mn** |
| **C46** | **25 cm3/mn** | **100 cm3/mn** |
| **C47** | **25 cm3/mn** | **100 cm3/mn** |
| Réduction des fuites après 5 minutes en pression | | |

Fluide : huile base minérale ou synthétique ( compatible avec les garnitures de joints ), ayant de bonnes propriétés de lubrification.
Viscosité comprise entre 8 et 450 cSt à la température d'emploi.

Température d'utilisation : -40°C + 100°C avec joints standards Nitrile.

Mesures effectuées : Température ambiante 22°C +/- 2°C
Température d'huile à 40°C
Huile SHELL Tellus T.46 - Viscosité 46 cSt à 40°C.
Tension nominale bobine chaude

RECOMMANDATIONS DE MONTAGE : Voir **F.T 50 1266** - Page 232 / 00

JTEKT HPI
Tél : 01 49 62 28 00 - Fax : 01 45 76 68 40

# ELECTRO-DISTRIBUTEURS A TIROIR

## 4 VOIES - 2 POSITIONS

***Pression maximum 300 bar***

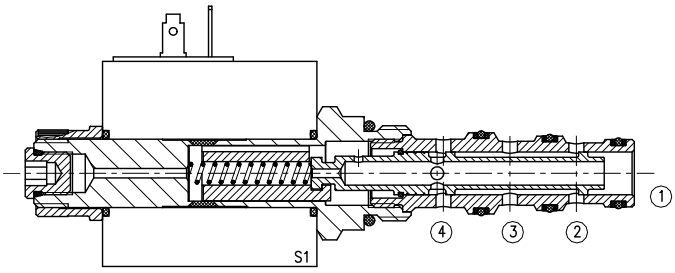


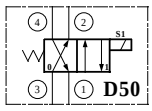


| | Débit maxi en l/mn | N° Page |
|---|---|---|
| CED 08 D50 | 18 | **046 / 00** |
| CED 10 D50-1 | 35 | **048 / 00** |
| CED 10 D50-2 | 35 | **048 / 00** |
| CED 16 D50 | 60 | **050 / 00** |

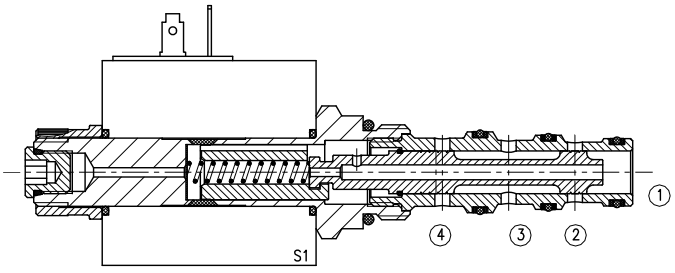


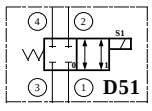


| | | |
|---|---|---|
| CED 08 D51 | 18 | **046 / 00** |
| CED 10 D51 | 25 | **048 / 00** |
| CED 16 D51 | 60 | **050 / 00** |

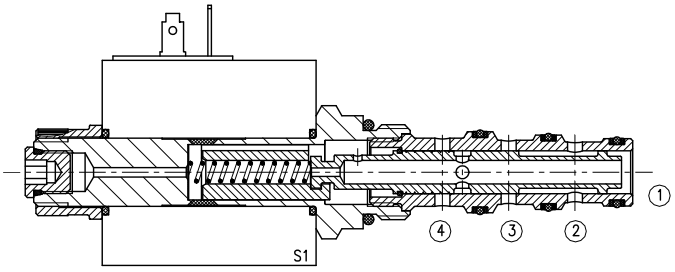


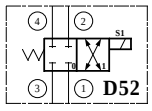


| | | |
|---|---|---|
| CED 08 D52 | 12 | **046 / 00** |
| CED 10 D52 | 25 | **048 / 00** |
| CED 16 D52 | 60 | **050 / 00** |

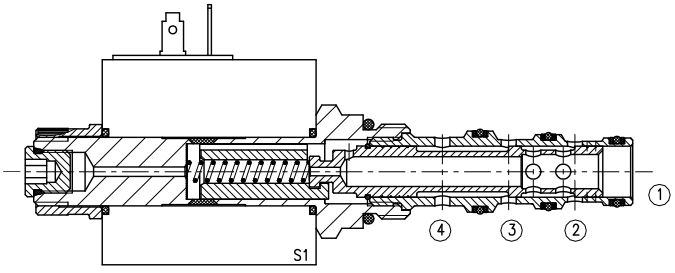


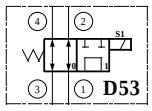


| | | |
|---|---|---|
| CED 08 D53 | 12 | **046 / 00** |
| CED 10 D53-1 | 25 | **048 / 00** |
| CED 16 D53 | 50 | **050 / 00** |

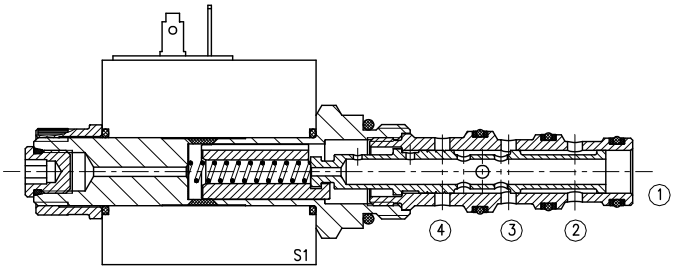


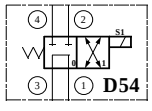


| | | |
|---|---|---|
| CED 08 D54 | 12 | **046 / 00** |
| CED 10 D54 | 25 | **048 / 00** |
| CED 16 D54 | 50 | **050 / 00** |

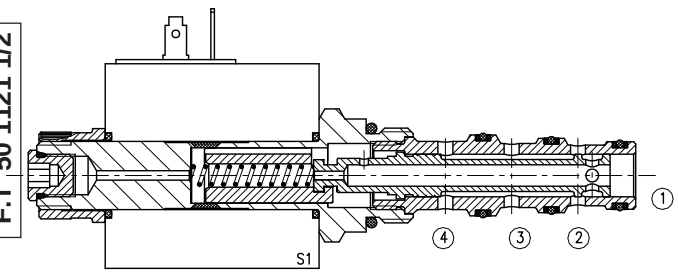


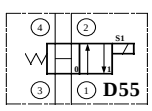


| | | |
|---|---|---|
| CED 08 D55 | 12 | **046 / 00** |
| CED 10 D55 | 25 | **048 / 00** |
| CED 16 D55 | 50 | **050 / 00** |

JTEKT HPI
Tél : 01 49 62 28 00 - Fax : 01 45 76 68 40

# ELECTRO-DISTRIBUTEURS A TIROIR

## 4 VOIES - 2 POSITIONS

***Pression maximum 300 bar***

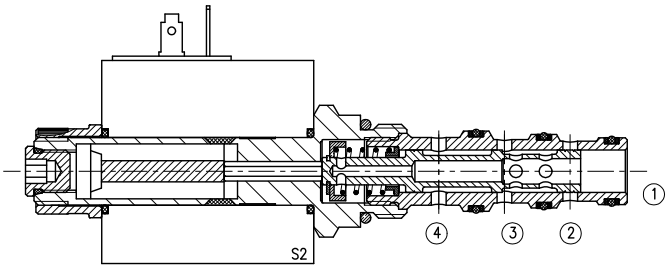


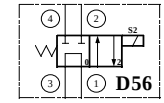


| | Débit maxi en l/mn | N° Page |
|---|---|---|
| CED 08 D56 | 12 | **046 / 00** |
| CED 10 D56 | 25 | **048 / 00** |
| CED 16 D56 | 50 | **050 / 00** |

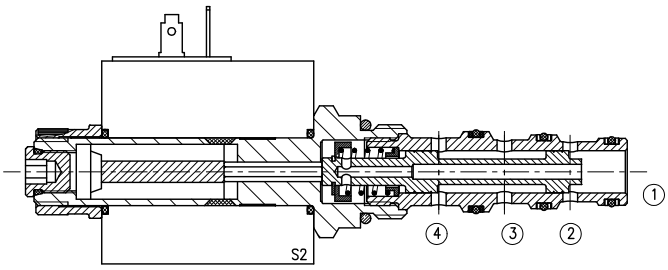


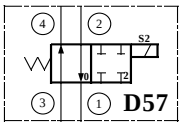


| | | |
|---|---|---|
| CED 08 D57 | 12 | **046 / 00** |
| CED 10 D57 | 25 | **048 / 00** |
| CED 16 D57 | 50 | **050 / 00** |

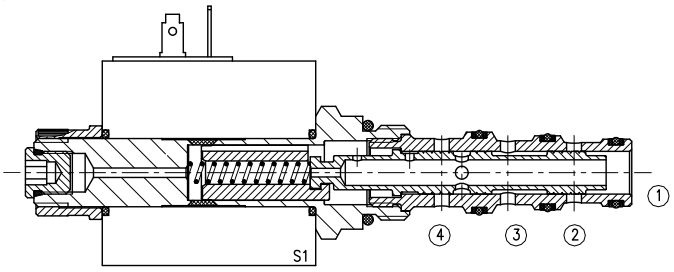


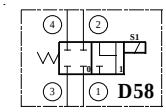


| | | |
|---|---|---|
| CED 08 D58 | 12 | **046 / 00** |
| CED 10 D58 | 25 | **048 / 00** |
| CED 16 D58 | 50 | **050 / 00** |

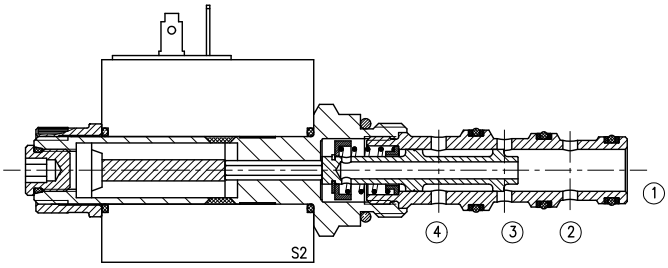


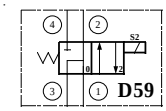


| | | |
|---|---|---|
| CED 08 D59 | 18 | **046 / 00** |
| CED 10 D59 | 35 | **048 / 00** |
| CED 16 D59 | 60 | **050 / 00** |

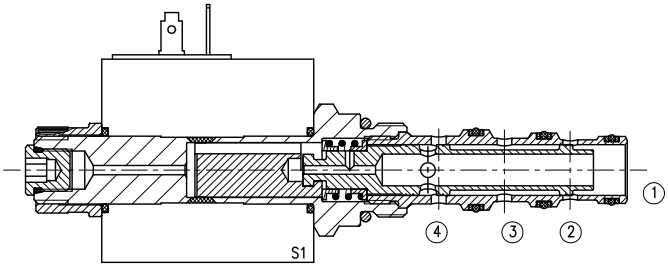


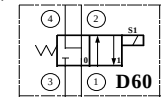


| | | |
|---|---|---|
| CED 08 D60 | 18 | **046 / 00** |
| CED 10 D60-1 | 35 | **048 / 00** |
| CED 16 D60-2 | 35 | **048 / 00** |
| CED 16 D60 | 60 | **050 / 00** |

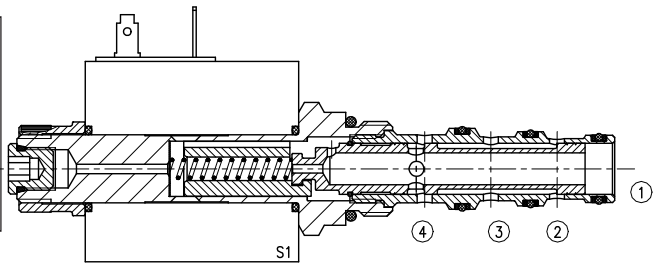


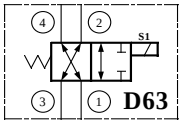


| | | |
|---|---|---|
| CED 10 D63-2 | 25 | **048 / 00** |



EDITION 26 / 02 / 2008
V50 | 045 | 00

JTEKT HPI
Tél : 01 49 62 28 00 - Fax : 01 45 76 68 40

# ELECTRO-DISTRIBUTEURS A TIROIR

## 4 VOIES - 2 POSITIONS

***Pression maximum 300 bar***

**Taille 08 - 3/4" 16 UNF** CED 08 D50 - CED 08 D51 - CED 08 D52 - CED 08 D53 - CED 08 D54 - CED 08 D55 - CED 08 D56 - CED 08 D57 - CED 08 D58 - CED 08 D59 - CED 08 D60 -

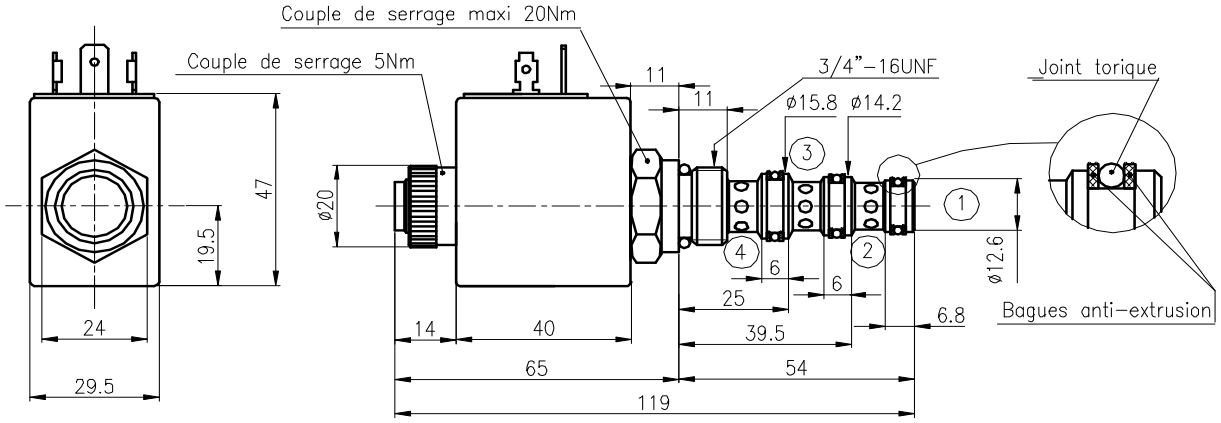


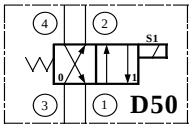


CED 08 D50
Débit maxi: 18 l/mn

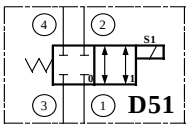


CED 08 D51
Débit maxi: 18 l/mn

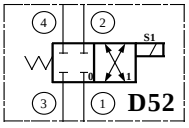


CED 08 D52
Débit maxi: 12 l/mn

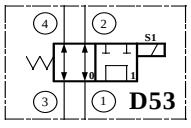


CED 08 D53
Débit maxi: 12 l/mn

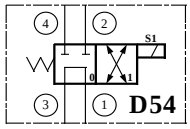


CED 08 D54
Débit maxi: 12 l/mn

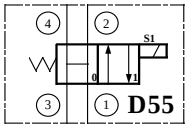


CED 08 D55
Débit maxi: 12 l/mn

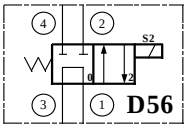


CED 08 D56
Débit maxi: 12 l/mn

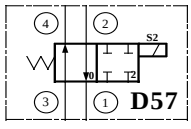


CED 08 D57
Débit maxi: 12 l/mn

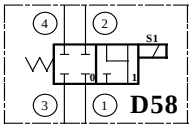


CED 08 D58
Débit maxi: 12 l/mn

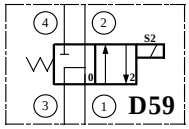


CED 08 D59
Débit maxi: 18 l/mn

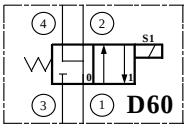


CED 08 D60
Débit maxi: 18 l/mn

Description: Un tiroir cylindrique de forme approprié en acier traité coulisse avec un jeu réduit dans un corps en acier traité.

Fonctionnement : Au repos le tiroir est rappelé en position 0 par le ressort. Lorsque le solénoïde est excité, le tiroir est appelé en position 1 pour les commandes S1 en tirant et en position 2 pour les commandes en poussant S2.

La distribution est assurée selon les flèches des pictogrammes.

**Codification** C E D | 08 | D50 | B | 8 | A | O | N

**Code taille**
**10** = 7/8" 14 UNF

**Code fonction**

**Tensions**
**A** = 12 Volt DC
**B** = 24 Volt DC
**E** = 24 Volt VAC* ou RAC*
**F** = 48 Volt VAC* ou RAC*
**G** = 110 Volt VAC* ou RAC*
**H** = 220 Volt VAC* ou RAC*

**VAC: bobines avec pont redresseur incorporé*
**RAC: utiliser obligatoirement un connecteur avec pont redresseur*

**Code bobine** = 8

**Connexion bobine**
**A** = lang.6,35 - DIN 43650
**B** = sortie Kostal
**F** = sortie filaire
**J** = AMP Junior

**Cde manuelle**
**O** = sans cde manuelle
**D** = commande double dévissant S1/ vissant S2 position maintenue

**N** - Joints Nitrile - 40° + 100°C
**V** - Joints Viton - 20° + 150°C

**Connecteurs**
*Voir pages 072 / 00 & 073 / 00*

**Caractéristiques** : ***voir au verso***

**Couples de serrage :** Page 232 / 00
**Caractéristiques des bobines** : Page 063 **/** 00
**Raccordement électrique :** Page 062 / 00
**Commandes manuelles :** Page 074 / 00
**Température** : *voir au verso*
**Préconisation de filtration** : Page 231 / 00
**Position montage** : sans restriction
**Cavités** : Page 235 / 00
**Poids avec bobine** (sans connecteur) : 0,3 Kg

**Montage sur BAF :** Page 136 / 00
**Montage sur MBS® :** Page 182 / 00- 183 / 00

**Collections de joints:** N° 200 108

F.T 50 1122 1/2

EDITION 10 / 10 / 2005
V50 | 046 | 00

JTEKT HPI
Tél : 01 49 62 28 00 - Fax : 01 45 76 68 40

# CARACTERISTIQUES (cartouche seule)

## ELECTRO-DISTRIBUTEURS à TIROIR
## 4 VOIES - 2 POSITIONS

**Taille 08 - 3/4" 16 UNF**

CED 08 D50 - CED 08 D51 - CED 08 D52 - CED 08 D53 -CED 08 D54 - CED 08 D55 - CED 08 D56 - CED 08 D57 -CED 08 D58 - CED 08 D59 - CED 08 D60 -

## PERTES de CHARGE

| Type | ③ ⇔ ① | ③ ⇔ ② | ③ ⇔ ④ | ② ⇔ ① | ④ ⇔ ① |
|---|---|---|---|---|---|
| **D50** | - | 3 | 3 | 1 | 4 |
| **D51** | - | - | 2 | 1 | - |
| **D52** | - | 3 | - | - | 4 |
| **D53** | 4 | - | 3 | 4 | - |
| **D54** | 4 | 3 | - | - | 4 |
| **D55** | 4 | 4 | 3 | 1 | - |
| **D56** | 4 | - | 3 | 1 | - |
| **D57** | - | - | 2 | 1 | - |
| **D58** | - | 3 | - | 1 | 4 |
| **D59** | 2 | 3 | - | 1 | - |
| **D60** | | | | | |

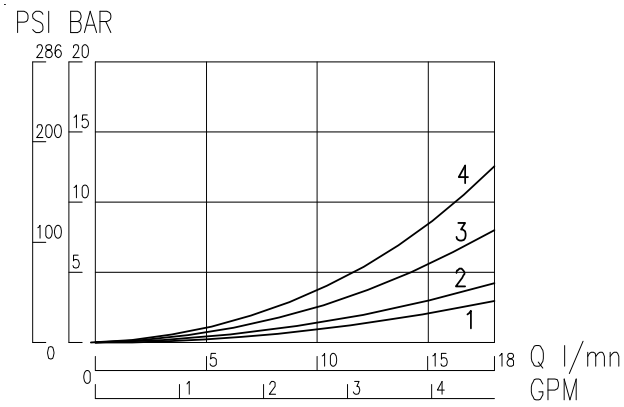


## LIMITE D'UTILISATION en PRESSION de TRAVAIL (sous tension nominale)

| Type | Tous voltages |
|---|---|
| **D50** | **2** |
| **D51** | **1** |
| **D52** | **3** |
| **D53** | **3** |
| **D54** | **3** |
| **D55** | **3** |
| **D56** | **3** |
| **D57** | **1** |
| **D58** | **3** |
| **D59** | **2** |
| **D60** | |

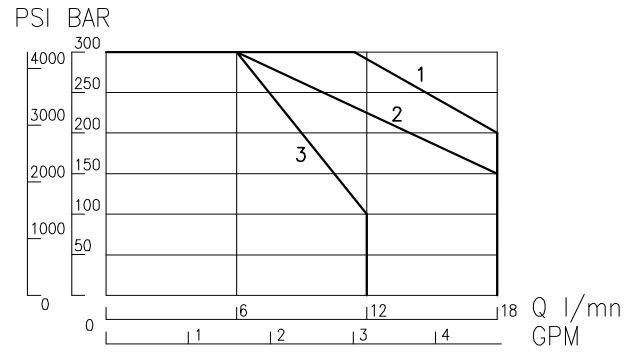


## TEMPS de REPONSE en ms
## début d'ouverture et de fermeture

| Type | en excitation | en désexcitation |
|---|---|---|
| **D50** | **40 - 80** | **30 - 70** |
| **D51** | **40 - 80** | **30 - 70** |
| **D52** | **40 - 80** | **30 - 70** |
| **D53** | **40 - 80** | **30 - 70** |
| **D54** | **40 - 80** | **30 - 70** |
| **D55** | **40 - 80** | **30 - 70** |
| **D56** | **40 - 80** | **30 - 70** |
| **D57** | **40 - 80** | **30 - 70** |
| **D58** | **40 - 80** | **30 - 70** |
| **D59** | **40 - 80** | **30 - 70** |
| **D60** | **40 - 80** | **30 - 70** |

## FUITE INTERNE ADMISSIBLE
## à la pression de 200 bar

| Type | minimum | Maximum |
|---|---|---|
| **D50** | **15 cm3/mn** | **40 cm3/mn** |
| **D51** | **15 cm3/mn** | **40 cm3/mn** |
| **D52** | **15 cm3/mn** | **40 cm3/mn** |
| **D53** | **15 cm3/mn** | **40 cm3/mn** |
| **D54** | **15 cm3/mn** | **40 cm3/mn** |
| **D55** | **15 cm3/mn** | **40 cm3/mn** |
| **D56** | **15 cm3/mn** | **40 cm3/mn** |
| **D57** | **15 cm3/mn** | **40 cm3/mn** |
| **D58** | **15 cm3/mn** | **40 cm3/mn** |
| **D59** | **15 cm3/mn** | **40 cm3/mn** |
| **D60** | **15 cm3/mn** | **40 cm3/mn** |
| Réduction des fuites après 5 minutes en pression | | |

Fluide : huile base minérale ou synthétique ( compatible avec les garnitures de joints ), ayant de bonnes propriétés de lubrification.
Viscosité comprise entre 8 et 450 cSt à la température d'emploi.

Température d'utilisation : -40°C + 100°C avec joints standards Nitrile.

Mesures effectuées : Température ambiante 22°C +/- 2°C
Température d'huile à 40°C
Huile SHELL Tellus T.46 - Viscosité 46 cSt à 40°C.
Tension nominale bobine chaude

RECOMMANDATIONS DE MONTAGE : Voir **F.T 50 1266** - Page 232 / 00

EDITION 09 / 01 / 2006

JTEKT HPI
Tél : 01 49 62 28 00 - Fax : 01 45 76 68 40

# ELECTRO-DISTRIBUTEURS A TIROIR

## 4 VOIES - 2 POSITIONS

***Pression maximum 300 bar***

**Taille 10 - 7/8" 14 UNF**

CED 10 D50 - CED 10 D51 - CED 10 D52 - CED 10 D53 - CED 10 D54 -CED 10 D55 -CED 10 D56 - CED 10 D57 - CED 10 D58 - CED 10 D59 - CED 10 D60 - CED 10 D63 = **Standard - Code 1**

CED 10 D50 - CED 10 D53 - CED 10 D60 - CED 10 D61 - CED 10 D63 = **HP Haute Performance - Code 2**

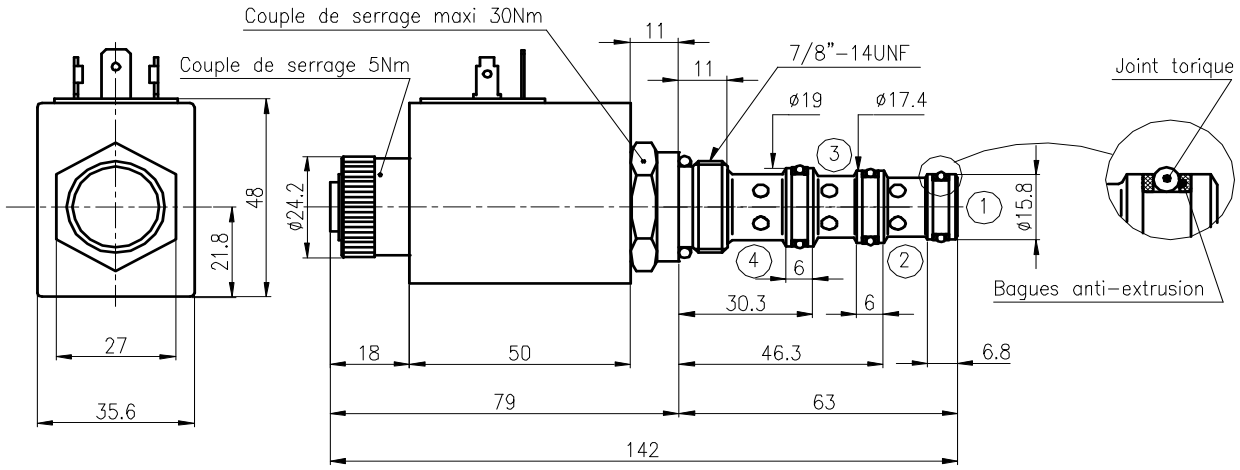


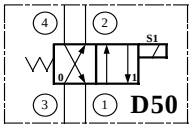


CED 10 D50
Débit maxi: 35 l/mn

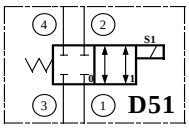


CED 10 D51
Débit maxi: 25 l/mn

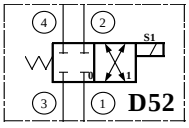


CED 10 D52
Débit maxi: 25 l/mn

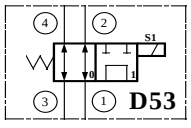


CED 10 D53
Débit maxi: 25 l/mn

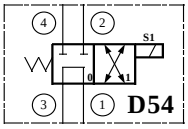


CED 10 D54
Débit maxi: 25 l/mn

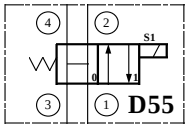


CED 10 D55
Débit maxi: 25 l/mn

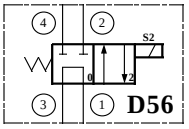


CED 10 D56
Débit maxi: 25 l/mn

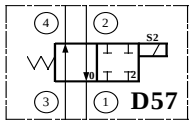


CED 10 D57
Débit maxi: 25 l/mn

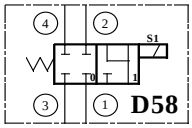


CED 10 D58
Débit maxi: 25 l/mn

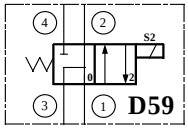


CED 10 D59
Débit maxi: 35 l/mn

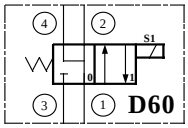


CED 10 D60
Débit maxi: 35 l/mn

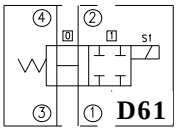


CED 10 D61
Débit maxi: 35 l/mn

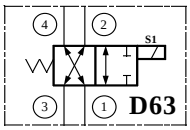


CED 10 D60
Débit maxi: 25 l/mn

Description: Un tiroir cylindrique de forme approprié en acier traité coulisse avec un jeu réduit dans un corps en acier traité.

Fonctionnement : Au repos le tiroir est rappelé en position 0 par le ressort. Lorsque le solénoïde est excité, le tiroir est appelé en position 1 pour les commandes S1 en tirant et en position 2 pour les commandes en poussant S2.

La distribution est assurée selon les flèches des pictogrammes.

**Codification** C E D | 10 | D50 | B | 5 | A | O | N | 1

**Code taille**
**10** = 7/8" 14 UNF

**Code fonction**

**Tensions**
**A** = 12 Volt DC
**B** = 24 Volt DC
**E** = 24 Volt VAC* ou RAC*
**F** = 48 Volt VAC* ou RAC*
**G** = 110 Volt VAC* ou RAC*
**H** = 220 Volt VAC* ou RAC*

**VAC: bobines avec pont redresseur incorporé*
**RAC: utiliser obligatoirement un connecteur avec pont redresseur*

**Code bobine** = 5

**Connexion bobine**
**A** = lang.6,35 - DIN 43650
**B** = sortie Kostal
**D** = Deutsch
**F** = sortie filaire
**J** = AMP Junior

**Cde manuelle**
**O** = sans cde manuelle

**P/fonctions D56-D57-D59**
**B** = version en vissant
**E** = version en poussant

**P/autres fonctions**
**A** = version en dévissant
**C** = version en tirant

**N** - Joints Nitrile - 40° + 100°C
**V** - Joints Viton - 20° + 150°C

**Connecteurs** *Voir pages 072 / 00 & 073 / 00*

**Caractéristiques** : ***voir au verso***

**Couples de serrage :** Page 232/ 00
**Caractéristiques des bobines** : Page 063 / 00
**Raccordement électrique :** Page 062 / 00
**Commandes manuelles :** Page 074 / 00
**Température** : *voir au verso*
**Préconisation de filtration** : Page 231/ 00
**Position montage** : sans restriction
**Cavités** : Page 235 / 00
**Poids avec bobine** (sans connecteur) : 0,4 Kg

**Montage sur BAF :** Page 136 / 00
**Montage sur MBS® :** Page 182 / 00- 183 / 00

**Collections de joints:**
**Code 1 - Std** N° 200 108
**Code 2 - HP** N° 200 569

F.T 50 1123 1/2

EDITION 26 / 02 / 2008

V50 | 048 | 00

JTEKT HPI
Tél : 01 49 62 28 00 - Fax : 01 45 76 68 40

# CARACTERISTIQUES (cartouche seule)

## ELECTRO-DISTRIBUTEURS à TIROIR 4 VOIES - 2 POSITIONS

**Taille 10 - 7/8" 14 UNF**

CED 10 D50 - CED 10 D51 - CED 10 D52 - CED 10 D53 - CED 10 D54 -CED 10 D55 -CED 10 D56 - CED 10 D57 - CED 10 D58 - CED 10 D59 - CED 10 D60 - CED 10 D63 = **Standard - Code 1**

CED 10 D50 - CED 10 D53 - CED 10 D60 - CED 10 D63 = **HP Haute Performance - Code 2**

## PERTES de CHARGE

| Type | ③ ⇔ ① | ③ ⇔ ② | ③ ⇔ ④ | ② ⇔ ① | ④ ⇔ ① |
|---|---|---|---|---|---|
| **D50** | - | 3 | 3 | 1 | 4 |
| **D50-2 (HP)** | | | | | |
| **D51** | - | - | 2 | 1 | - |
| **D52** | - | 3 | - | - | 4 |
| **D53** | 4 | - | 3 | 4 | - |
| **D53-2 (HP)** | | | | | |
| **D54** | 4 | 3 | - | - | 4 |
| **D55** | 4 | 4 | 3 | 1 | - |
| **D56** | 4 | - | 3 | 1 | - |
| **D57** | - | - | 2 | 1 | - |
| **D58** | - | 3 | - | 1 | 4 |
| **D59** | 2 | 3 | - | 1 | - |
| **D60** | | | | | |
| **D60-2 (HP)** | | | | | |
| **D63** | | | | | |
| **D63-2 (HP)** | | | | | |

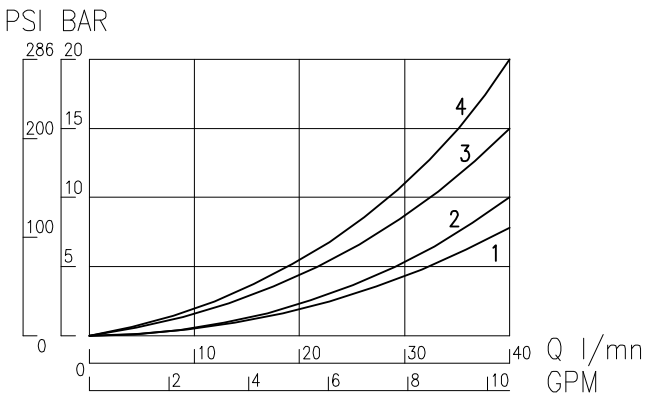


## LIMITE D'UTILISATION en PRESSION de TRAVAIL (sous tension nominale)

| Type | Tous voltages |
|---|---|
| **D50** | 2 |
| **D50-2 (HP)** | |
| **D51** | 1 |
| **D52** | 3 |
| **D53** | 3 |
| **D53-2 (HP)** | |
| **D54** | 3 |
| **D55** | 3 |
| **D56** | 3 |
| **D57** | 1 |
| **D58** | 3 |

| Type | Tous voltages |
|---|---|
| **D59** | |
| **D60** | |
| **D60-2 (HP)** | |
| **D63** | |
| **D63-2 (HP)** | |
| | |
| | |
| | |
| | |
| | |
| | |

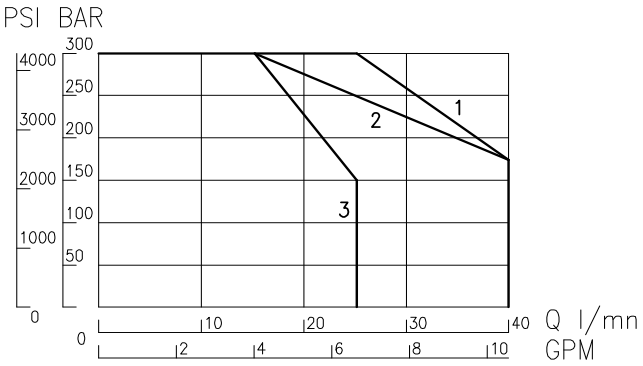


## TEMPS de REPONSE en ms
## début d'ouverture et de fermeture

| Type | en excitation | en désexcitation |
|---|---|---|
| **D50** | **40 - 80** | **30 - 70** |
| **D50-2 (HP)** | **40 - 80** | **30 - 70** |
| **D51** | **40 - 80** | **30 - 70** |
| **D52** | **40 - 80** | **30 - 70** |
| **D53** | **40 - 80** | **30 - 70** |
| **D53-2 (HP)** | **40 - 80** | **30 - 70** |
| **D54** | **40 - 80** | **30 - 70** |
| **D55** | **40 - 80** | **30 - 70** |
| **D56** | **40 - 80** | **30 - 70** |
| **D57** | **40 - 80** | **30 - 70** |
| **D58** | **40 - 80** | **30 - 70** |
| **D59** | **40 - 80** | **30 - 70** |
| **D60** | **40 - 80** | **30 - 70** |
| **D60-2 (HP)** | **40 - 80** | **30 - 70** |
| **D63** | **40 - 80** | **30 - 70** |
| **D63-2 (HP)** | **40 - 80** | **30 - 70** |

## FUITE INTERNE ADMISSIBLE
## à la pression de 200 bar

| Type | minimum | Maximum |
|---|---|---|
| **D50** | **15 cm3/mn** | **40 cm3/mn** |
| **D50-2 (HP)** | **15 cm3/mn** | **40 cm3/mn** |
| **D51** | **15 cm3/mn** | **40 cm3/mn** |
| **D52** | **15 cm3/mn** | **40 cm3/mn** |
| **D53** | **15 cm3/mn** | **40 cm3/mn** |
| **D53-2 (HP)** | **15 cm3/mn** | **40 cm3/mn** |
| **D54** | **15 cm3/mn** | **40 cm3/mn** |
| **D55** | **15 cm3/mn** | **40 cm3/mn** |
| **D56** | **15 cm3/mn** | **40 cm3/mn** |
| **D57** | **15 cm3/mn** | **40 cm3/mn** |
| **D58** | **15 cm3/mn** | **40 cm3/mn** |
| **D59** | **15 cm3/mn** | **40 cm3/mn** |
| **D60** | **15 cm3/mn** | **40 cm3/mn** |
| **D60-2 (HP)** | **15 cm3/mn** | **40 cm3/mn** |
| **D63** | **15 cm3/mn** | **40 cm3/mn** |
| **D63-2 (HP)** | **15 cm3/mn** | **40 cm3/mn** |
| Réduction des fuites après 5 minutes en pression | | |

Fluide : huile base minérale ou synthétique ( compatible avec les garnitures de joints ), ayant de bonnes propriétés de lubrification.
Viscosité comprise entre 8 et 450 cSt à la température d'emploi.

Température d'utilisation : -40°C + 100°C avec joints standards Nitrile.

Mesures effectuées : Température ambiante 22°C +/- 2°C
Température d'huile à 40°C
Huile SHELL Tellus T.46 - Viscosité 46 cSt à 40°C.
Tension nominale bobine chaude

RECOMMANDATIONS DE MONTAGE : Voir **F.T 50 1266** - Page 232 / 00



EDITION 09 / 01 / 2006
V50 | 049 | 00

JTEKT HPI
Tél : 01 49 62 28 00 - Fax : 01 45 76 68 40

# ELECTRO-DISTRIBUTEURS A TIROIR

## 4 VOIES - 2 POSITIONS

***Pression maximum 300 bar***

**Taille 16 - 1"5/16 12 UNF**

CED 16 D50 - CED 16 D51 - CED 16 D52 - CED 16 D53 - CED 16 D54 -CED 16 D55 - CED 16 D56 - CED 16 D57 - CED 16 D58 - CED 16 D59 - CED 16 D60

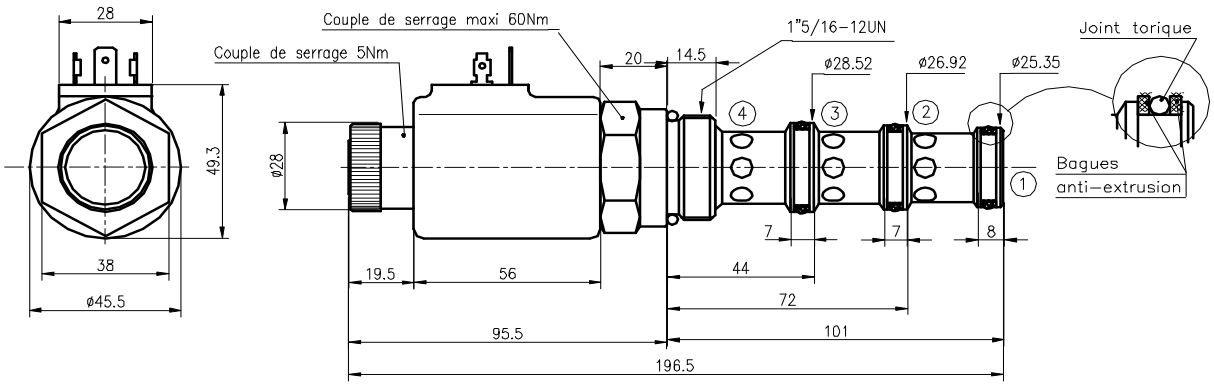


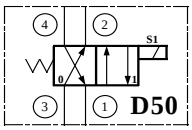


CED 16 D50
Débit maxi: 60 l/mn

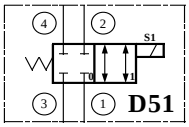


CED 16 D51
Débit maxi: 60 l/mn

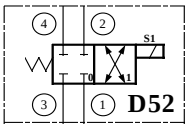


CED 16 D52
Débit maxi: 60 l/mn

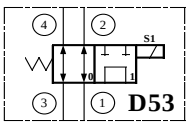


CED 16 D53
Débit maxi: 50 l/mn

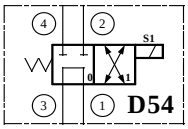


CED 16 D54
Débit maxi: 50 l/mn

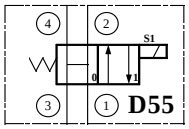


CED 16 D55
Débit maxi: 50 l/mn

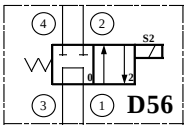


CED 16 D56
Débit maxi: 50 l/mn

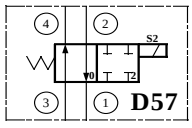


CED 16 D57
Débit maxi: 50 l/mn

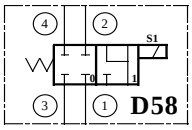


CED 16 D58
Débit maxi: 50 l/mn

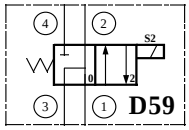


CED 16 D59
Débit maxi: 60 l/mn

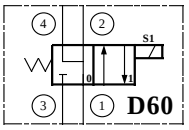


CED 16 D60
Débit maxi: 60 l/mn

Description: Un tiroir cylindrique de forme approprié en acier traité coulisse avec un jeu réduit dans un corps en acier traité.

Fonctionnement : Au repos le tiroir est rappelé en position 0 par le ressort. Lorsque le solénoïde est excité, le tiroir est appelé en position 1 pour les commandes S1 en tirant et en position 2 pour les commandes en poussant S2.

La distribution est assurée selon les flèches des pictogrammes.

**Codification** C E D | 16 | D50 | B | 4 | A | O | N

**Code taille**
**10** = 7/8" 14 UNF

**Code fonction**

**Tensions**
**A** = 12 Volt DC
**B** = 24 Volt DC
**E** = 24 Volt VAC* ou RAC*
**F** = 48 Volt VAC* ou RAC*
**G** = 110 Volt VAC* ou RAC*
**H** = 220 Volt VAC* ou RAC*

**Code bobine** = 4

**Connexion bobine**
**A** = lang.6,35 - DIN 43650
**B** = sortie Kostal

**Cde manuelle de sécurité**
**O** = sans cde manuelle
**P/fonctions D56-D57-D59**
**B** = version en vissant
**E** = version en poussant
**P/autres fonctions**
**A** = version en dévissant
**C** = version en tirant

*VAC: bobines avec pont redresseur incorporé
*RAC: utiliser obligatoirement un connecteur avec pont redresseur

**Connecteurs**
*Voir pages 072 / 00 & 073 / 00*

**N -** Joints Nitrile - 40° + 100°C
**V -** Joints Viton - 20° + 150°C

**Caractéristiques : *voir au verso***

**Couples de serrage :** Page 232 / 00
**Caractéristiques des bobines** : Page 063 **/** 00
**Raccordement électrique :** Page 062 / 00
**Commandes manuelles :** Page 074 / 00
**Température** : *voir au verso*
**Préconisation de filtration** : Page 231 / 00
**Position montage** : sans restriction
**Cavités** : Page 235 / 00
**Poids avec bobine** (sans connecteur) : 0,9 Kg

**Montage sur BAF :** Page 136 / 00
**Montage sur MBS® :** Page 182 / 00- 183 00

**Collections de joints:** N° 200 124

F.T 50 1124 1/2

EDITION 27 / 09 / 2005
V50 | 050 | 00

JTEKT HPI
Tél : 01 49 62 28 00 - Fax : 01 45 76 68 40

# CARACTERISTIQUES (cartouche seule)

## ELECTRO-DISTRIBUTEURS à TIROIR 4 VOIES - 2 POSITIONS

**Taille 16 - 1"5/16 12 UNF** CED 16 D50 - CED 16 D51 - CED 16 D52 - CED 16 D53 - CED 16 D54 -CED 16 D55 - CED 16 D56 - CED 16 D57 - CED 16 D58 - CED 16 D59 - CED 16 D60

## PERTES de CHARGE

| Type | ③ ⇔ ① | ③ ⇔ ② | ③ ⇔ ④ | ② ⇔ ① | ④ ⇔ ① |
|---|---|---|---|---|---|
| **D50** | - | 3 | 3 | 1 | 4 |
| **D51** | - | - | 2 | 1 | - |
| **D52** | - | 3 | - | - | 4 |
| **D53** | 4 | - | 3 | 4 | - |
| **D54** | 4 | 3 | - | - | 4 |
| **D55** | 4 | 4 | 3 | 1 | - |
| **D56** | 4 | - | 3 | 1 | - |
| **D57** | - | - | 2 | 1 | - |
| **D58** | - | 3 | - | 1 | 4 |
| **D59** | 2 | 3 | - | 1 | - |
| **D60** | | | | | |

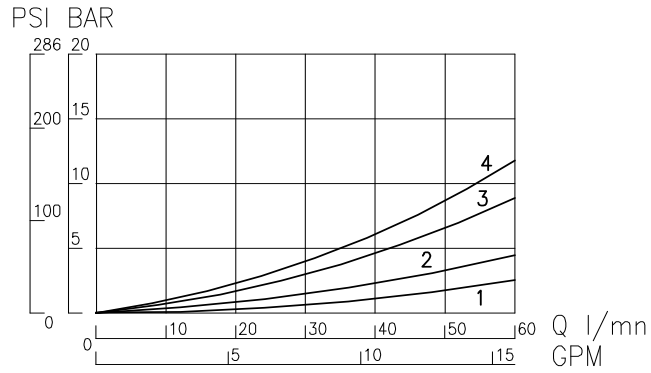


## LIMITE D'UTILISATION en PRESSION de TRAVAIL (sous tension nominale)

| Type | Tous voltages |
|---|---|
| **D50** | **2** |
| **D51** | **1** |
| **D52** | **3** |
| **D53** | **3** |
| **D54** | **3** |
| **D55** | **3** |
| **D56** | **3** |
| **D57** | **1** |
| **D58** | **3** |
| **D59** | **2** |
| | |

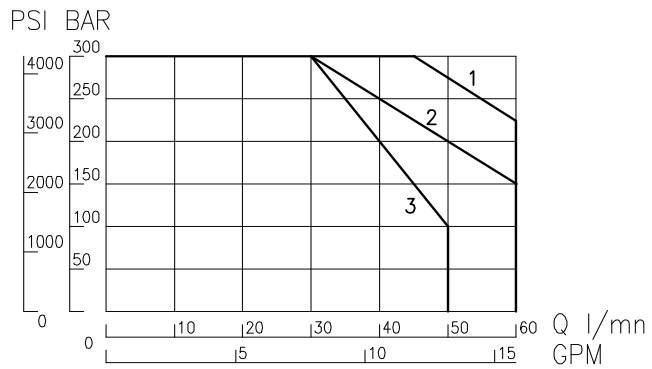


## TEMPS de REPONSE en ms début d'ouverture et de fermeture

| Type | en excitation | en désexcitation |
|---|---|---|
| **D50** | **40 - 100** | **30 - 80** |
| **D51** | **40 - 100** | **30 - 80** |
| **D52** | **40 - 100** | **30 - 80** |
| **D53** | **40 - 100** | **30 - 80** |
| **D54** | **40 - 100** | **30 - 80** |
| **D55** | **40 - 100** | **30 - 80** |
| **D56** | **40 - 100** | **30 - 80** |
| **D57** | **40 - 100** | **30 - 80** |
| **D58** | **40 - 100** | **30 - 80** |
| **D59** | **40 - 100** | **30 - 80** |
| **D60** | **40 - 100** | **30 - 80** |

## FUITE INTERNE ADMISSIBLE à la pression de 200 bar

| Type | minimum | Maximum |
|---|---|---|
| **D50** | **25 cm3/mn** | **100 cm3/mn** |
| **D51** | **25 cm3/mn** | **100 cm3/mn** |
| **D52** | **25 cm3/mn** | **100 cm3/mn** |
| **D53** | **25 cm3/mn** | **100 cm3/mn** |
| **D54** | **25 cm3/mn** | **100 cm3/mn** |
| **D55** | **25 cm3/mn** | **100 cm3/mn** |
| **D56** | **25 cm3/mn** | **100 cm3/mn** |
| **D57** | **25 cm3/mn** | **100 cm3/mn** |
| **D58** | **25 cm3/mn** | **100 cm3/mn** |
| **D59** | **25 cm3/mn** | **100 cm3/mn** |
| **D60** | | **100 cm3/mn** |
| Réduction des fuites après 5 minutes en pression | | |

Fluide : huile base minérale ou synthétique ( compatible avec les garnitures de joints ), ayant de bonnes propriétés de lubrification.
Viscosité comprise entre 8 et 450 cSt à la température d'emploi.

Température d'utilisation : -40°C + 100°C avec joints standards Nitrile.

Mesures effectuées : Température ambiante 22°C +/- 2°C
Température d'huile à 40°C
Huile SHELL Tellus T.46 - Viscosité 46 cSt à 40°C.
Tension nominale bobine chaude



RECOMMANDATIONS DE MONTAGE : Voir **F.T 50 1266** - Page 232 / 00

EDITION 09 / 01 / 2006
V50 | 051 | 00

JTEKT HPI
Tél : 01 49 62 28 00 - Fax : 01 45 76 68 40

# ELECTRO-DISTRIBUTEURS A TIROIR

## 4 VOIES - 3 POSITIONS

*Pression maximum 300 bar*

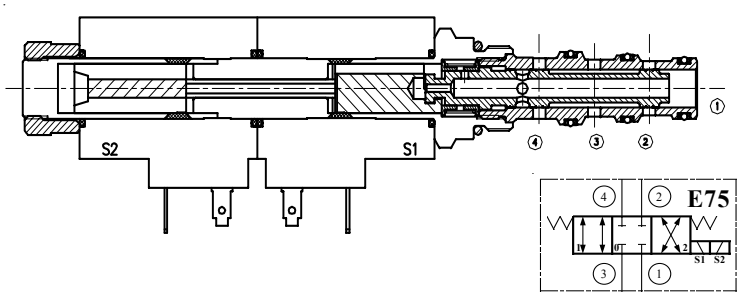


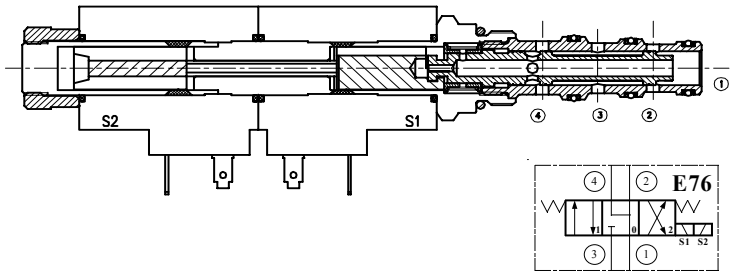


*sur CONSULTATION*

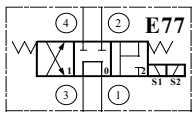


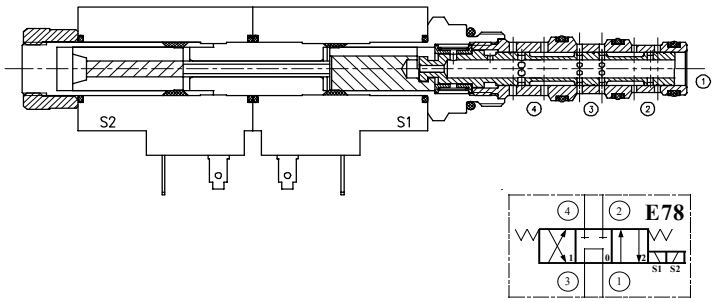


| | Débit maxi en l/mn | N° Page |
|---|---|---|
| CED 08 E75 | 18 | **054 / 00** |
| CED 10 E75-1 | 35 | **056 / 00** |
| CED 10 E75-2 | 50 | **058 / 00** |
| CED 16 E75 | 60 | **060 / 00** |
| CED 08 E76 | 18 | **054 / 00** |
| CED 10 E76-1 | 35 | **056 / 00** |
| CED 10 E76-2 | 50 | **058 / 00** |
| CED 16 E76 | 60 | **060 / 00** |
| CED 08 E77 | 8 | **054 / 00** |
| CED 10 E77 | 25 | **056 / 00** |
| CED 16 E77 | 50 | **060 / 00** |
| CED 08 E78 | 18 | **054 / 00** |
| CED 10 E78-1 | 35 | **056 / 00** |
| CED 10 E78-2 | 50 | **058 / 00** |
| CED 16 E78 | 60 | **060 / 00** |



EDITION 27 / 09 / 2005
V50 | 052 | 00

JTEKT HPI
Tél : 01 49 62 28 00 - Fax : 01 45 76 68 40

# ELECTRO-DISTRIBUTEURS A TIROIR

## 4 VOIES - 3 POSITIONS

*Pression maximum 300 bar*

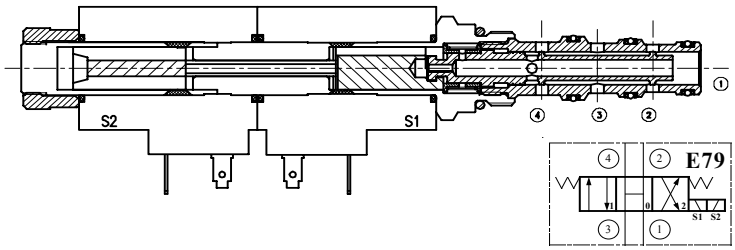


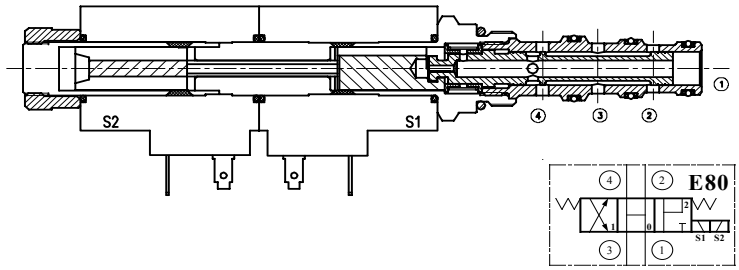


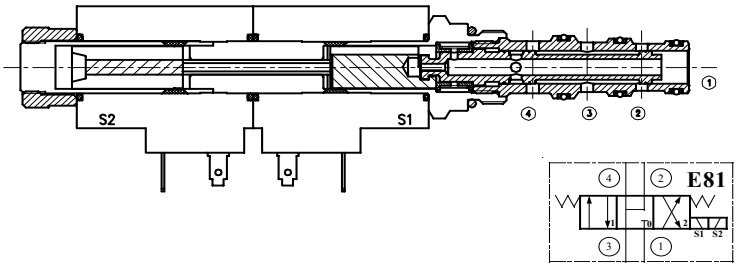


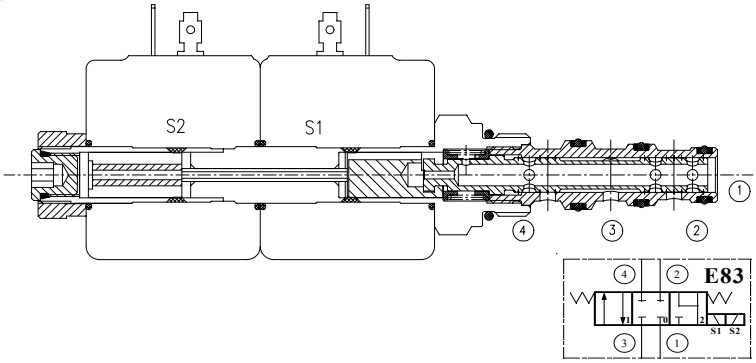


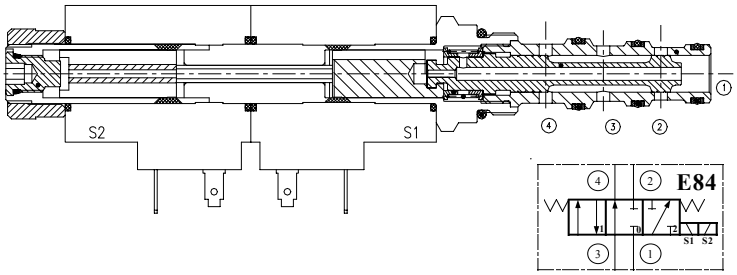


| | Débit maxi en l/mn | N° Page |
|---|---|---|
| CED 08 E79 | 8 | **054 / 00** |
| CED 10 E79-1 | 25 | **056 / 00** |
| CED 10 E79-2 | 40 | **058 / 00** |
| CED 16 E79 | 50 | **060 / 00** |
| CED 08 E80 | 18 | **054 / 00** |
| CED 10 E80 | 25 | **056 / 00** |
| CED 16 E80 | 50 | **060 / 00** |
| CED 08 E81 | 18 | **054 / 00** |
| CED 10 E81 | 35 | **056 / 00** |
| CED 16 E81 | 60 | **060 / 00** |
| CED 08 E83 | 18 | **054 / 00** |
| CED 10 E83 | 35 | **056 / 00** |
| CED 16 E83 | 60 | **060 / 00** |
| CED 10 E84 | 30 | **056 / 00** |



EDITION 27 / 09 / 2005
V50 | 053 | 00

JTEKT HPI
Tél : 01 49 62 28 00 - Fax : 01 45 76 68 40

# ELECTRO-DISTRIBUTEURS A TIROIR

## 4 VOIES - 3 POSITIONS

***Pression maximum 300 bar***

**Taille 08 - 3/4" 16 UNF**

CED 08 E75 - CED 08 E76 - CED 08 E77 - CED 08 E78 - CED 08 E79 - CED 08 E80 - CED 08 E81 - CED 08 E83

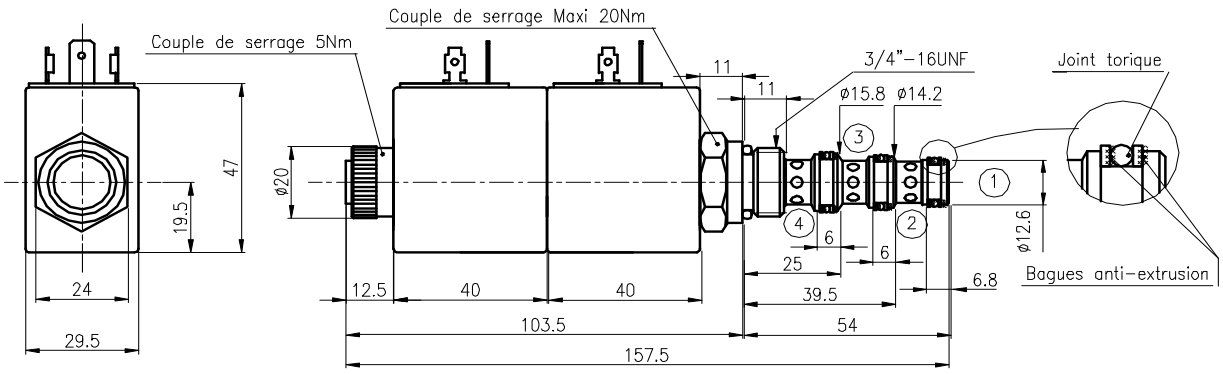


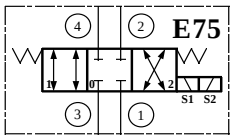


CED 08 E75
Débit maxi: 18 l/mn

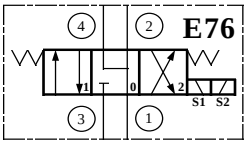


CED 08 E76
Débit maxi: 18 l/mn

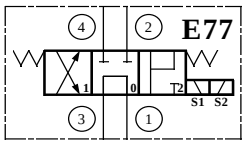


CED 08 E77
Débit maxi: 8 l/mn

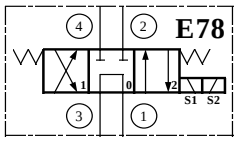


CED 08 E78
Débit maxi: 8 l/mn

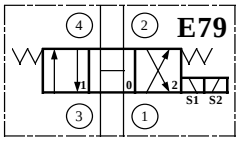


CED 08 E79
Débit maxi: 8 l/mn

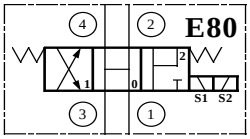


CED 08 E80
Débit maxi: 18 l/mn

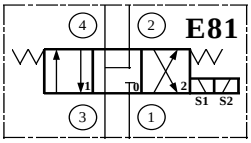


CED 08 E81
Débit maxi: 18 l/mn

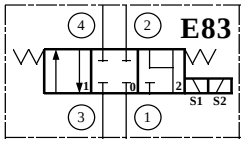


CED 08 E81
Débit maxi: 18 l/mn

Description: Un tiroir cylindrique de forme approprié en acier traité coulisse avec un jeu réduit dans un corps en acier traité.

Fonctionnement : Au repos le tiroir est rappelé en position 0 par le ressort. Lorsque le solénoïde S1 est excité, le tiroir est appelé en position 1 selon le schéma concerné et en position 2 lorsque le solénoïde S2 est excité. Les solénoïdes doivent être excités alternativement.
La distribution est assurée selon les flèches des pictogrammes.

**Codification**

| C | E | D | 08 | E76 | B | 8 | A | O | N |
|---|---|---|---|---|---|---|---|---|---|

**Code taille**
**08** = 3/4" 16 UNF

**Code fonction**

**Tensions**
**A** = 12 Volt DC
**B** = 24 Volt DC
**E** = 24 Volt RAC*
**F** = 48 Volt VAC* ou RAC*
**G** = 110 Volt VAC* ou RAC*
**H** = 220 Volt VAC* ou RAC*

**VAC: bobines avec pont redresseur incorporé*
**RAC: utiliser obligatoirement un connecteur avec pont redresseur*

**Code bobine** = 8

**Connexion bobine**
**A** = lang.6,35 - DIN 43650
**B** = sortie Kostal
**F** = sortie filaire
**J** = AMP Junio

**Connecteurs**
*Voir pages 072 / 00 & 073 / 00*

**Cde manuelle**
**O** = sans cde manuelle
**B** = version en vissant
**E** = version en poussant
**D** = commande double position maintenue dévissant S1/vissant S2

**N** - Joints Nitrile - 40° + 100°C
**V** - Joints Viton - 20° + 150°C

**Caractéristiques : *voir au verso***

**Couples de serrage :** Page 232 / 00
**Caractéristiques des bobines** : Page 063 / 00
**Raccordement électrique :** Page 062 / 00
**Commandes manuelles :** Page 074 / 00
**Température** : *voir au verso*
**Préconisation de filtration** : Page 231 / 00
**Position montage** : sans restriction
**Cavités** : Page 235 / 00
**Poids avec bobine** (sans connecteur) : 0,6 Kg

**Montage sur BAF :** Page 137 / 00
**Montage sur MBS® :** Page 184 / 00- 185 / 00

**Collections de joints:** N° 200 108

F.T 50 1126 1/2

EDITION 10 / 10 / 2005

V50 | 054 | 00

JTEKT HPI
Tél : 01 49 62 28 00 - Fax : 01 45 76 68 40

# CARACTERISTIQUES (cartouche seule)

## ELECTRO-DISTRIBUTEURS à TIROIR
## 4 VOIES - 3 POSITIONS

**Taille 08 - 3/4" 16 UNF** CED 08 E75 - CED 08 E76 - CED 08 E77 - CED 08 E78 - CED 08 E79 - CED 08 E80 - CED 08 E81 - CED 08 E83

## PERTES de CHARGE

| Type | ③ ⇔ ① | ③ ⇔ ② | ③ ⇔ ④ | ② ⇔ ① | ④ ⇔ ① |
|---|---|---|---|---|---|
| **E75** | - | 3 | 3 | 1 | 4 |
| **E76** | - | 3 | 3 | 1 | 4 |
| **E77** | 4 | 3 | 3 | 2 | 4 |
| **E78** | 4 | 4 | 4 | 2 | 4 |
| **E79** | 4 | 3 | 3 | 4 | 4 |
| **E80** | 4 | 3 | 3 | 4 | 4 |
| **E81** | - | 3 | 3 | 1 | 4 |
| **E83** | - | - | 3 | 1 | 4 |

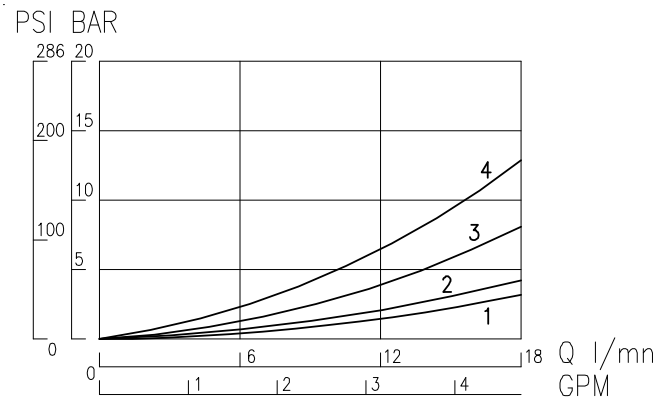


## LIMITE D'UTILISATION en PRESSION de TRAVAIL (sous tension nominale)

| Type | Repère |
|---|---|
| **E75** | **2** |
| **E76** | **1** |
| **E77** | **3** |
| **E78** | **3** |
| **E79** | **3** |
| **E80** | **3** |
| **E81** | **2** |
| **E83** | **2** |

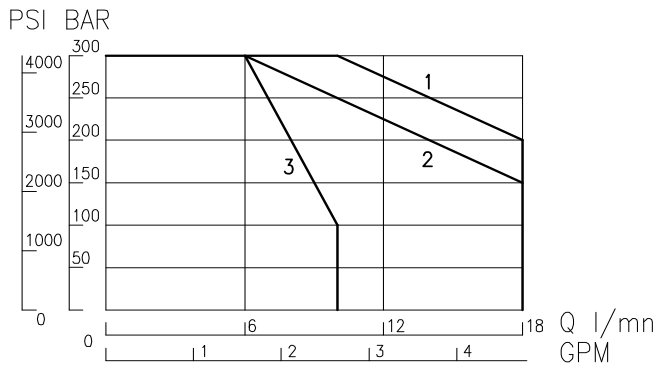


## TEMPS de REPONSE en ms
## début d'ouverture et de fermeture

| Type | en excitation | en désexcitation |
|---|---|---|
| **E75** | **40 - 80** | **30 - 70** |
| **E76** | **40 - 80** | **30 - 70** |
| **E77** | **40 - 80** | **30 - 70** |
| **E78** | **40 - 80** | **30 - 70** |
| **E79** | **40 - 80** | **30 - 70** |
| **E80** | **40 - 80** | **30 - 70** |
| **E81** | **40 - 80** | **30 - 70** |
| **E83** | **40 - 80** | **30 - 70** |

## FUITE INTERNE ADMISSIBLE
## à la pression de 200 bar

| Type | minimum | Maximum |
|---|---|---|
| **E75** | **10 cm3/mn** | **40 cm3/mn** |
| **E76** | **10 cm3/mn** | **40 cm3/mn** |
| **E77** | **10 cm3/mn** | **40 cm3/mn** |
| **E78** | **10 cm3/mn** | **40 cm3/mn** |
| **E79** | **10 cm3/mn** | **40 cm3/mn** |
| **E80** | **10 cm3/mn** | **40 cm3/mn** |
| **E81** | **10 cm3/mn** | **40 cm3/mn** |
| **E83** | **10 cm3/mn** | **40 cm3/mn** |
| Réduction des fuites après 5 minutes en pression | | |

Fluide : huile base minérale ou synthétique ( compatible avec les garnitures de joints ), ayant de bonnes propriétés de lubrification.
Viscosité comprise entre 8 et 450 cSt à la température d'emploi.

Température d'utilisation : -40°C + 100°C avec joints standards Nitrile.

Mesures effectuées : Température ambiante 22°C +/- 2°C
Température d'huile à 40°C
Huile SHELL Tellus T.46 - Viscosité 46 cSt à 40°C.
Tension nominale bobine chaude

RECOMMANDATIONS DE MONTAGE : Voir **F.T 50 1266** - Page 232 / 00

EDITION 05 / 02 / 2002

JTEKT HPI
Tél : 01 49 62 28 00 - Fax : 01 45 76 68 40

# ELECTRO-DISTRIBUTEURS A TIROIR

## 4 VOIES - 3 POSITIONS

***Pression maximum 300 bar***

**Standard - Code 1**

**Taille 10 - 7/8" 14 UNF** CED 10 E75 - CED 10 E76 - CED 10 E77 - CED 10 E78 -CED 10 E79
CED 10 E80 - CED 10 E81 - CED 10 E83 - CED 10 E84

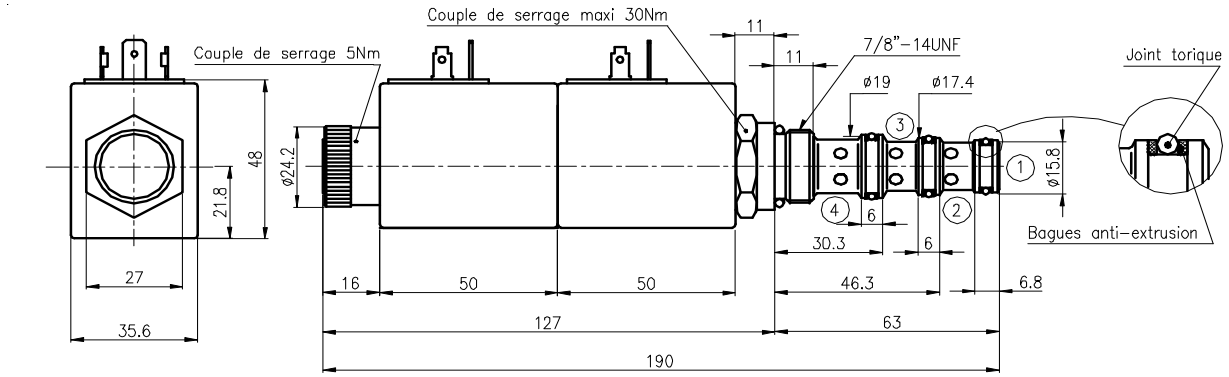


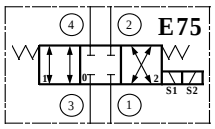


CED 10 E75
Débit maxi: 35 l/mn

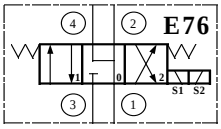


CED 10 E76
Débit maxi: 35 l/mn

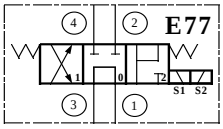


CED 10 E77
Débit maxi: 25 l/mn

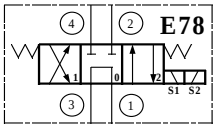


CED 10 E78
Débit maxi: 25 l/mn

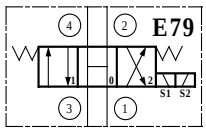


CED 10 E79
Débit maxi: 25 l/mn

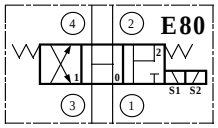


CED 10 E80
Débit maxi: 25 l/mn

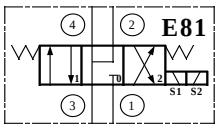


CED 10 E81
Débit maxi: 35 l/mn

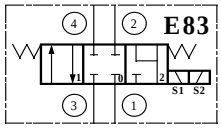


CED 10 E83
Débit maxi: 35 l/mn

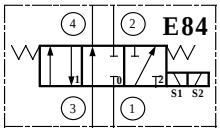


CED 10 E84
Débit maxi: 30 l/mn

Description: Un tiroir cylindrique de forme approprié en acier traité coulisse avec un jeu réduit dans un corps en acier traité.
Fonctionnement : Au repos le tiroir est rappelé en position 0 par le ressort. Lorsque le solénoïde S1 est excité, le tiroir est appelé en position 1 selon le schéma concerné et en position 2 lorsque le solénoïde S2 est excité.
Les solénoïdes doivent être excités alternativement.
La distribution est assurée selon les flèches des pictogrammes.

**Codification**

| C | E | D | 10 | E76 | B | 5 | A | O | N | 1 |
|---|---|---|---|---|---|---|---|---|---|---|

1=Standard

**Code taille**
**10** = 7/8" 14 UNF

**Code fonction**

**Tensions**
**A** = 12 Volt DC
**B** = 24 Volt DC
**E** = 24 Volt RAC*
**F** = 48 Volt VAC* ou RAC*
**G** = 110 Volt VAC* ou RAC*
**H** = 220 Volt VAC* ou RAC*

**VAC: bobines avec pont redresseur incorporé*
**RAC: utiliser obligatoirement un connecteur avec pont redresseur*

**Code bobine** = 5

**Connexion bobine**
**A** = lang.6,35 - DIN 43650
**B** = sortie Kostal
**D** = Deutsch
**F** = sortie filaire
**J** = AMP Junior

**Cde manuelle**
**O** = sans cde manuelle
**D** = commande double position maintenue dévissant S1/vissant S2
**E** = version en poussant

**N** - Joints Nitrile - 40° + 100°C
**V** - Joints Viton - 20° + 150°C

**Connecteurs**
*Voir pages 072 / 00 & 073 / 00*

**Caractéristiques** : ***voir au verso***

**Couples de serrage :** Page 232 / 00
**Caractéristiques des bobines** : Page 063 **/** 00
**Raccordement électrique :** Page 062 / 00
**Commandes manuelles :** Page 074 / 00
**Température** : *voir au verso*
**Préconisation de filtration** : Page 231 / 00
**Position montage** : sans restriction
**Cavités** : Page 235 / 00
**Poids avec bobine** (sans connecteur) : 0,7 Kg

**Montage sur BAF :** Page 137 / 00
**Montage sur MBS® :** Page 184 / 00- 185 / 00

**Collections de joints:** N° 200 018

F.T 50 1127 1/2

EDITION 10 / 10 / 2005
V50 | 056 | 00

JTEKT HPI
Tél : 01 49 62 28 00 - Fax : 01 45 76 68 40

# ELECTRO-DISTRIBUTEURS A TIROIR

## 4 VOIES - 3 POSITIONS

***Pression maximum 300 bar***

**Standard - Code 1**

**Taille 10 - 7/8" 14 UNF** CED 10 E75 - CED 10 E76 - CED 10 E77 - CED 10 E78 -CED 10 E79
CED 10 E80 - CED 10 E81 - CED 10 E83 - CED 10 E84

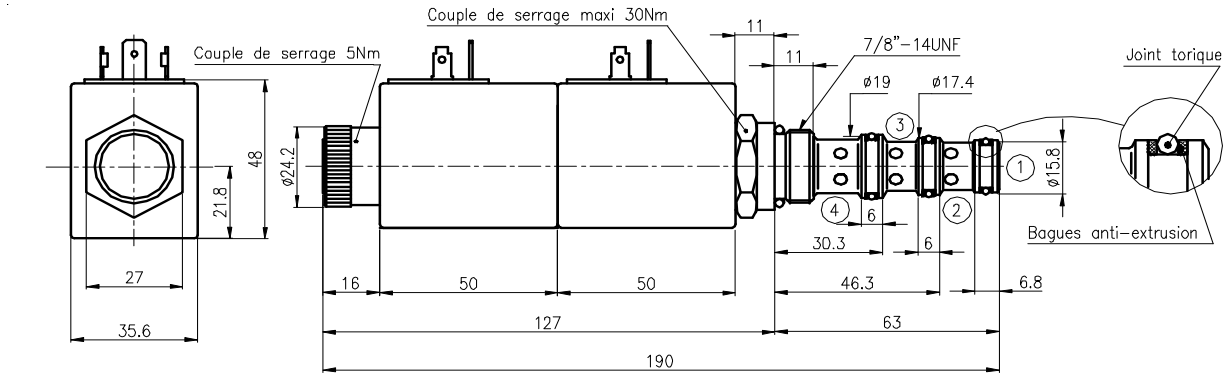


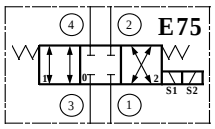


CED 10 E75
Débit maxi: 35 l/mn

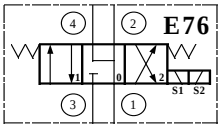


CED 10 E76
Débit maxi: 35 l/mn

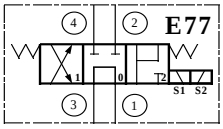


CED 10 E77
Débit maxi: 25 l/mn

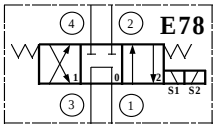


CED 10 E78
Débit maxi: 25 l/mn

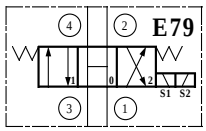


CED 10 E79
Débit maxi: 25 l/mn

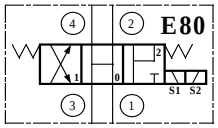


CED 10 E80
Débit maxi: 25 l/mn

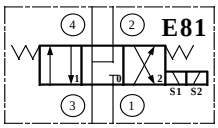


CED 10 E81
Débit maxi: 35 l/mn

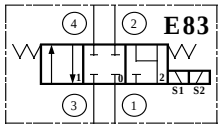


CED 10 E83
Débit maxi: 35 l/mn

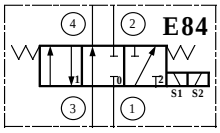


CED 10 E84
Débit maxi: 30 l/mn

Description: Un tiroir cylindrique de forme approprié en acier traité coulisse avec un jeu réduit dans un corps en acier traité.
Fonctionnement : Au repos le tiroir est rappelé en position 0 par le ressort. Lorsque le solénoïde S1 est excité, le tiroir est appelé en position 1 selon le schéma concerné et en position 2 lorsque le solénoïde S2 est excité.
Les solénoïdes doivent être excités alternativement.
La distribution est assurée selon les flèches des pictogrammes.

**Codification**

| C | E | D | 10 | E76 | B | 5 | A | O | N | 1 |
|---|---|---|---|---|---|---|---|---|---|---|

1=Standard

**Code taille**
**10** = 7/8" 14 UNF

**Code fonction**

**Tensions**
**A** = 12 Volt DC
**B** = 24 Volt DC
**E** = 24 Volt RAC*
**F** = 48 Volt VAC* ou RAC*
**G** = 110 Volt VAC* ou RAC*
**H** = 220 Volt VAC* ou RAC*

**VAC: bobines avec pont redresseur incorporé*
**RAC: utiliser obligatoirement un connecteur avec pont redresseur*

**Code bobine** = 5

**Connexion bobine**
**A** = lang.6,35 - DIN 43650
**B** = sortie Kostal
**D** = Deutsch
**F** = sortie filaire
**J** = AMP Junior

**Cde manuelle**
**O** = sans cde manuelle
**D** = commande double position maintenue dévissant S1/vissant S2
**E** = version en poussant

**N** - Joints Nitrile - 40° + 100°C
**V** - Joints Viton - 20° + 150°C

**Connecteurs**
*Voir pages 072 / 00 & 073 / 00*

**Caractéristiques** : ***voir au verso***

**Couples de serrage :** Page 232 / 00
**Caractéristiques des bobines** : Page 063 **/** 00
**Raccordement électrique :** Page 062 / 00
**Commandes manuelles :** Page 074 / 00
**Température** : *voir au verso*
**Préconisation de filtration** : Page 231 / 00
**Position montage** : sans restriction
**Cavités** : Page 235 / 00
**Poids avec bobine** (sans connecteur) : 0,7 Kg

**Montage sur BAF :** Page 137 / 00
**Montage sur MBS® :** Page 184 / 00- 185 / 00

**Collections de joints:** N° 200 018

F.T 50 1127 1/2

EDITION 10 / 10 / 2005
V50 | 056 | 00

JTEKT HPI
Tél : 01 49 62 28 00 - Fax : 01 45 76 68 40

# ELECTRO-DISTRIBUTEURS A TIROIR

## 4 VOIES - 3 POSITIONS

***Pression maximum 300 bar***

## Haute Performance - Code 2

**Taille 10 - 7/8" 14 UNF** CED 10 E75 - CED 10 E76 - CED 10 E78 - CED 10 E79

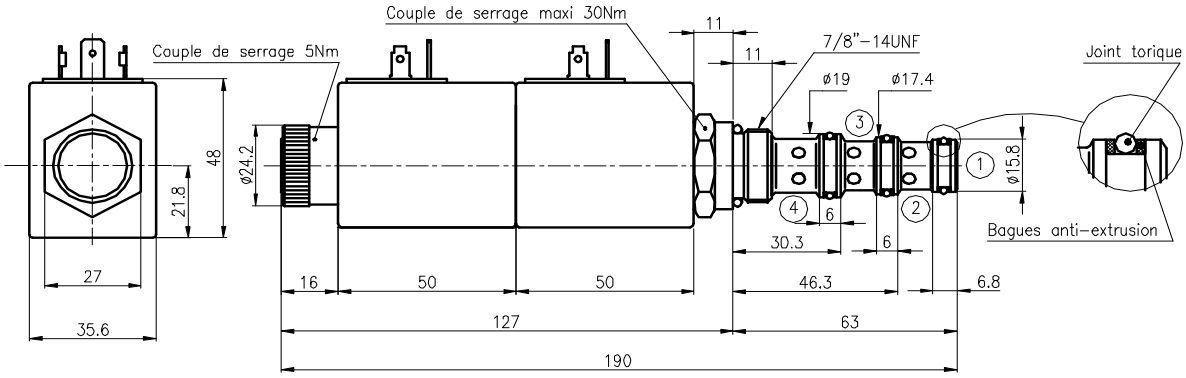


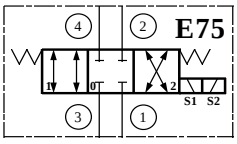


CED 10 E75
Débit maxi: 50 l/mn

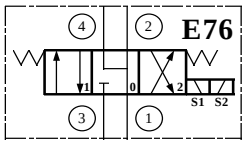


CED 10 E76
Débit maxi: 50 l/mn

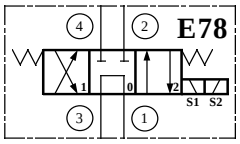


CED 10 E77
Débit maxi: 40 l/mn

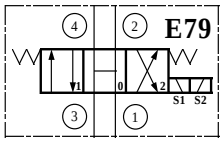


CED 10 E78
Débit maxi: 40 l/mn

Description: Un tiroir cylindrique de forme approprié en acier traité coulisse avec un jeu réduit dans un corps en acier traité.
Fonctionnement : Au repos le tiroir est rappelé en position 0 par le ressort. Lorsque le solénoïde S1 est excité, le tiroir est appelé en position 1 selon le schéma concerné et en position 2 lorsque le solénoïde S2 est excité. Les solénoïdes doivent être excités alternativement.
La distribution est assurée selon les flèches des pictogrammes.

**Codification**

| C | E | D | 10 | E76 | B | 5 | A | O | N | 2 |
|---|---|---|---|---|---|---|---|---|---|---|

2=Hte Performance

**Code taille**
**10** = 7/8" 14 UNF

**Code fonction**

**Tensions**
**A** = 12 Volt DC
**B** = 24 Volt DC
**E** = 24 Volt RAC*
**F** = 48 Volt VAC* ou RAC*
**G** = 110 Volt VAC* ou RAC*
**H** = 220 Volt VAC* ou RAC*

**VAC: bobines avec pont redresseur incorporé*
**RAC: utiliser obligatoirement un connecteur avec pont redresseur*

**Code bobine** = 5

**Connexion bobine**
**A** = lang.6,35 - DIN 43650
**B** = sortie Kostal
**D** = Deutsch
**F** = sortie filaire
**J** = AMP Junior

**Cde manuelle**
**O** = sans cde manuelle
**D** = commande double position maintenue dévissant S1/vissant S2
**E** = version en poussant

**N** - Joints Nitrile - 40° + 100°C
**V** - Joints Viton - 20° + 150°C

**Connecteurs**
*Voir pages 072 / 00 & 073 / 00*

**Caractéristiques** : ***voir au verso***

**Couples de serrage :** Page 233 / 00
**Caractéristiques des bobines** : Page 063 **/** 00
**Raccordement électrique :** Page 062 / 00
**Commandes manuelles :** Page 074 / 00
**Température** : *voir au verso*
**Préconisation de filtration** : Page 231 / 00
**Position montage** : sans restriction
**Cavités** : Page 235 / 00
**Poids avec bobine** (sans connecteur) : 0,7 Kg

**Montage sur BAF :** Page 137 / 00
**Montage sur MBS® :** Page 184 / 00- 185 / 00

**Collections de joints:** N° 200 569



EDITION 10 / 10 / 2005
V50 | 058 | 00

JTEKT HPI
Tél : 01 49 62 28 00 - Fax : 01 45 76 68 40

# CARACTERISTIQUES (cartouche seule)

## 4 VOIES - 3 POSITIONS

***Pression maximum 300 bar***

## Haute Performance - Code 2

**Taille 10 - 7/8" 14 UNF** CED 10 E75 - CED 10 E76 - CED 10 E78 - CED 10 E79

### LIMITE D'UTILISATION en PRESSION de TRAVAIL (sous tension nominale)

| Type | Repères |
|---|---|
| **E75 ... 2** | **1** |
| **E76 ... 2** | **1** |
| **E78 ... 2** | **1** |
| **E79 ... 2** | **1** |

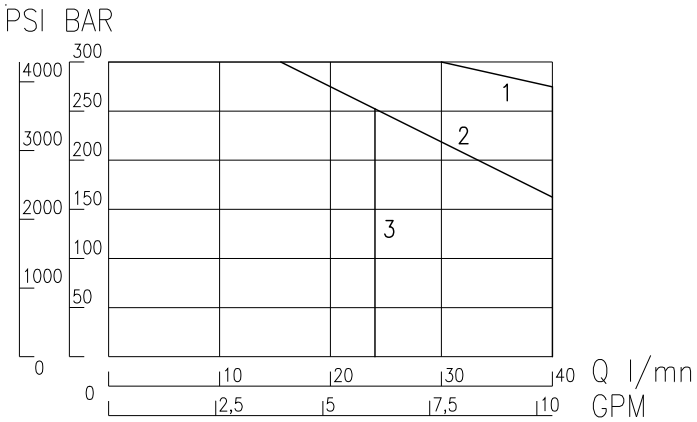


### TEMPS de REPONSE en ms
### début d'ouverture et de fermeture

| Type | en excitation | en désexcitation |
|---|---|---|
| **E75 ... 2** | **40 - 80** | **30 - 70** |
| **E76 ... 2** | **40 - 80** | **30 - 70** |
| **E78 ... 2** | **40 - 80** | **30 - 70** |
| **E79 ... 2** | **40 - 80** | **30 - 70** |

### FUITE INTERNE ADMISSIBLE
### à la pression de 200 bar

| Type | minimum | Maximum |
|---|---|---|
| **E75 ... 2** | **15 cm3/mn** | **80 cm3/min** |
| **E76 ... 2** | **15 cm3/mn** | **80 cm3/min** |
| **E78 ... 2** | **15 cm3/mn** | **80 cm3/min** |
| **E79 ... 2** | **15 cm3/mn** | **80 cm3/min** |
| Réduction des fuites après 5 minutes en pression | | |

Fluide : huile base minérale ou synthétique ( compatible avec les garnitures de joints ), ayant de bonnes propriétés de lubrification.
Viscosité comprise entre 8 et 450 cSt à la température d'emploi.

Température d'utilisation : -40°C + 100°C avec joints standards Nitrile.

Mesures effectuées : Température ambiante 22°C +/- 2°C
Température d'huile à 40°C
Huile SHELL Tellus T.46 - Viscosité 46 cSt à 40°C.
Tension nominale bobine chaude

RECOMMANDATIONS DE MONTAGE : Voir **F.T 50 1266**- Page 232 / 00



EDITION 20 / 07 / 2005
V50 | 059 | 00

JTEKT HPI
Tél : 01 49 62 28 00 - Fax : 01 45 76 68 40

# ELECTRO-DISTRIBUTEURS A TIROIR

## 4 VOIES - 3 POSITIONS

***Pression maximum 300 bar***

**Taille 16 - 1"5/16 12 UNF** CED 16 E75 - CED 16 E76 - CED 16 E77 - CED 16 E78 - CED 16 E79 - CED 16 E80 - CED 16 E81 - CED 16 E83 -

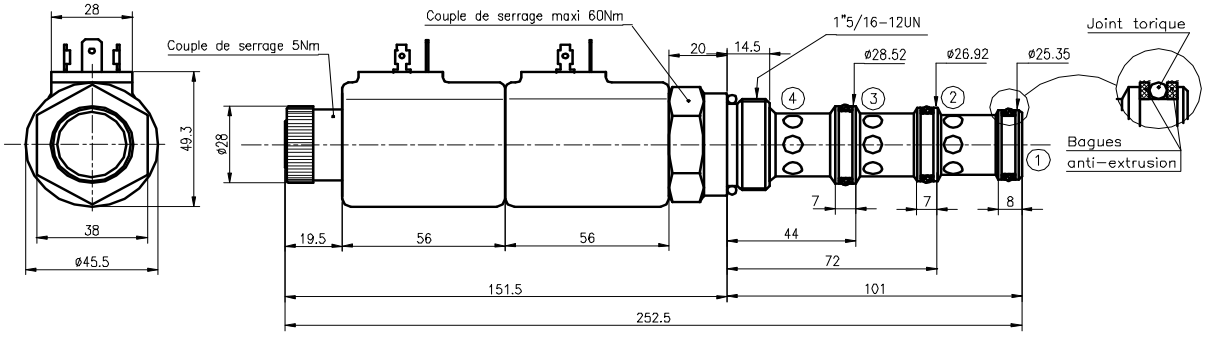


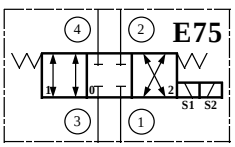


CED 16 E75
Débit maxi: 60 l/mn

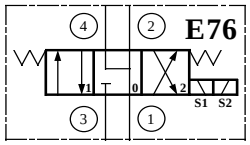


CED 16 E76
Débit maxi: 60 l/mn

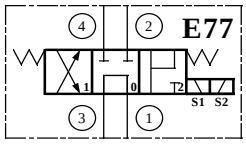


CED 16 E77
Débit maxi: 50 l/mn

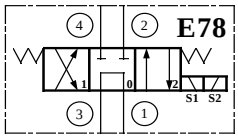


CED 16 E78
Débit maxi: 50 l/mn

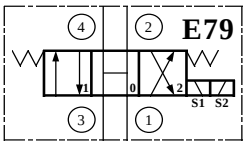


CED 16 E79
Débit maxi: 50 l/mn

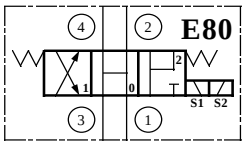


CED 10 E80
Débit maxi: 50 l/mn

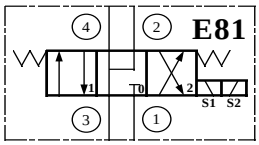


CED 10 E81
Débit maxi: 60 l/mn

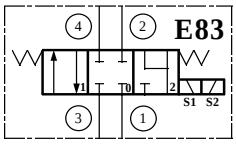


CED 10 E83
Débit maxi: 60 l/mn

Description: Un tiroir cylindrique de forme approprié en acier traité coulisse avec un jeu réduit dans un corps en acier traité.

Fonctionnement : Au repos le tiroir est rappelé en position 0 par le ressort. Lorsque le solénoïde S1 est excité, le tiroir est appelé en position 1 selon le schéma concerné et en position 2 lorsque le solénoïde S2 est excité. Les solénoïdes doivent être excités alternativement.
La distribution est assurée selon les flèches des pictogrammes.

**Codification**

| C | E | D | 16 | E76 | B | 9 | A | O | N |
|---|---|---|---|---|---|---|---|---|---|

**Code taille**
**16** = 1"5/16 12 UNF

**Code fonction**

**Tensions**
**A** = 12 Volt DC
**B** = 24 Volt DC
**E** = 24 Volt RAC*
**F** = 48 Volt VAC* ou RAC*
**G** = 110 Volt VAC* ou RAC*
**H** = 220 Volt VAC* ou RAC*

**VAC: bobines avec pont redresseur incorporé*
**RAC: utiliser obligatoirement un connecteur avec pont redresseur*

**Code bobine** = 9

**Connexion bobine**
**A** = lang.6,35 - DIN 43650
**B** = sortie Kostal

**Cde manuelle**
**O** = sans cde manuelle
**B** = version en vissant
**E** = version en poussant
**D** = commande double position maintenue dévissant S1/vissant S2

**N** - Joints Nitrile - 40° + 100°C
**V** - Joints Viton - 20° + 150°C

**Connecteurs**
*Voir pages 072 / 00 & 073 / 00*

**Caractéristiques : *voir au verso***

**Couples de serrage :** Page 232 / 00
**Caractéristiques des bobines** : Page 063 **/** 00
**Raccordement électrique :** Page 062 / 00
**Commandes manuelles :** Page 074 / 00
**Température** : *voir au verso*
**Préconisation de filtration** : Page 231/ 00
**Position montage** : sans restriction
**Cavités** : Page 235 / 00
**Poids avec bobine** (sans connecteur) : 0,9 Kg

**Montage sur BAF :** Page 137 / 00
**Montage sur MBS® :** Page 184 / 00- 185 / 00

**Collections de joints:** N° 200 124



EDITION 17 / 01 / 2008
V50 | 060 | 00

JTEKT HPI
Tél : 01 49 62 28 00 - Fax : 01 45 76 68 40

# CARACTERISTIQUES (cartouche seule)

## ELECTRO-DISTRIBUTEURS à TIROIR
## 4 VOIES - 3 POSITIONS

**Taille 16 - 1"5/16 12 UNF** CED 16 E75 - CED 16 E76 - CED 16 E77 - CED 16 E78 - CED 16 E79 - CED 16 E80 - CED 16 E81 - CED 16 E83 -

## PERTES de CHARGE

| Type | ③ ⇔ ① | ③ ⇔ ② | ③ ⇔ ④ | ② ⇔ ① | ④ ⇔ ① |
|---|---|---|---|---|---|
| **E75** | - | 3 | 3 | 1 | 4 |
| **E76** | - | 3 | 3 | 1 | 4 |
| **E77** | 4 | 3 | 3 | 2 | 4 |
| **E78** | 4 | 4 | 4 | 2 | 4 |
| **E79** | 4 | 3 | 3 | 4 | 4 |
| **E80** | 4 | 3 | 3 | 4 | 4 |
| **E81** | - | 3 | 3 | 1 | 4 |
| **E83** | - | - | 3 | 1 | 4 |
| | | | | | |
| | | | | | |

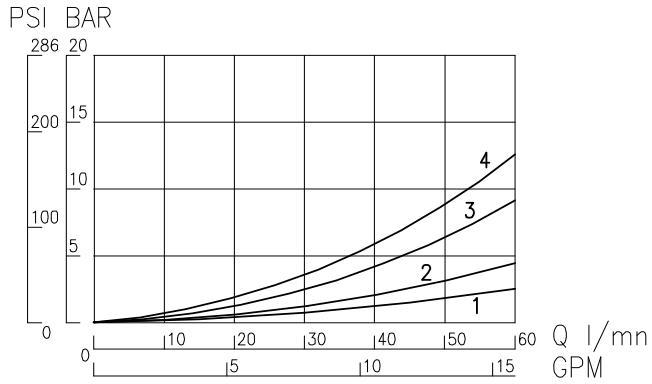


## LIMITE D'UTILISATION en PRESSION de TRAVAIL (sous tension nominale)

| Type | Tous voltages | HP* |
|---|---|---|
| **E75** | 2 | |
| **E76** | 1 | |
| **E77** | 3 | |
| **E78** | 3 | |
| **E79** | 3 | |
| **E80** | 3 | |
| **E81** | 2 | |
| **E83** | 2 | |
| | | |

* 12 & 24V DC seulement

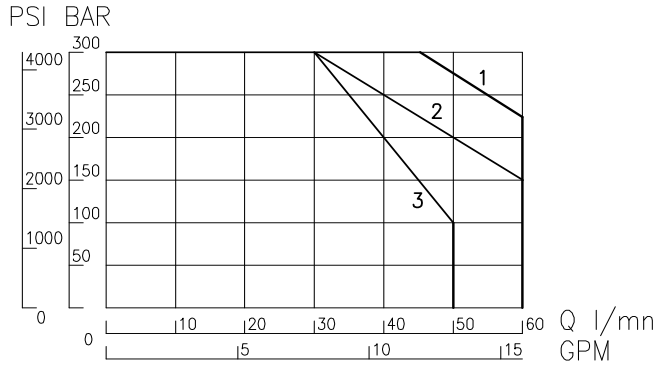


## TEMPS de REPONSE en ms
## début d'ouverture et de fermeture

| Type | en excitation | en désexcitation |
|---|---|---|
| **E75** | **40 - 100** | **30 - 80** |
| **E76** | **40 - 100** | **30 - 80** |
| **E77** | **40 - 100** | **30 - 80** |
| **E78** | **40 - 100** | **30 - 80** |
| **E79** | **40 - 100** | **30 - 80** |
| **E80** | **40 - 100** | **30 - 80** |
| **E81** | **40 - 100** | **30 - 80** |
| **E83** | **40 - 100** | **30 - 80** |
| | | |

## FUITE INTERNE ADMISSIBLE
## à la pression de 200 bar

| Type | minimum | Maximum |
|---|---|---|
| **E75** | **25 cm3/mn** | **100 cm3/mn** |
| **E76** | **25 cm3/mn** | **100 cm3/mn** |
| **E77** | **25 cm3/mn** | **100 cm3/mn** |
| **E78** | **25 cm3/mn** | **100 cm3/mn** |
| **E79** | **25 cm3/mn** | **100 cm3/mn** |
| **E80** | **25 cm3/mn** | **100 cm3/mn** |
| **E81** | **25 cm3/mn** | **100 cm3/mn** |
| **E83** | **25 cm3/mn** | **100 cm3/mn** |
| **E84** | **25 cm3/mn** | **100 cm3/mn** |
| Réduction des fuites après 5 minutes en pression | | |

Fluide : huile base minérale ou synthétique ( compatible avec les garnitures de joints ), ayant de bonnes propriétés de lubrification.
Viscosité comprise entre 8 et 450 cSt à la température d'emploi.

Température d'utilisation : -40°C + 100°C avec joints standards Nitrile.

Mesures effectuées : Température ambiante 22°C +/- 2°C
Température d'huile à 40°C
Huile SHELL Tellus T.46 - Viscosité 46 cSt à 40°C.
Tension nominale bobine chaude

RECOMMANDATIONS DE MONTAGE : Voir **F.T 50 1266**- Page 232 / 00

F.T 50 1129 2/2

EDITION 05 / 02 / 2002
V50 | 061 | 00

JTEKT HPI
Tél : 01 49 62 28 00 - Fax : 01 45 76 68 40

# REPERAGE des POSITIONS en fonction des COMMANDES des SOLENOÏDES

Position 0: Repos
Position 1: S1 Excité
Position 2: S2 Excité

## ELECTRO-VALVES à COMMANDE DIRECTE

**2 Voies - 2 Positions**

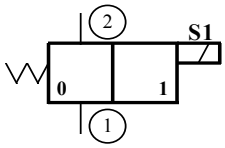


Solénoïde S1 en tirant

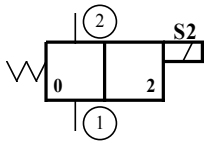


Solénoïde S2 en poussant

**3 Voies - 2 Positions**

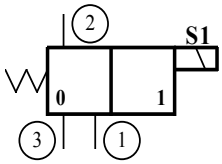


Solénoïde S1 en tirant

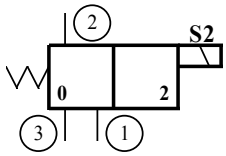


Solénoïde S2 en poussant

**4 Voies - 2 Positions**

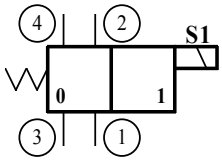


Solénoïde S1 en tirant

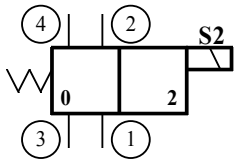


Solénoïde S2 en poussant

**3 Voies - 3 Positions**

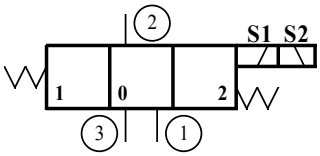


Solénoïde S1 en tirant

Solénoïde S1 en tirant et S2 en poussant

**4 Voies - 3 Positions**

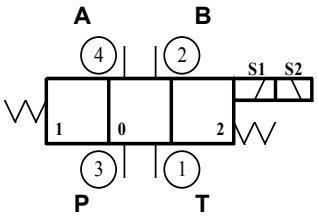


Solénoïde S1 en tirant

Solénoïde S1 en tirant et S2 en poussant

## ELECTRO-VALVES à COMMANDE PILOTEE

**2 Voies - 2 Positions**

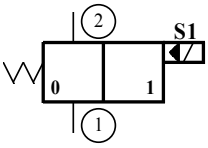


Solénoïde S1 en tirant

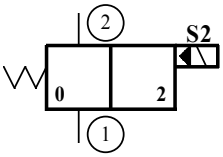


Solénoïde S2 en poussant

F.T 50 1130

EDITION 08 / 09 / 1997
V50 | 062 | 00

JTEKT HPI
Tél : 01 49 62 28 00 - Fax : 01 45 76 68 40

# ACCESSOIRES
## pour ELECTRO-VALVES & ELECTRO-DISTRIBUTEURS

**BOBINES - Références et affectations** ..... **064 / 00**

**CARACTERISTIQUES des BOBINES:**

| | | |
|---|---|---|
| **TAILLES 08 - 58 -** Standard | Code 2 ..... | **066 / 00** |
| **TAILLES 08 - 58 -** Standard bloc MBS® | Code 7 ..... | **067 / 00** |
| **TAILLES 08 - 58 -** Haute Performance bloc MBS® | Code 8 ..... | **068 / 00** |
| **TAILLE 10 -** Standard | Code 3 ..... | **069 / 00** |
| **TAILLE 10 -** Haute Performance | Code 5 ..... | **070 / 00** |
| **TAILLE 16 -** Standard | Code 4 ..... | **071 / 00** |

**CONNECTEURS ELECTRIQUES** ..... **072 / 00**

**COMMANDES MANUELLES de SECURITE** ..... **074 / 00**

**COLLECTIONS de JOINTS** .....
( Référence correspondante mentionnée sur chaque Document Technique de cartouche )

F.T 50 1131

EDITION 10 / 10 / 2005
V50 | 063 | 00

# REFERENCES et AFFECTATIONS des BOBINES COURANT CONTINU

## ( Connecteurs non compris - Voir F.T 50 1142 Page 074 / 00 )

| CONNEXIONS | TAILLES 58 / 08 ( alésage Ø 13 ) | | | | | TAILLE 10 ( alésage Ø 16 ) | | | | | TAILLE 16 ( alésage Ø 19 ) | | | | |
|---|---|---|---|---|---|---|---|---|---|---|---|---|---|---|---|
| | 12 V C.C | | 24 V C.C | | Page | 12 V C.C | | 24 V C.C | | Page | 12 V C.C | | 24 V C.C | | Page |
| | Désignation | Puissance | Désignation | Puissance | | Désignation | Puissance | Désignation | Puissance | | Désignation | Puissance | Désignation | Puissance | |
| DIN. 43650 | | | B2A 100 016 | 22 W | 066 / 00 | A5A 100 532 | 35 W | B5A 100 533 | 35 W | 070 / 00 | A4A 100 467 | 33 W | B4A 100 018 | 33 W | 071 / 00 |
| | A7A 100 674 | 18 W | B7A 100 675 | 18 W | 067 / 00 | A3A 100 217 | 26 W | B3A 100 015 | 26 W | 069 / 00 | A9A 102 433 | 48 W | B9A 102 434 | 48 W | 071 / 00 |
| | A8A 101 255 | 30 W | B8A 101 256 | 30 W | 068 / 00 | | | | | | | | | | |
| FILAIRE | | | B2F 100 021 | 22 W | 066 / 00 | A5F 102 084 | 35 W | B5F 102 118 | 35 W | 070 / 00 | | | | | |
| | A7F 100 682 | 18 W | B7F 100 683 | 18 W | 067 / 00 | | | | | | | | | | |
| | A8F 101 748 | 30 W | B8F 101 749 | 30 W | 068 / 00 | | | | | | | | | | |
| AMP JUNIOR | | | B2J 102 558 | 22 W | 066 / 00 | A5J 102 484 | 35 W | B5J 102 989 | 35 W | 070 / 00 | | | | | |
| | | | B7J 102 563 | 18 W | 067 / 00 | | | | | | | | | | |
| | A8J 101 750 | 30 W | B8J 101 751 | 30 W | 068 / 00 | | | | | | | | | | |
| KOSTAL | A2B 100 469 | 22 W | B2B 100 017 | 22 W | 066 / 00 | | | | | | A4B 100 471 | 33 W | B4B 100 019 | 33 W | 071 / 00 |
| | | | | | | A3B 100 470 | 26 W | B3B 100 014 | 26 W | 069 / 00 | | | | | |
| | | | | | | | | | | | | | | | |
| DEUTSCH | | | | | | A5D 102 686 | 35 W | B5D 103 240 | 35 W | 070 / 00 | | | | | |
| | | | | | | | | | | | | | | | |
| | | | | | | | | | | | | | | | |

Disponible sur consultation

JTEKT HPI
Tél : 01 49 62 28 00 - Fax : 01 45 76 68 40

# REFERENCES et AFFECTATIONS des BOBINES COURANT ALTERNATIF

**( Connecteurs non compris - Voir F.T 50 1142 Page 074 / 00 )**

| CONNEXIONS | 24 VAC ( pont redresseur incorporé à la bobine) | | 48 VAC ( pont redresseur incorporé à la bobine ) | | 110 VAC ( pont redresseur incorporé à la bobine ) | | 220 VAC ( pont redresseur incorporé à la bobine ) | | Page |
|---|---|---|---|---|---|---|---|---|---|
| | **Désignation** | **Puissance** | **Désignation** | **Puissance** | **Désignation** | **Puissance** | **Désignation** | **Puissance** | |
| **DIN. 43650** Toutes fonctions sauf **58A07** Code 2 | **J8A** 101 257 | **30 W** | **F8A** 101 258 | **30 W** | **G8A** 101 259 | **30 W** | **M8A** 101 260 | **30 W** | **068 / 00** |
| **DIN. 43650** | **24 RAC** nécessite un connecteur avec pont redresseur 100 613 | | **48 RAC** nécessite un connecteur avec pont redresseur 100 750 | | **110 RAC** nécessite un connecteur avec pont redresseur 100 751 | | **220 RAC** nécessite un connecteur avec pont redresseur 100 752 | | **Page** |
| | **Désignation** | **Puissance** | **Désignation** | **Puissance** | **Désignation** | **Puissance** | **Désignation** | **Puissance** | |
| Sauf montage sur blocs MBS® | **E2A** 100 479 | **22 W** | **F2A** 100 491 | **22 W** | **G2A** 100 503 | **22 W** | | | **066 / 00** |
| Montage sur blocs MBS® | **E7A** 100 676 | **18 W** | **F7A** 100 677 | **18 W** | **G7A** 100 678 | **18 W** | | | **067 / 00** |
| Toutes fonctions sauf **58A07** Code 2 | **E8A** 102 060 | **30 W** | **F8A** 102 061 | **30 W** | **G8A** 102 062 | **30 W** | **H8A** 102 063 | **30 W** | **068 / 00** |
| Fonction **58A07** Code 2 | **E5A** 100 534 | **35 W** | **F5A** 100 535 | **35 W** | **G5A** 100 536 | **35 W** | **H5A** 100 537 | **35 W** | **070 / 00** |
| | **TAILLES 58 / 08 ( alésage Ø 13 )** | | | | | | | | |
| Fonctions A03 - A05 - A04 - A06 | **E3A** 100 480 | **26 W** | **F3A** 100 492 | **26 W** | **G3A** 100 504 | **26 W** | **H3A** 100 516 | **26 W** | **069 / 00** |
| Fonction **10A07** Code 2 | **E4A** 10 0 481 | **33 W** | **F4A** 100 493 | **33 W** | **G4A** 100 505 | **33 W** | | | **071 / 00** |
| Toutes fonctions sauf **58A07** Code 2 | **E5A** 100 534 | **35 W** | **F5A** 100 535 | **35 W** | **G5A** 100 536 | **35 W** | **H5A** 100 537 | **35 W** | **070 / 00** |
| | **TAILLES 58 / 08 ( alésage Ø 13 )** | | | | | | | | |
| Toutes fonctions | **E4A** 100 481 | **33 W** | **F4A** 100 493 | **33 W** | **G4A** 100 505 | **33 W** | | | **071 / 00** |
| **DIN. 43650** Utilisation particulière | | | | | | | **M8A** 101 260 | **30 W** | |

Disponible sur consultation



JTEKT HPI
Tél : 01 49 62 28 00 - Fax : 01 45 76 68 40

JTEKT HPI
Tél : 01 49 62 28 00 - Fax : 01 45 76 68 40

# ELECTRO-VALVES et ELECTRO-DISTRIBUTEURS

## BOBINES DIAMETRE 13 pour TAILLES 08 et 58

### Puissance 22 Watt

**CODE 2**

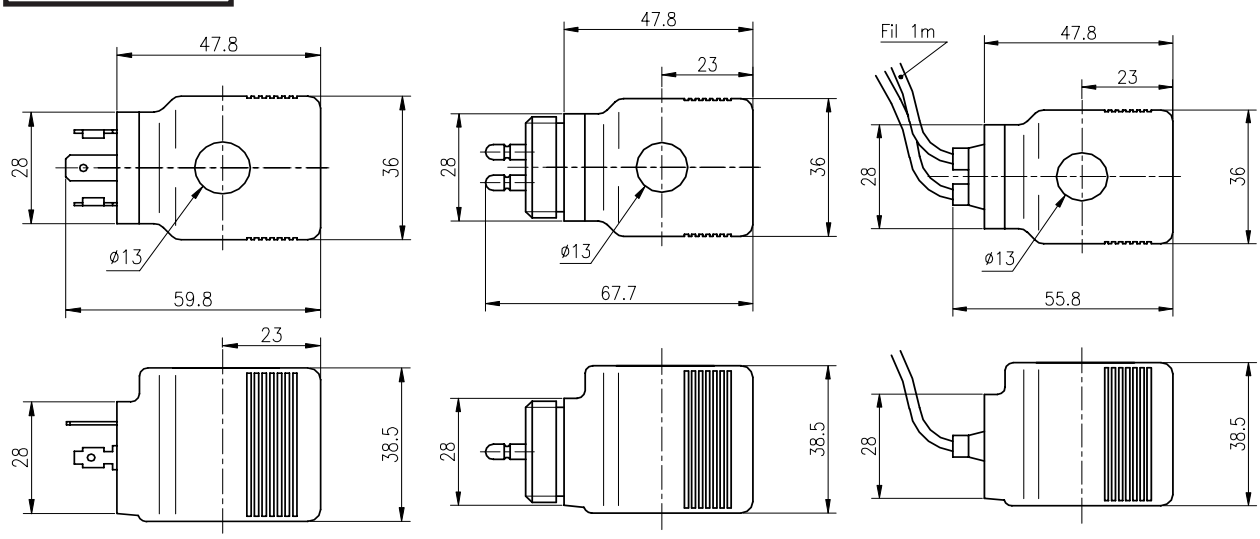


LANGUETTE 6,35 - DIN 43 650 - Code A

PRISE KOSTAL - M 27 x 1 - Code B (sur demande)

SORTIE FILAIRE - Code F (sur demande) ( longueur fils 0,50 m )

| COURANT | TENSION (Volt) | | | INTENSITE (Amp.) | | RESISTANCE (Ohms) Ω ± 5% à 20% | SERVICE à TENSION NOMIINALE | TYPE CONNEXION | CODIFI-CATION (lang. 6,35 s/connecteur) |
|---|---|---|---|---|---|---|---|---|---|
| | NOMINAL | MINI | MAXI | à 20° C | à CHAUD | | | | |
| CONTINU DC | 12 | 8,4 | 15,6 | 1,88 | 1,29 | 6,38 | ED 100% | B | - |
| | 24 | 16,8 | 31,2 | 0,94 | 0,638 | 25,5 | ED 100% | A - B - F - J | B2A |
| ALTERNATIF RAC* | 24 | 21,6 | 26,4 | 0,98 | 0,66 | 24,48 | ED 100% | A | E2A |
| | 48 | 43,2 | 52,8 | 0,50 | 0,34 | 96 | ED 100% | A | F2A |
| | 110 | 99 | 121 | 0,19 | 0,13 | 579 | ED 100% | A | G2A |
| | 220 | 198 | 242 | 0,10 | 0,07 | 2200 | ED 100% | - | - |

## Caractéristiques techniques :

**Puissance** : 22 Watt
**Tension d'utilisation** : ± 10% de la tension nominale

**Isolement bobine :** Classe H - 180°C - VDE 0580
**Isolement du fil :** Classe H - 180C° - VDE 0580

**Température ambiante**: - 30°C + 50°C
**Température maximum de fonctionnement** : 150°C

**Protection bobine :** Sans raccordement : IP00
Avec connecteur : IP65 - DIN 40050

**Poids bobine :** 0,20 Kg

CODIFICATION BOBINE

| B | 2 | A |
|---|---|---|

**Code bobine**

**Tensions**
**A** = 12V - DC
**B** = 24V - DC
**E** = 24V - RAC
**F** = 48V - RAC
**G** = 110V - RAC
**H** = 220V - RAC

**Connexions**
**A** = Lang. 6,35 - DIN 43 650
**B** = sortie Kostal
**F** = sortie filaire
**J** = AMP Junior

**Références et affectations des bobines**: **F.T 50 1132** - Page 064/00
**Connecteurs**: **F.T 50 1140** - Page 072/00

* Pour Courant Alternatif - AC - l'utilisation d'un connecteur avec pont redresseur est **obligatoire**.

JTEKT HPI
Tél : 01 49 62 28 00 - Fax : 01 45 76 68 40

# ELECTRO-VALVES et ELECTRO-DISTRIBUTEURS

## BOBINES DIAMETRE 13 pour TAILLES 08 et 58

### Puissance 18 Watt

**CODE 7**

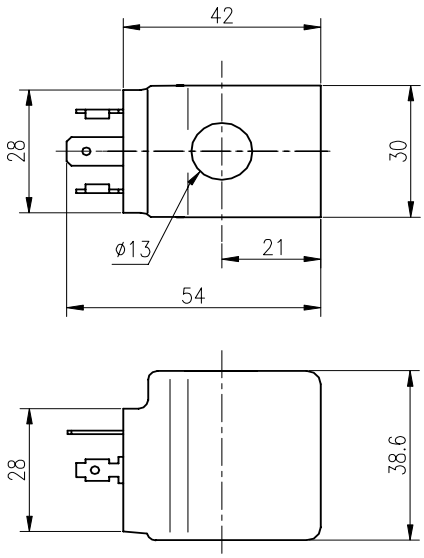


LANGUETTE 6,35 - DIN 43 650 - Code A

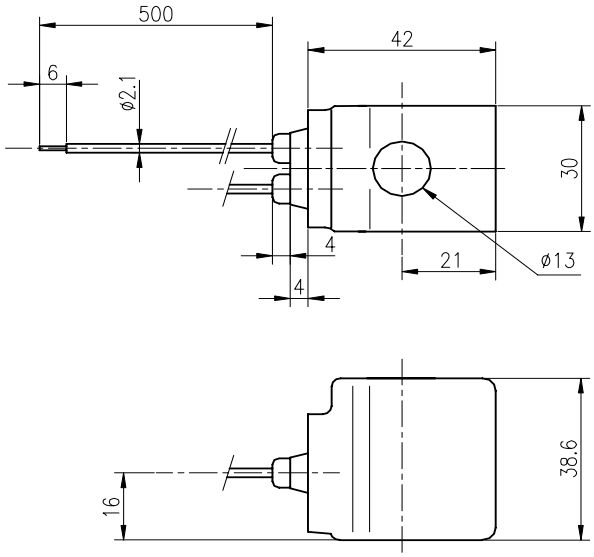


SORTIE FILAIRE - Code F

| COURANT | TENSION (Volt) | | | INTENSITE (Amp.) | | RESISTANCE (Ohms) Ω ± 5% à 20% | SERVICE à TENSION NOMIINALE | TYPE CONNEXION | CODIFI-CATION (lang. 6,35 s/connecteur) |
|---|---|---|---|---|---|---|---|---|---|
| | NOMINAL | MINI | MAXI | à 20° C | à CHAUD | | | | |
| CONTINU DC | 12 | 10,8 | 13,2 | 1,54 | 1,12 | 7,7 | ED 100% | A - F | A7A |
| | 24 | 21,6 | 26,4 | 0,77 | 0,55 | 31 | ED 100% | A - F - J | B7A |
| ALTERNATIF RAC* | 24 | 21,6 | 26,4 | 0,800 | 0,54 | 27 | ED 100% | A | E7A |
| | 48 | 43,2 | 52,8 | 0,407 | 0,28 | 106 | ED 100% | A | F7A |
| | 110 | 98 | 121 | 0,155 | 0,10 | 630 | ED 100% | A | G7A |
| | 220 | 198 | 242 | 0,079 | 0,05 | 2500 | ED 100% | - | - |

**Caractéristiques techniques :**

**Puissance** : 22 Watt
**Tension d'utilisation** : ± 10% de la tension nominale

**Isolement bobine :** Classe H - 180°C - VDE 0580
**Isolement du fil :** Classe H - 180C° - VDE 0580

**Température ambiante**: - 30°C + 50°C
**Température maximum de fonctionnement** : 150°C

**Protection bobine :** Sans raccordement : IP00
Avec connecteur : IP65 - DIN 40050

**Poids bobine :** 0,14 Kg

CODIFICATION BOBINE

| B | 7 | A |
|---|---|---|

Code bobine

**Tensions**
**A** = 12V - DC
**B** = 24V - DC
**E** = 24V - RAC
**F** = 48V - RAC
**G** = 110V - RAC
**H** = 220V - RAC

**Connexions**
**A** = Lang. 6,35 - DIN 43 650
**F** = sortie filaire
**J** = AMP Junior

F.T 50 1135

**Références et affectations des bobines**: **F.T 50 1132** - Page 064/00
**Connecteurs**: **F.T 50 1140** - Page 072/00

* Pour Courant Alternatif - AC - l'utilisation d'un connecteur avec pont redresseur est **obligatoire**.

EDITION 20 / 10 / 2005
V50 | 067 | 00

JTEKT HPI
Tél : 01 49 62 28 00 - Fax : 01 45 76 68 40

# ELECTRO-VALVES et ELECTRO-DISTRIBUTEURS

## BOBINES HP pour MBS Ø 13 pour TAILLES 08 et 58

### Puissance 30 Watt

**CODE 8**

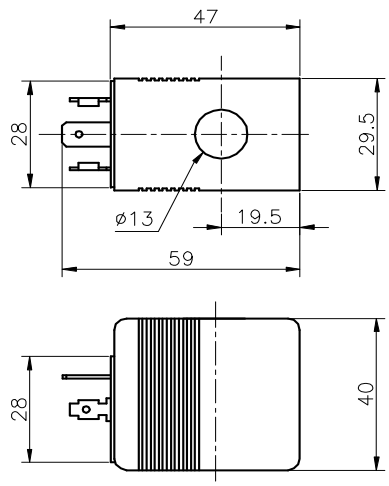


LANGUETTES 6,35 - DIN 43 650 - Code A

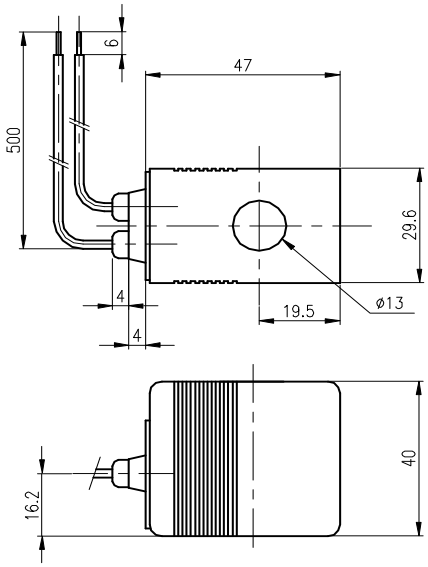


SORTIE FILAIRE - Code F
(Longeur fils 0,60m)

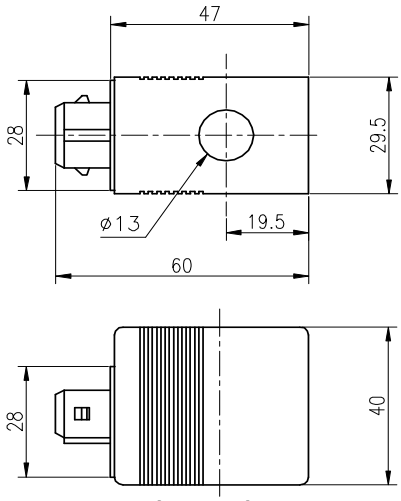


AMP Junior - Code J

| COURANT | TENSION (Volt) | | | INTENSITE (Amp.) | | RESISTANCE (Ohms) Ω ± 5% à 20% | SERVICE à TENSION NOMINALE | TYPE CONNEXION | CODIFICATION (Languette6,35 s/connecteur) | REFERENCES | | |
|---|---|---|---|---|---|---|---|---|---|---|---|---|
| | NOMINAL | MINI | MAXI | à 20° C | à CHAUD | | | | | | | |
| CONTINU DC | 12 | 8,4 | 15,6 | 2,28 | 1,67 | 5,2 | ED 100% | A | A8A | 101 255 | | |
| | | | | | | | | F | A8F | 101 748 | | |
| | | | | | | | | J | A8J | 101 750 | | |
| | 24 | 16,8 | 31,2 | 1,18 | 0,84 | 19,9 | ED 100% | A | B8A | 101 256 | | |
| | | | | | | | | F | B8F | 101 749 | | |
| | | | | | | | | J | B8J | 101 751 | | |
| ALTERNATIF VAC et RAC | | | | | | | | | | | VAC avec pont redresseur | RAC utiliser obligatoirement un connecteur avec un redresseur |
| | 24 | 21,6 | 26,4 | 1,35 | 0,99 | 16 | ED 100% | A | E8A | 101 257 | E8A | 102 060 |
| | 48 | 43,2 | 52,8 | 0,67 | 0,49 | 64,3 | ED 100% | A | F8A | 101 258 | F8A | 102 061 |
| | 110 | 98 | 121 | 0,30 | 0,22 | 330 | ED 100% | A | G8A | 101 259 | G8A | 102 062 |
| | 220 | 198 | 242 | 0,13 | 0,10 | 1470 | ED 100% | A | H8A | 101 260 | H8A | 102 063 |

## Caractéristiques techniques :

**Puissance** : 30 Watt
**Tension d'utilisation** : ± 10% de la tension nominale

**Isolement bobine :** Classe H - 180°C - VDE 0580
**Isolement du fil :** Classe H - 180C° - VDE 0580

**Température ambiante**: - 30°C + 50°C
**Température maximum de fonctionnement** : 150°C

**Protection bobine :** Sans raccordement : IP00
Avec connecteur : IP65 - DIN 40050

**Poids bobine :** 0,19 Kg

CODIFICATION BOBINE

| B | 8 | A |
|---|---|---|

**Code Bobine**

**Tensions**
**A** = 12V - DC
**B** = 24V - DC
**E** = 24V - RAC
**F** = 48V - RAC
**G** = 110V - RAC
**H** = 220V - RAC

**Connexion**
**A** = Lang. 6,35 - DIN 43 650
**F** = Sortie Filaire
**J** = AMP Junior

**Références et affectations des bobines**: **F.T 50 1132** - Page 064/00
**Connecteurs**: **F.T 50 1140** - Page 072/00

F.T 50 1136

JTEKT HPI
Tél : 01 49 62 28 00 - Fax : 01 45 76 68 40

# ELECTRO-VALVES et ELECTRO-DISTRIBUTEURS

## BOBINES DIAMETRE 16 pour TAILLES 10 et 62

### Puissance 26 Watt

**CODE 3**

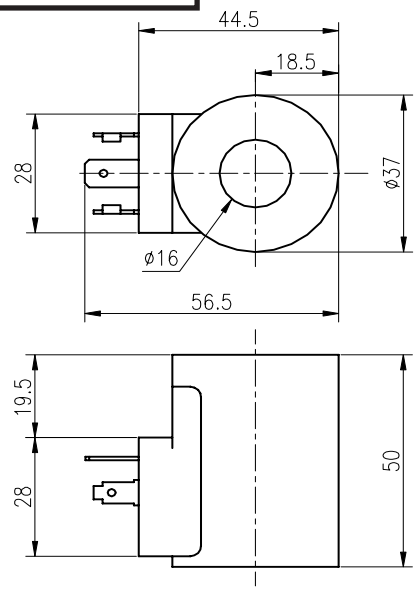


LANGUETTE 6,35 - DIN 43 650 - Code A

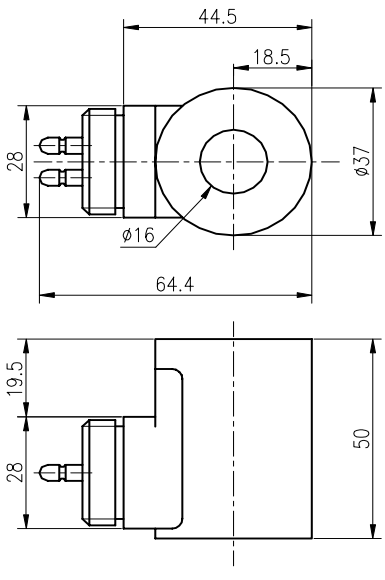


PRISE KOSTAL - M 27 x 1 - Code B (sur demande)

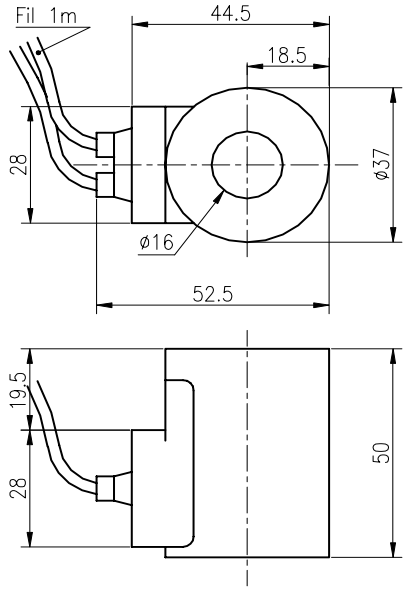


SORTIE FILAIRE - Code F (sur demande) (longueur fils 0,50m)

| COURANT | TENSION (Volt) | | | INTENSITE (Amp.) | | RESISTANCE (Ohms) Ω ± 5% à 20% | SERVICE à TENSION NOMIINALE | TYPE CONNEXION | CODIFI-CATION (lang. 6,35 s/connecteur) |
|---|---|---|---|---|---|---|---|---|---|
| | NOMINAL | MINI | MAXI | à 20° C | à CHAUD | | | | |
| CONTINU DC | 12 | 8,4 | 15,6 | 2,18 | 1,46 | 5,5 | ED 100% | A - B | A3A |
| | 24 | 16,8 | 31,2 | 1,08 | 0,83 | 22,2 | ED 100% | A - B | B3A |
| ALTERNATIF RAC* | 24 | 21,6 | 26,4 | 1,21 | 0,88 | 17,8 | ED 100% | A | E3A |
| | 48 | 43,2 | 52,8 | 0,60 | 0,44 | 72 | ED 100% | A | F3A |
| | 110 | 99 | 121 | 0,27 | 0,19 | 540 | ED 100% | A | G3A |
| | 220 | 198 | 242 | 0,13 | 0,09 | 2200 | ED 100% | A | H3A |

## Caractéristiques techniques :

**Puissance** : 26 Watt
**Tension d'utilisation** : ± 10% de la tension nominale

**Isolement bobine :** Classe H - 180°C - VDE 0580
**Isolement du fil :** Classe H - 180C° - VDE 0580

**Température ambiante**: - 30°C + 80°C
**Température maximum de fonctionnement** : 150°C

**Protection bobine :** Sans raccordement : IP00
Avec connecteur : IP65 - DIN 40050

**Poids bobine :** 0,23 Kg

CODIFICATION BOBINE

| B | 3 | A |
|---|---|---|

**Code bobine**

**Tensions**
**A** = 12V - DC
**B** = 24V - DC
**E** = 24V - RAC
**F** = 48V - RAC
**G** = 110V - RAC
**H** = 220V - RAC

**Connexions**
**A** = Lang. 6,35 - DIN 43 650
**B** = sortie Kostal
**F** = sortie filaire (sur demande)

**Références et affectations des bobines**: **F.T 50 1132** - Page 064/00
**Connecteurs**: **F.T 50 1140** - Page 072/00

* Pour Courant Alternatif - AC - l'utilisation d'un connecteur avec pont redresseur est **obligatoire**.

JTEKT HPI
Tél : 01 49 62 28 00 - Fax : 01 45 76 68 40

# ELECTRO-VALVES et ELECTRO-DISTRIBUTEURS

## BOBINES DIAMETRE 16 pour TAILLES 10 et 62

### Puissance 35 Watt

**CODE 5**

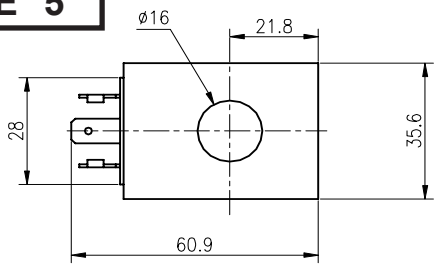


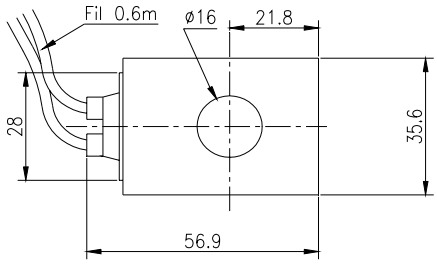


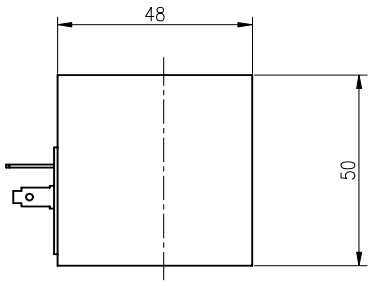


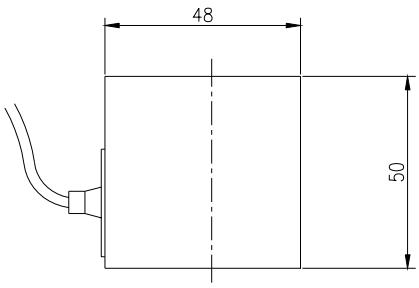


**LANGUETTE 6,35 - DIN 43 650 - Code A** — **12V DC - A5A - N° 100 532** / **24V DC - B5A - N° 100 533**

**SORTIE FILAIRE - Code F (longueur fils 0,60m)** — **12V DC - A5F - N° 102 084** / **24V DC - B5F - N° 102 118**

| COURANT | TENSION (Volt) | | | INTENSITE (Amp.) | | RESISTANCE (Ohms) Ω ± 5% à 20% | SERVICE à TENSION NOMIINALE | TYPE CONNEXION | CODIFI-CATION (lang. 6,35 s/connecteur) |
|---|---|---|---|---|---|---|---|---|---|
| | NOMINAL | MINI | MAXI | à 20° C | à CHAUD | | | | |
| CONTINU DC | 12 | 8,4 | 15,6 | 2,92 | 2,10 | 4,1 | ED 100% | A - D - F - J | A5A |
| | 24 | 16,8 | 31,2 | 1,45 | 1,08 | 16,6 | ED 100% | A - F | B5A |
| ALTERNATIF RAC* | 24 | 21,6 | 26,4 | 1,62 | 1,18 | 15,5 | ED 100% | A | E5A |
| | 48 | 43,2 | 52,8 | 0,81 | 0,59 | 62 | ED 100% | A | F5A |
| | 110 | 99 | 121 | 0,34 | 0,25 | 338 | ED 100% | A | G5A |
| | 220** | 198 | 242 | 0,16 | 0,12 | 1400 | ED 100% | A | H5A |

## Caractéristiques techniques :

**Puissance** : 35 Watt
**Tension d'utilisation** : ± 10% de la tension nominale

**Isolement bobine :** Classe H - 180°C - VDE 0580
**Isolement du fil :** Classe H - 180C° - VDE 0580

**Température ambiante**: - 30°C + 50°C
**Température maximum de fonctionnement** : 150°C

**Protection bobine :** Sans raccordement : IP00
Avec connecteur : IP65 - DIN 40050

**Poids bobine :** 0,31 Kg

CODIFICATION BOBINE

| B | 5 | A |
|---|---|---|

**Code bobine**

**Tensions**
**A** = 12V - DC
**B** = 24V - DC
**E** = 24V - RAC
**F** = 48V - RAC
**G** = 110V - RAC
**H** = 220V - RAC (Puissance 30 Watt)

**Connexions**
**A** = Lang. 6,35 - DIN 43 650
**D** = Deutsch
**F** = sortie filaire
**J** = AMP Junior

**Références et affectations des bobines**: **F.T 50 1132** - Page 064/00
**Connecteurs**: **F.T 50 1140** - Page 072/00

* Pour Courant Alternatif - AC - l'utilisation d'un connecteur avec pont redresseur est **obligatoire**.

JTEKT HPI
Tél : 01 49 62 28 00 - Fax : 01 45 76 68 40

# ELECTRO-VALVES et ELECTRO-DISTRIBUTEURS

## BOBINES DIAMETRE 19 pour TAILLES 16 et 73

### Puissance 33 Watt

**CODE 4**

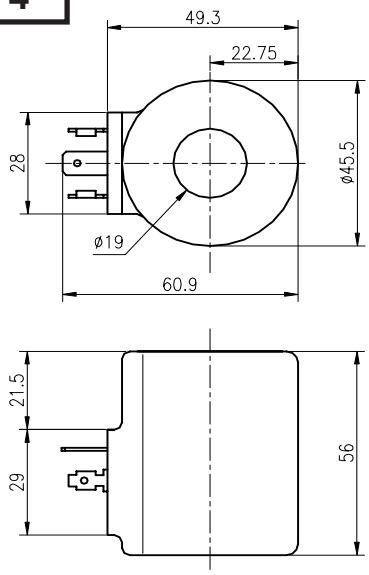


LANGUETTE 6,35 - DIN 43 650 - Code A

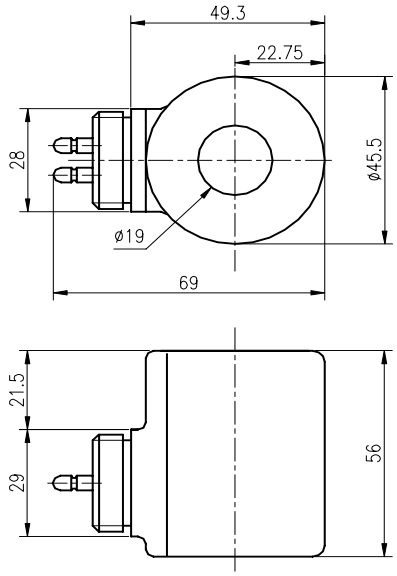


PRISE KOSTAL - M 27 x 1 - Code B
(sur demande)

| COURANT | TENSION (Volt) | | | INTENSITE (Amp.) | | RESISTANCE (Ohms) Ω ± 5% à 20% | SERVICE à TENSION NOMIINALE | TYPE CONNEXION | CODIFI-CATION (lang. 6,35 s/connecteur) |
|---|---|---|---|---|---|---|---|---|---|
| | NOMINAL | MINI | MAXI | à 20° C | à CHAUD | | | | |
| CONTINU DC | 12 | 8,4 | 15,6 | 2,75 | 1,87 | 4,35 | ED 100% | A - B | A4A |
| | 24 | 16,8 | 31,2 | 1,38 | 0,91 | 17,4 | ED 100% | A - B | B4A |
| ALTERNATIF RAC* | 24 | 21,6 | 26,4 | 1,61 | 1,18 | 13,4 | ED 100% | A | E4A |
| | 48 | 43,2 | 52,8 | 0,79 | 0,59 | 54,4 | ED 100% | A | F4A |
| | 110 | 99 | 121 | 0,34 | 0,25 | 287 | ED 100% | A | G4A |
| | 220 | 198 | 242 | 0,17 | 0,12 | 1190 | ED 100% | A | H4A |

## Caractéristiques techniques :

**Puissance** : 33 Watt
**Tension d'utilisation** : ± 10% de la tension nominale

**Isolement bobine :** Classe H - 180°C - VDE 0580
**Isolement du fil :** Classe H - 180C° - VDE 0580

**Température ambiante**: - 30°C + 50°C
**Température maximum de fonctionnement** : 150°C

**Protection bobine :** Sans raccordement : IP00
Avec connecteur : IP65 - DIN 40050

**Poids bobine :** 0,34 Kg

CODIFICATION BOBINE

| B | 4 | A |
|---|---|---|

**Code bobine**

**Tensions**
**A** = 12V - DC
**B** = 24V - DC
**E** = 24V - RAC
**F** = 48V - RAC
**G** = 110V - RAC
**H** = 220V - RAC

**Connexions**
**A** = Lang. 6,35 - DIN 43 650
**B** = sortie Kostal

**Références et affectations des bobines**: **F.T 50 1132** - Page 064/00
**Connecteurs**: **F.T 50 1140** - Page 072/00

* Pour Courant Alternatif - AC - l'utilisation d'un connecteur avec pont redresseur est **obligatoire**.

JTEKT HPI
Tél : 01 49 62 28 00 - Fax : 01 45 76 68 40

# ELECTRO-VALVES et ELECTRO-DISTRIBUTEURS

## CONNECTEURS ELECTRIQUES DIN 43 650 - ISO 4400

## COURANT CONTINU - DC

**En ligne**

12 Volt DC
24 Volt DC

**N° 100 960**

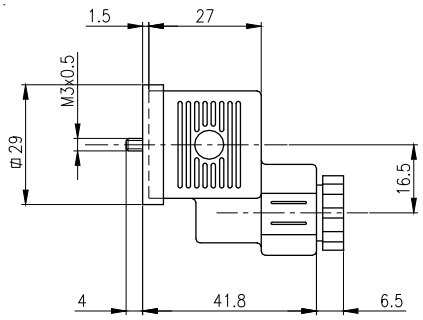


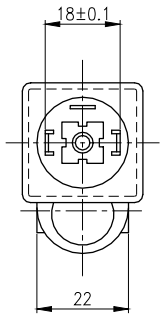


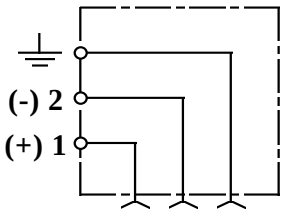


**Equerre**

12 Volt DC
24 Volt DC

**N° 100 612**

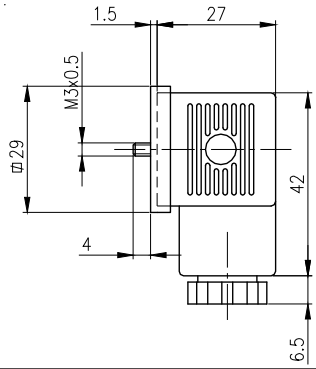


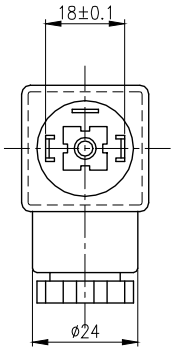


## COURANT ALTERNATIF - AC

| | |
|---|---|
| 24 Volt AC | **N° 100 613** |
| 48 Volt AC | **N° 100 750** |
| 110 Volt AC | **N° 100 751** |
| 220 Volt AC | **N° 100 752** |

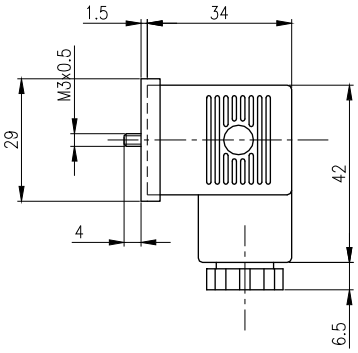


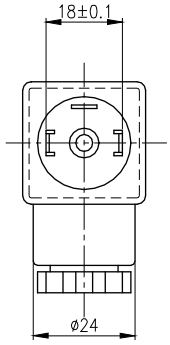


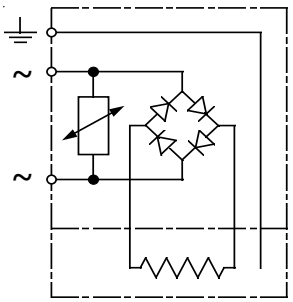


**Caractéristiques générales**

| | | |
|---|---|---|
| Tension nominale DC | : | 300 V |
| Tension nominale AC | : | 250 V |
| Courant nominal | : | 10 A |
| Courant maximum | : | 16 A |
| Résistance de contact | : | < 4 m Ohm |
| Section maxi des conducteurs | : | 1,5 mm² |
| Classe de protection | : | IP65 |
| Classe d'isolation | : | VDE 0110.1-89 |

F.T 50 1140

EDITION 21 / 03 / 2002
V50 | 072 | 00

JTEKT HPI
Tél : 01 49 62 28 00 - Fax : 01 45 76 68 40

# ELECTRO-VALVES et ELECTRO-DISTRIBUTEURS

## CONNECTEURS ELECTRIQUES avec FILERIE SURMOULEE
## DIN 43 650 - ISO 4400

### COURANT CONTINU - DC

**Equerre**

12 Volt DC
24 Volt DC

**N° 101 637**

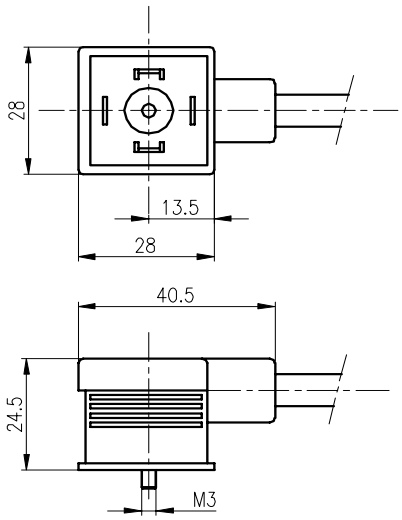


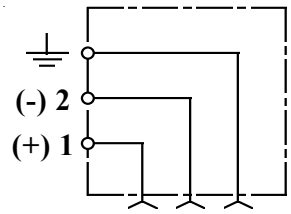


---

### COURANT CONTINU - DC

**En ligne**

12 Volt DC
24 Volt DC

**N° 101 638**

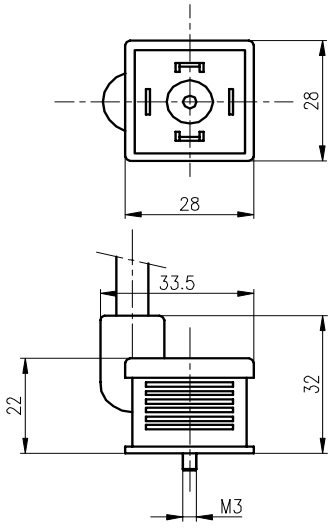


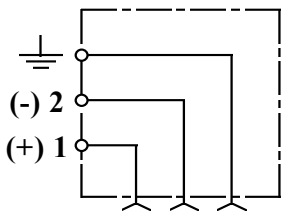


**Caractéristiques générales** :

| | |
|---|---|
| Tension nominale DC: | 300 V |
| Tension nominale AC: | 250 V |
| Courant nominal: | 10 A |
| Courant maximum: | 16 A |
| Résistance de contact: | < 4 m Ohm |
| Section maxi des conducteurs: | 1,5 mm² |
| Classe de protection: | IP65 |
| Classe d'isolation: | VDE 0110.1-89 |

**Informations sur matériaux**
- Avec filerie: lg 2,5 m
- Câble PVC H05 VVF 3G 0,75 mm2
- Double position terre (pos. 6/12)
- Joint NBR

JTEKT HPI
Tél : 01 49 62 28 00 - Fax : 01 45 76 68 40

# COMMANDES MANUELLES de SECURITE
## pour ELECTRO-VALVES & ELECTRO-DISTRIBUTEURS

**Code A**

**POSITION "S1"**
**MAINTENUE**
**en DEVISSANT**
**la MOLETTE**

**A03 - A05 - A01 - A02 - A08**
**B25 - B26 - B28 - B40 - B41 -**
**D50 - D51 - D52 - D53 - D54 -**
**D55 - D58 - D60**

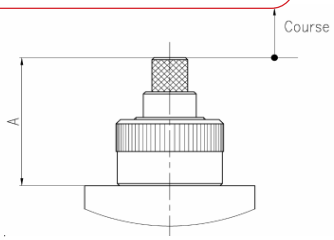


**Code B**

**POSITION "S2"**
**MAINTENUE**
**en VISSANT**
**la MOLETTE**

**A04 - A06 - A07 -**
**B27 - B29 -**
**D56 - D57 - D59**

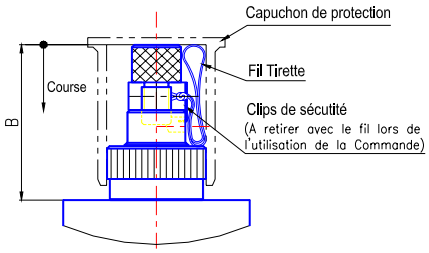


**Code C**

**POSITION "S1"**
**NON MAINTENUE**
**en TIRANT**
**le LEVIER**

**A03 - A05 - A07 -**

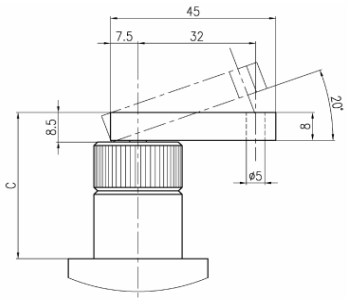


**Code E**

**POSITION "S1"**
**NON MAINTENUE**
**en POUSSANT sur**
**le POUSSOIR**

**A02 - A04 - A06 - A07 -**
**B27 - B29 - B43 - C45 -**
**D56 - D57 - D59 - D60 -**
**E75 - E76 - E78 - E79 - E81 - E85 -**

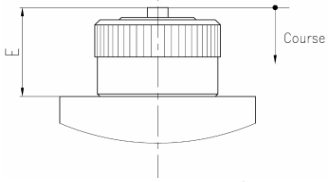


**Code D**

**POSITIONS MAINTENUES**
**en DEVISSANT position "S1"**
**en VISSANT position "S2"**

**C45**
**E75 - E76 - E77 - E78 - E79-**
**E80 - E81 - E83**

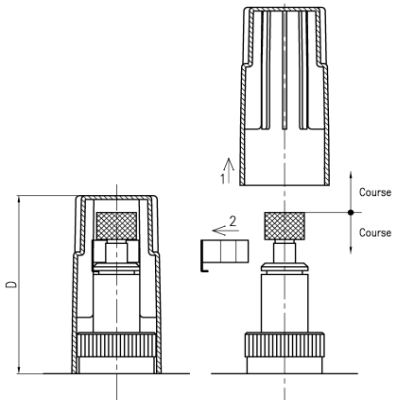


| Taille | Implantations | Cotes (hauteur de sécurité) | | | | |
|---|---|---|---|---|---|---|
| | | A | B | C | D | E |
| 58 | M 18 x 1,50 | 27 | 37 | 40 | 47,5 | 27 |
| 08 | 3/4" 16 UNF 2B | | | | | |
| 10 | 7/8" 14 UNF 2B | 29 | 40 | 42 | 47,5 | 29 |
| 16 | 1" 5/16 12 UNF 2B | 35 | 45 | 45 | - | 35 |

**Commande de sécurité code C**
**Pour actionner: tirer sur la commande**
**L'état foctionnel est obtenu en relachant**

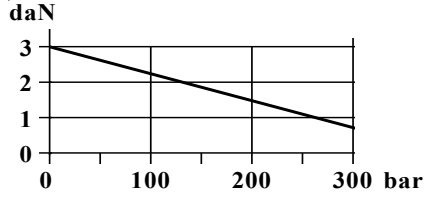


**Effort à appliquer en tirant**

**EXEMPLE de CODIFICATION:** CED 10 E75 A57A [D] N

Les commandes de sécurité ne doivent pas être utilisées pour les cycles de travail, mais **exceptionnellement** pour des opérations de dépannage.

F.T 50 1142

EDITION 10 / 01 / 2008
V50 | 074 | 00

JTEKT HPI
Tél :01 49 62 28 00 - Fax : 01 45 76 68 40

# COLLECTIONS de JOINTS pour CARTOUCHES

| TAILLE 58 - M 18 x 1,5 | | |
|---|---|---|
| **Nbre de voies** | **Applications** | **Références** |
| **2 VOIES** | A00 - A01 - A02 - A03 - A04 - A05 - A06 - A07 - A08 - A12<br>A13 - A14 - A15 - A16 - A17 - A19 - A20 - A22 - A44 | **200 110** |

| TAILLE 08 - 3/4" 16 UNF | | |
|---|---|---|
| **Nbre de voies** | **Applications** | **Références** |
| **2 VOIES** | A00 - A01 - A02 - A12 - A13 - A14 -<br>A15 - A16 - A17 - A19 - A20 - A22 - A44 | **200 104** |
| **3 VOIES** | B00 - B18 - B25 - B26 - B27 - B28 - B29 - B30 - B31- B32<br>B34 - B36 - B40 - B41 - C45 - C46 - C47 - B65 - B66 | **200 106** |
| **4 VOIES** | D00 - D33 - E35 - D50 - D51 - D52 - D53 - D54 - D55 -<br>D56 - D57 - D58 - D59 - D60 - D70 - E75 - E76 - E77 -<br>E78 - E79 - E80 - E81 - E83 | **200 108** |

| TAILLE 10 - 7/8" 14 UNF | | |
|---|---|---|
| **Nbre de voies** | **Applications** | **Références** |
| **2 VOIES** | A00 - A01 - A02 - A03 - A04 - A05 - A06 - A07 - A08<br>A12 - A13 - A14 - A15 - A16 - A17 - A19 - A20 - A22 - A44 | **200 014** |
| **2 VOIES Ø 12** | A20 - A22 - A120 - A121 | **200 567** |
| **3 VOIES** | B00 - B18 - B25 - B26 - B27 - B28 - B29 - B30 - B31<br>B32 - B36 - B40 - C45 - C46 - C47 - B65 - B66 | **200 016** |
| **3 VOIES Ø 12** | B31 - B34 - B41 - B134 - B135 | **200 561** |
| **4 VOIES** | D00 - D33 - E35 - D50 - D51 - D52 - D53 - D54 - D55 -<br>D56 - D57 - D58 - D59 - D60 - D70 - E75 - E76 - E77 -<br>E78 - E79 - E80 - E81 - E83 | **200 018** |
| **4 VOIES Ø 12** | D50 - D51 - D53 - D55 - D60 - D61 - D63<br>D75 - E76 - E78 - E79 - E81 | **200 569** |

| TAILLE 16 - 1" 5/16 12 UN | | |
|---|---|---|
| **Nbre de voies** | **Applications** | **Références** |
| **2 VOIES** | A00 - A01 - A02 - A03 - A04 - A05 - A06 - A12 - A13<br>A14 - A15 - A16 - A17 - A19 - A20 - A22 - A44 | **200 120** |
| **3 VOIES** | B00 - B18 - B25 - B26 - B27 - B28 - B29 - B30 - B31- B32<br>B34 - B36 - B40 - B41 - C45 - C46 - C47 - B65 - B66 - D70 | **200 122** |
| **4 VOIES** | D00 - D33 - E35 - D50 - D51 - D52 - D53 - D54 - D55 -<br>D56 - D57 - D58 - D59 - D60 - D70 - E75 - E76 - E77 | **200 124** |

JTEKT HPI
Tél : 01 49 62 28 00 - Fax : 01 45 76 68 40

# VALVES DIRECTIONNELLES

***Pression Maximum 300 / 350 bar ( suivant type de valve )***


| | | | Débit maxi en l/mn | N° Page |
|---|---|---|---|---|
| **CLAPET ANTI-RETOUR** | CMD 08 A12 | CMD 58 A12 | 30 | **076 / 00** |
| | CMD 10 A12 | | 60 | **076 / 00** |
| | CMD 16 A12 | | 150 | **076 / 00** |
| **CLAPET ANTI-RETOUR INVERSES** | CMD 08 A13 | CMD 58 A13 | 25 | **076 / 00** |
| | CMD 10 A13 | | 60 | **076 / 00** |
| | CMD 16 A13 | | 150 | **076 / 00** |
| **CLAPET ANTI-RETOUR PILOTES** | CHD 10 B32 | | 40 | **078 / 00** |
| **VALVES de SELECTION de CIRCUIT (shuttle valve)** | CHD 10 B36 | | 40 | **079 / 00** |
| **VALVES 2 VOIES PILOTEES NF** | CHD 10 B67 | | 60 | **080 / 01** |
| **VALVES 3 VOIES PILOTEES NF** | CHD 10 B65 | | 60 | **081 / 00** |
| **VALVES 3 VOIES PILOTEES NO** | CHD 10 B66 | | 60 | **081 / 00** |
| **VALVES 3 VOIES PILOTEES** | CHD 10 D70 | | 70 | **083 / 00** |
| **VALVES 3 VOIES PILOTEES** | CHD 10 D71 | | 60 | **084 / 01** |
| **ELEMENTS LOGIQUES** | CHD 10 B30 | | 60 | **085 / 00** |
| | CHD 16 B30 | | 100 | **085 / 00** |

JTEKT HPI
Tél : 01 49 62 28 00 - Fax : 01 45 76 68 40

# CLAPETS ANTI - RETOUR

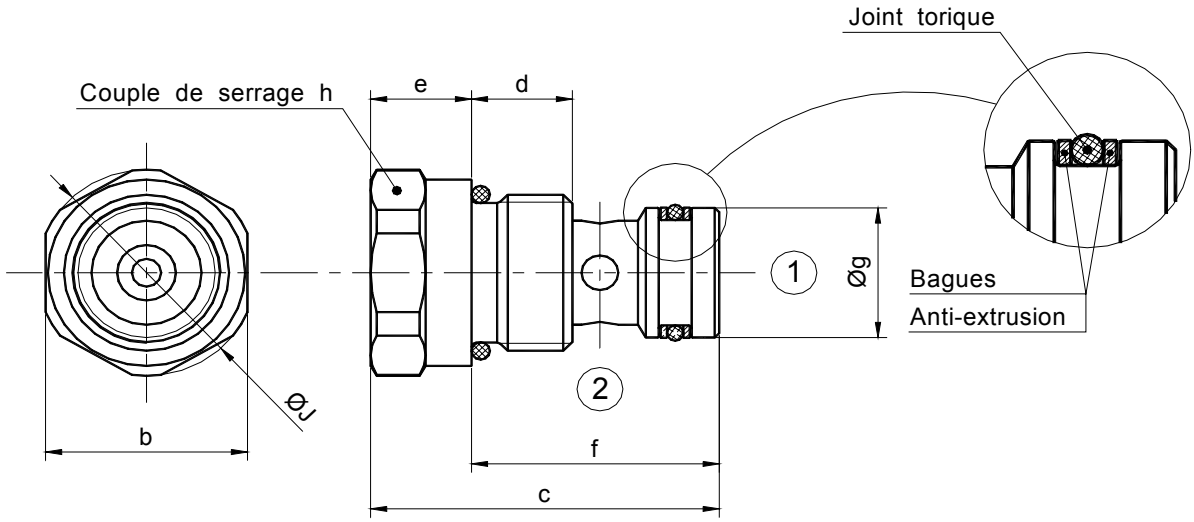


| Désignation A12 | Taille | a Implantation | Q Maxi l/mn | Pression Maxi bar | b | c | d | e | f | g | h couple serrage Nm | j | Poids Kg |
|---|---|---|---|---|---|---|---|---|---|---|---|---|---|
| **CMD 58 A12** | **58** | M 18 x 150 | 30 | 350 | 22 | 38 | 11 | 11 | 27 | 14,95 | 20 | 23,8 | 0,08 |
| **CMD 08 A12** | **08** | 3/4"-16UNF | 30 | 350 | 24 | 38 | 11 | 11 | 27 | 12,65 | 20 | 25,6 | 0,08 |
| **CMD 10 A12** | **10** | 7/8"- 14UNF | 60 | 350 | 27 | 43 | 11 | 11 | 32 | 15,80 | 60 | 29,6 | 0,09 |
| **CMD 16 A12** | **16** | 1"5/16 -12UNF | 150 | 350 | 38 | 64 | 14,5 | 20 | 44 | 28,52 | 85 | 40 | 0,30 |

| Désignation A13 | Taille | a Implantation | Q Maxi l/mn | Pression Maxi bar | b | c | d | e | f | g | h couple serrage Nm | j | Poids Kg |
|---|---|---|---|---|---|---|---|---|---|---|---|---|---|
| **CMD 58 A13** | **58** | M 18 x 150 | 30 | 350 | 22 | 38 | 11 | 11 | 27 | 14,95 | 20 | 23,8 | 0,08 |
| **CMD 08 A13** | **08** | 3/4"-16UNF | 30 | 350 | 24 | 38 | 11 | 11 | 27 | 12,65 | 20 | 25,6 | 0,08 |
| **CMD 10 A13** | **10** | 7/8"- 14UNF | 60 | 350 | 27 | 43 | 11 | 11 | 32 | 15,80 | 60 | 29,6 | 0,09 |
| **CMD 16 A13** | **16** | 1"5/16 -12UNF | 150 | 350 | 38 | 64 | 14,5 | 20 | 44 | 28,52 | 85 | 40 | 0,30 |

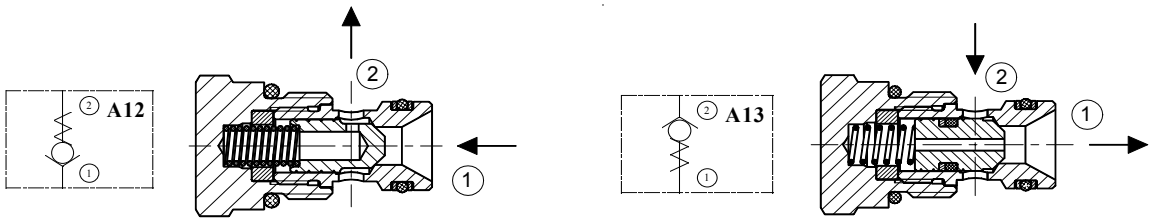


Description: Un clapet en acier traité rappelé par un ressort, repose sur le siège d'un corps en acier traité.

Fonctionnement : Fonction **A12** Sens d'écoulement: ① ⇨ ② Ecoulement libre ② ⇨ ① bloqué.

Fonction **A13** Sens d'écoulement: ② ⇨ ① Ecoulement libre ① ⇨ ② bloqué.

**Codification**

| C | M | D | 10 | A12 | M | 10 | O | N |
|---|---|---|---|---|---|---|---|---|

**Code taille**
- **58** = M 18 x 150
- **08** = 3/4" 16 UNF
- **10** = 7/8" 14 UNF
- **16** = 1" 5/16 12 UNF

**Code fonction**
- **Standard**

**Réglage**
- **10** = fixe

- **O** = Standard (toutes tailles) Voir courbe au dos
- **A** = Tailles 58/08 A12 uniq.t- ressort 5 bar
- **B** = Tailles 58/08 A12 uniq.t- ressort 10 bar
- **B** = Tailles 10 A12 uniq.t- ressort 7 bar
- **R** = Tailles 58/08 A12 uniq.t- ressort 0,3 bar

- **N** - Joints Nitrile - 40° + 100°C
- **V** - Joints Viton - 20° + 150°C

**Caractéristiques** : ***voir au verso***

**Température** : *voir au verso*

**Filtration** : ISO code 16/13 - Page 231/ 000

**Position montage** : sans restriction

**Cavités** : Page 233 / 000 (T.08/10/16) et 238 / 000 (T.58)

**Recommandations pour le montage des valves dans les cavités:** Page 232 / 000

**Montage sur BAF :** Page 138 / 000

**Montage sur MBS® :** Page 186 / 000

**Collections de joints:** **Taille 58** N° 200 110 **Taille 10** N° 200 114 **Taille 08** N° 200 104 **Taille 16** N° 200 120



EDITION 09 / 03 / 2007
V50 | 076 | 00

JTEKT HPI
Tél : 01 49 62 28 00 - Fax : 01 45 76 68 40

# CARACTERISTIQUES (cartouche seule)

## CLAPETS ANTI - RETOUR

**Pression Maximum 350 bar**

| Type SAE J475 | Type METRIQUE | ① ⇨ ② RESSORT | ② ⇨ ① RESSORT |
|---|---|---|---|
| **CMD 08 A12** | **CMD 58 A12** | **0 A B R** | |
| **CMD 08 A13** | **CMD 58 A13** | | **0** |

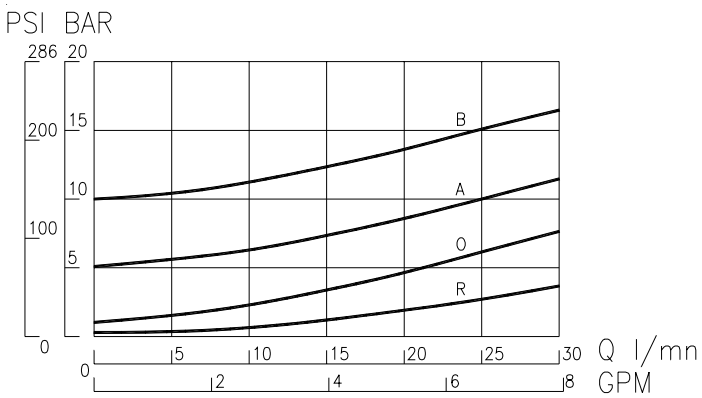


| Type SAE J475 | Type METRIQUE | ① ⇨ ② RESSORT | ② ⇨ ① RESSORT |
|---|---|---|---|
| **CMD 10 A12** | **CMD 62 A12** | **0** | |
| **CMD 10 A13** | **CMD 62 A13** | | **0** |

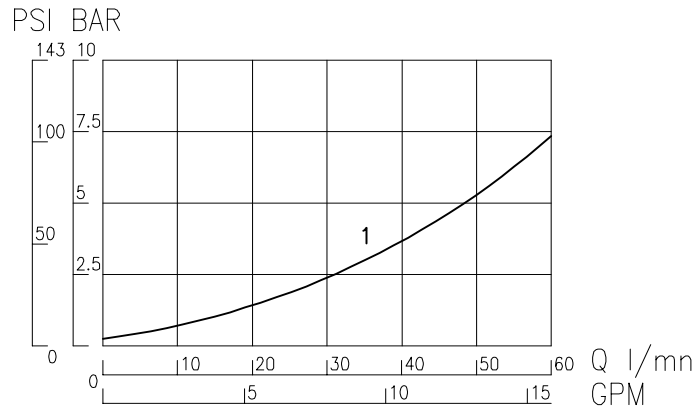


| Type SAE J475 | Type METRIQUE | ① ⇨ ② RESSORT | ② ⇨ ① RESSORT |
|---|---|---|---|
| **CMD 16 A12** | **-** | **0** | |
| **CMD 16 A13** | **-** | | **0** |

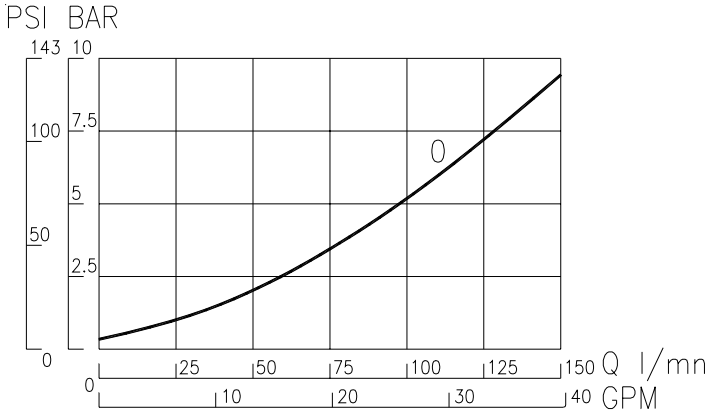


Fluide : huile base minérale ou synthétique ( compatible avec les garnitures de joints ), ayant de bonnes propriétés de lubrification.
Viscosité comprise entre 8 et 450 cSt à la température d'emploi.

Température d'utilisation : -40°C + 100°C avec joints standards Nitrile.

Mesures effectuées : Température ambiante 22°C +/- 2°C
Température d'huile à 40°C
Huile SHELL Tellus T.46 - Viscosité 46 cSt à 40°C.



EDITION 24 / 05 / 2004
V50 | 077 | 00

JTEKT HPI
Tél : 01 49 62 28 00 - Fax : 01 45 76 68 40

# CLAPETS ANTI - RETOUR PILOTES

## TAILLE 10 - 7/8" 14 UNF

***Pression Maximum 300 bar*** ***Débit Maximum 40 l/mn***

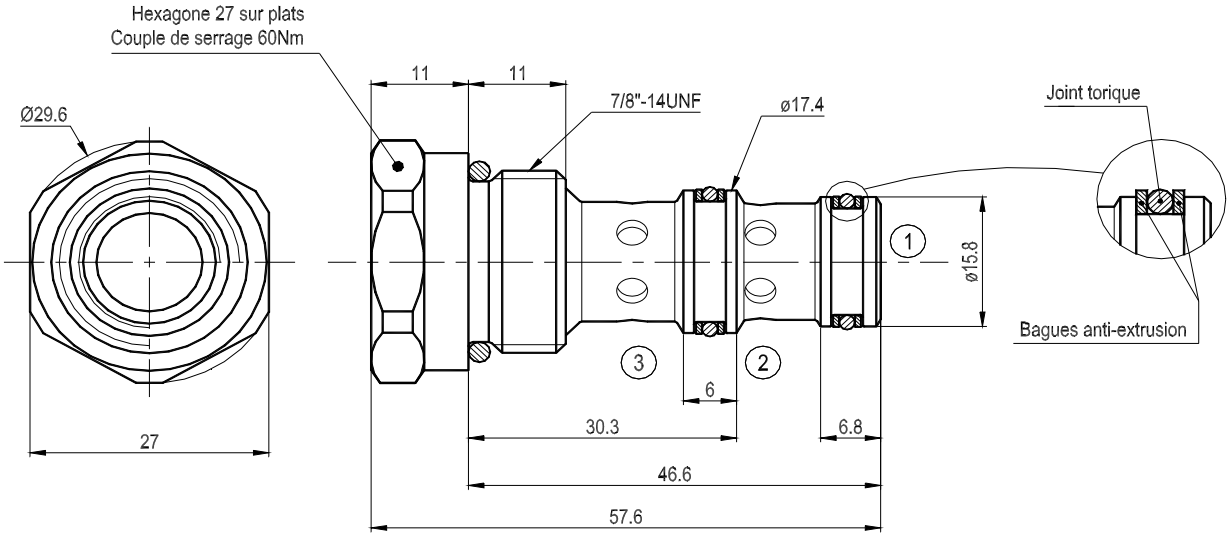


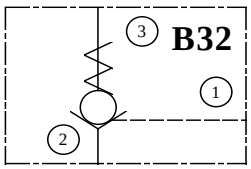


Rapport de pilotage 1 / 2,8

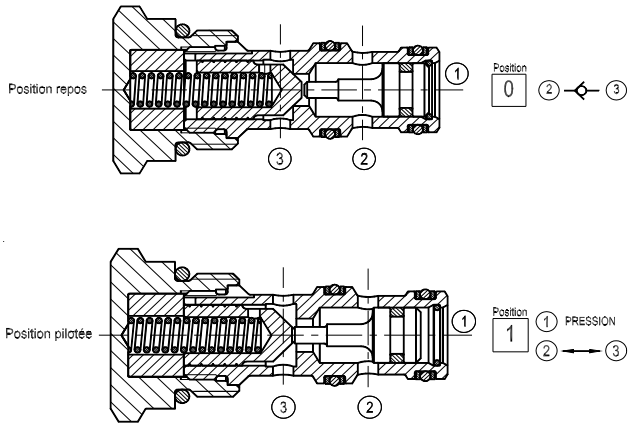


**Pression début d'ouverture** ② ⇨ ③ — **10 bar - Ressort N° 101 283**

**4 bar - Ressort N° 100 547**

Fonctionnement : Ecoulement libre de ② ⇨ ③ ③ ⇨ ② bloqué.

L'écoulement de ③ ⇨ ② est possible quand la pression piloté est appliquée en ① .

**Codification**

| C | H | D | 10 | B32 | P | 10 | O | N |
|---|---|---|---|---|---|---|---|---|

**Code taille**
**10** = 7/8" 14 UNF

**Code fonction**
**Standard**

**Standard**

**O** = Standard 10 bar
**A** = 4 bar

**N -** Joints Nitrile - 40° + 100°C
**V -** Joints Viton - 20° + 150°C

**Température** : *voir au verso*
**Filtration** : ISO code 16/13 - Page 231 / 00
**Position montage** : sans restriction
**Cavités** : Page 234 / 00

**Poids:** 0,4 Kg

**Montage sur BAF :** Page 139 / 00
**Montage sur MBS® :** Page 187 / 00

**Collection de joints:** N° 200 016

F.T 50 1145

EDITION 26 / 02 / 2008
V50 | 078 | 00

JTEKT HPI
Tél : 01 49 62 28 00 - Fax : 01 45 76 68 40

# VALVES de SELECTION de CIRCUIT ( shuttle - valve )

## TAILLE 10 - 7/8" 14UNF

**Pression maximum: 300 bar** **Débit maximum: 40 l/mn**

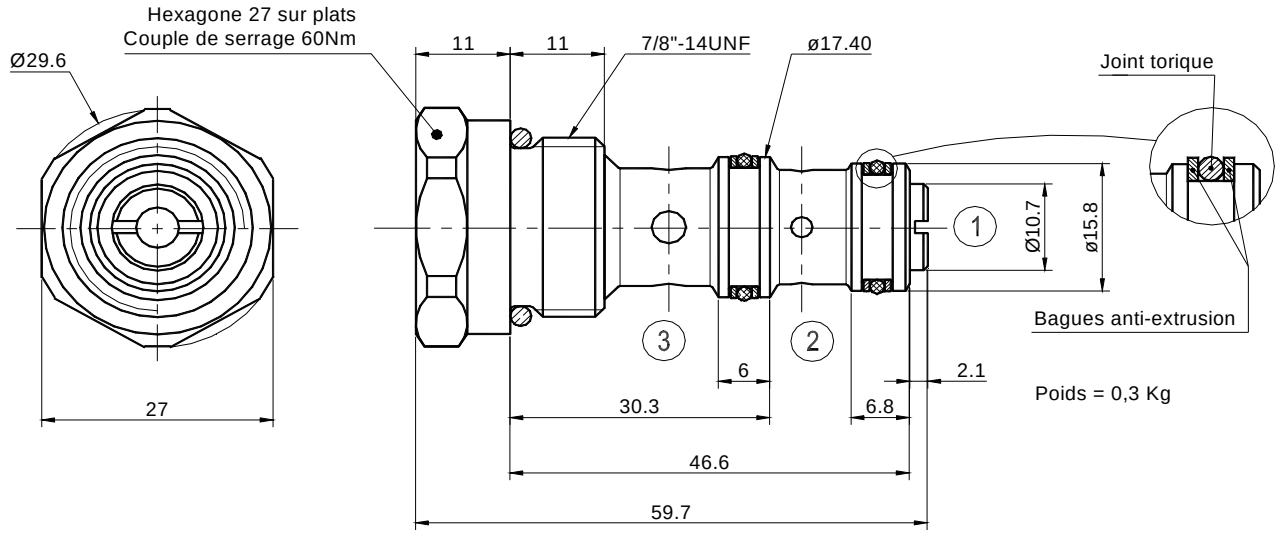


Entrée en (1)
Entrée en (3)
Sortie en (2)

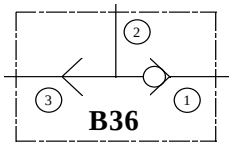


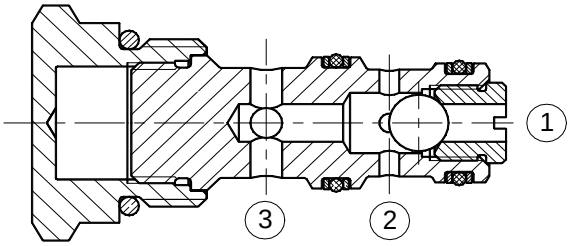

Fonctionnement : Pression en (1) ⇨ (2) - (3) bloqué.

Pression en (3) ⇨ (2) - (1) bloqué.

**Codification** C H D | 10 | B36 | P | 10 | O | N

**Code taille**
**10** = 7/8" 14 UNF

**Code fonction**
**Standard**

**Standard**

**Standard**

**N -** Joints Nitrile - 40° + 100°C
**V -** Joints Viton - 20° + 150°C

**Caractéristiques : *voir au verso***

**Température** : *voir au verso*
**Filtration** : ISO code 16/13 - Page 230 / 00
**Position montage** : sans restriction
**Cavités** : Page 233 / 00

**Poids:** 0,3 Kg

**Montage sur BAF :** Page 139 / 00
**Montage sur MBS® :** Page 186 / 00

**Collection de joints:** N° 200 016

F.T 50 1146 1/2

EDITION 10 / 10 / 2005
V50 | 079 | 00

JTEKT HPI
Tél : 01 49 62 28 00 - Fax : 01 45 76 68 40

# CARACTERISTIQUES (cartouche seule)

## VALVES de SELECTION de CIRCUIT
## ( shulte - valve )

**TAILLE 10 -** 7/8" 14 UNF

**Pression Maximum 300 bar**

### PERTES de CHARGE

| Type | ① ⇨ ② | ③ ⇨ ② |
|---|---|---|
| **CHD 10 B36 P 10 O N** | **1** | **2** |

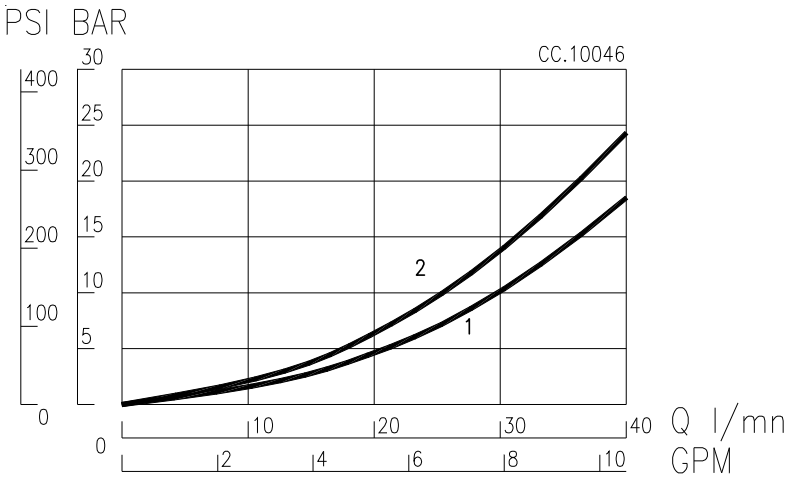


### FUITE INTERNE à la pression de 200 bar

**0 à 0,25 cm3/mm**

Fluide : huile base minérale ou synthétique ( compatible avec les garnitures de joints ), ayant de bonnes propriétés de lubrification.
Viscosité comprise entre 8 et 450 cSt à la température d'emploi.

Température d'utilisation : - 40°C + 100°C avec joints standards Nitrile.

Mesures effectuées : Température ambiante 22°C +/- 2°C.
Température d'huile à 40°C.
Huile SHELL Tellus T.46 - Viscosité 46 cSt à 40°C.

RECOMMANDATIONS de MONTAGE: voir **F.T 50 1268** - page 231/00



EDITION 28 / 02 / 2005
V50 | 080 | 00

JTEKT HPI
Tél : 01 49 62 28 00 - Fax : 01 45 76 68 40

# VALVES 2 VOIES PILOTEES

**Taille 10 -** 7/8" 14 UNF

CHD 10 **B67 T10BN** **Ref. T301310 (pilotage 6 bar)**

CHD 10 **B67 T10CN** **Ref. T301309 (pilotage 12 bar)**

**Pression maximum: 300 bar** **Débit maximum: 60 l/mn**

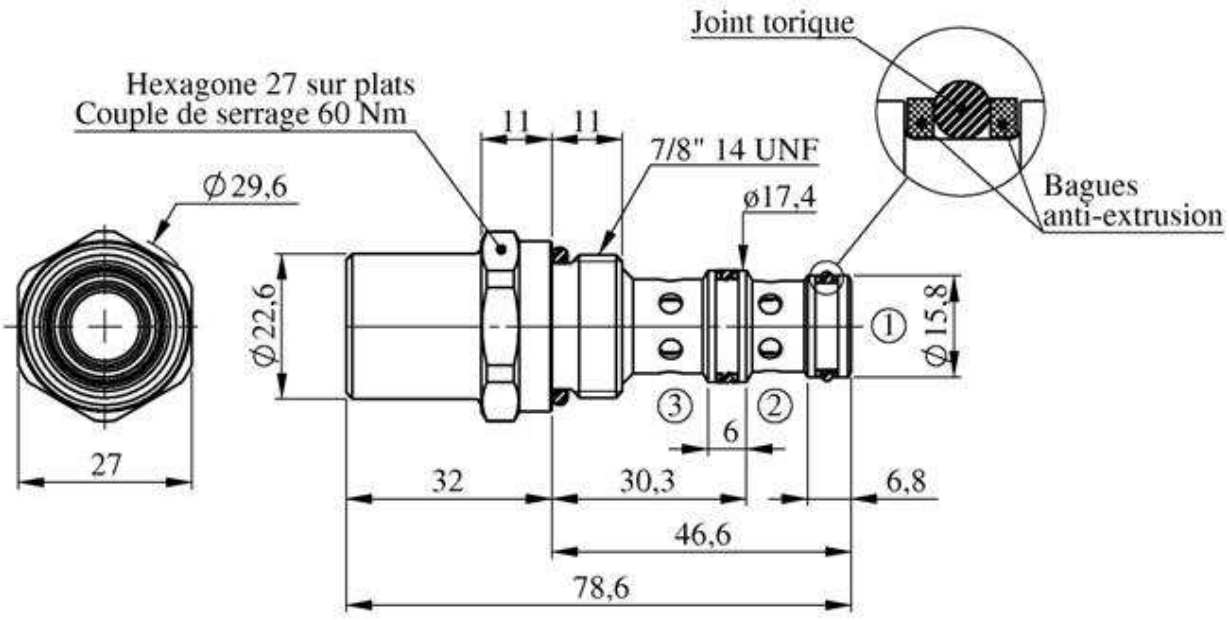


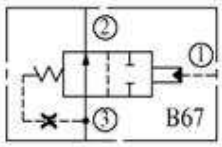


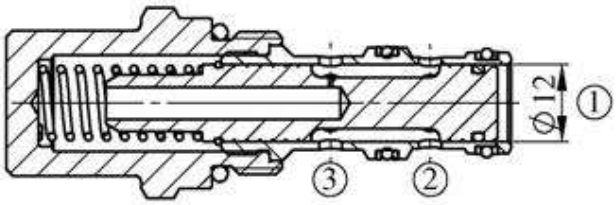


Pression de pilotage: **Pression pilotage 6 bar (B)** = Début de pilotage 6 bar - fin de poilotage 6,7 bar.
**Pression pilotage 12 bar (C)** = Début de pilotage 12 bar - fin de poilotage 14,4 bar.

Description: Balance de pression 2 voies. régulation de débit compensé en pression, par maintient d'une pression différentielle constante entre **1** et **3** à travers un orifice calibré.

Fonctionnement: Pour une pression en **1** inférieure à la pression de pilotage, écoulement de **3** vers **2** quand la pression en **1** atteint la pression de pilotage, restriction de la section de passage **3** vers **2** progressivement jusqu'à la fermeture complète en fin de pression de pilotage

**Codification**

| C | H | D | 10 | B67 | T | 10 | B | N |
|---|---|---|---|---|---|---|---|---|

**Taille**
**10** = 7/8" 14 UNF
**Code fonction**
**Standard**
**Mode réglage**
**10** = fixe

**B** = 6 bar
**C** = 12 bar

**N -** Joints Nitrile - 40° + 100°C
**V -** Joints Viton - 20° + 150°C

**Caractéristiques:** ***voir au verso***
**Température**: voir au verso
**Filtration**: recommendé 25 microns- Page 230 / 00
**Position montage**: sans restriction
**Cavités**: Page 234 / 00
**Poids:** 0,2 Kg

**Montage sur MBS®:**

**Collection de joints:** N° 200 561

Fluides: Huile base minérale ou synthétique (compatible avec les garnitures de joints), ayant de bonnes ropriétés de lubrification.
Viscosité comprise entre 8et 450 cSt à la température d'emploi.

F.T 50 1387 1/2

EDITION 08 / 04 / 2011
V50 | 080 | 01

JTEKT HPI
Tél : 01 49 62 28 00 - Fax : 01 45 76 68 40

# VALVES 2 VOIES PILOTEES

**Taille 10 -** 7/8" 14 UNF

CHD 10 **D71 T10BN** **Ref. T301310** **(pilotage 6 bar)**
CHD 10 **D71 T10CN** **Ref. T301309** **(pilotage 12 bar)**

**Pression maximum: 300 bar** **Débit maximum: 60 l/mn**

**Perte de charge 3 vers 2 de la CHD10B67 @ 46 cSt**

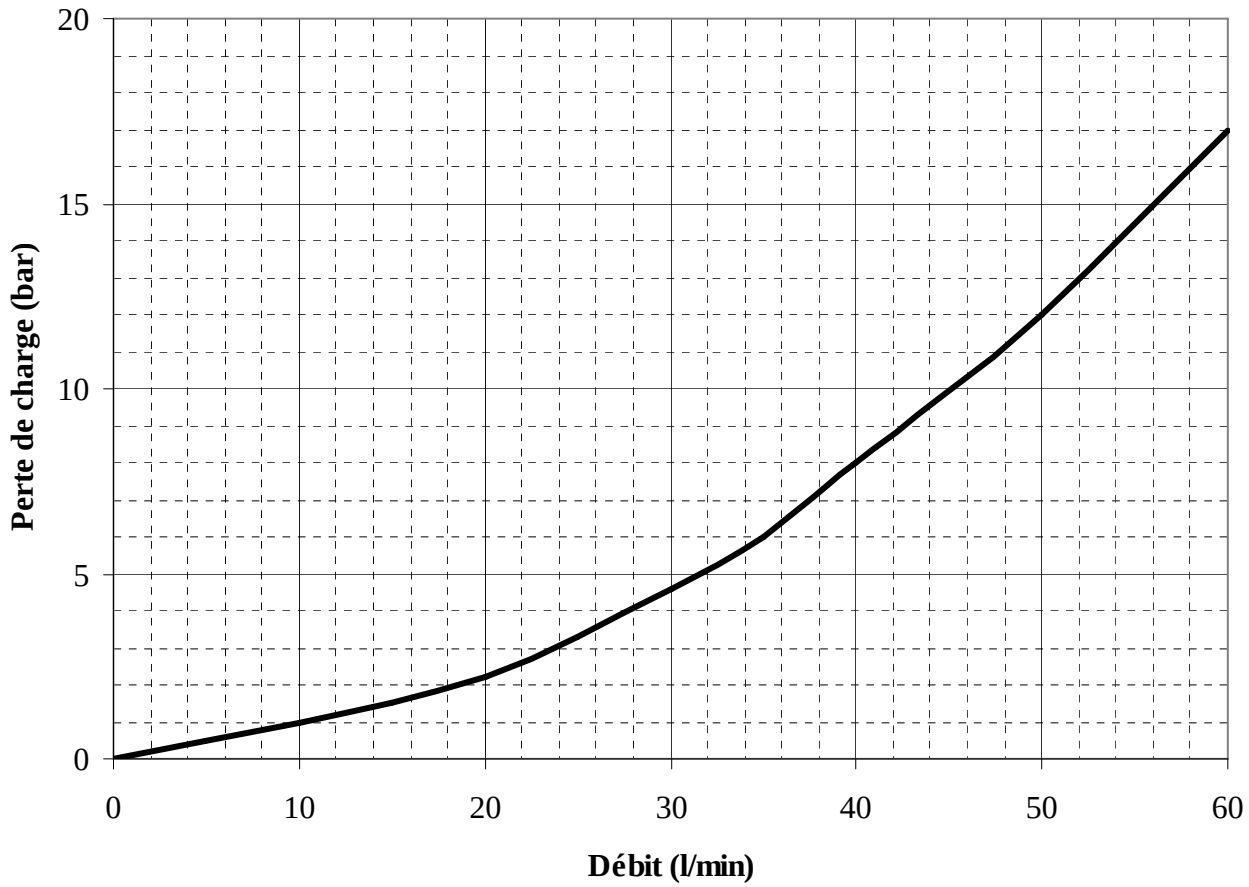


F.T 50 1387 2/2

JTEKT HPI
Tél : 01 49 62 28 00 - Fax : 01 45 76 68 40

# VALVES 3 VOIES PILOTEES

**Pression maximum: 300 bar** — **TAILLE 10 -** 7/8" 14UNF — **Débit maximum: 40 l/mn**

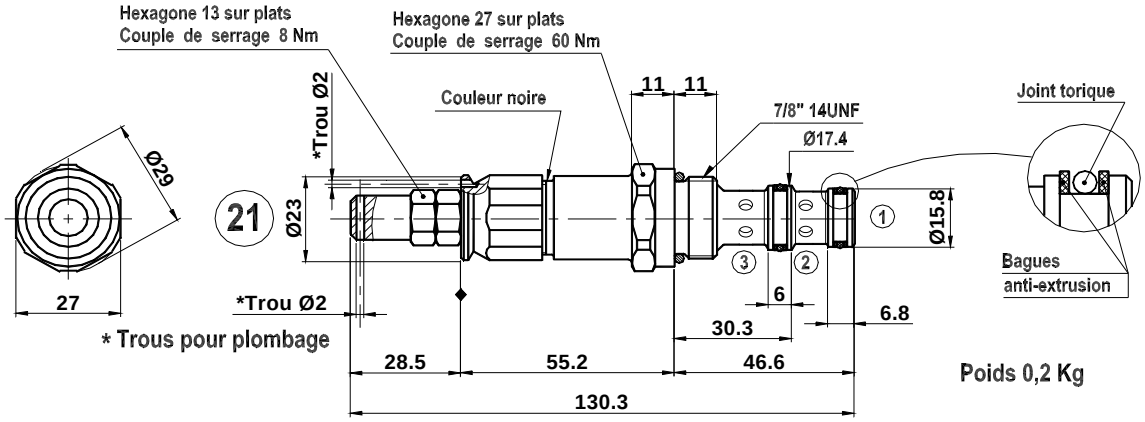


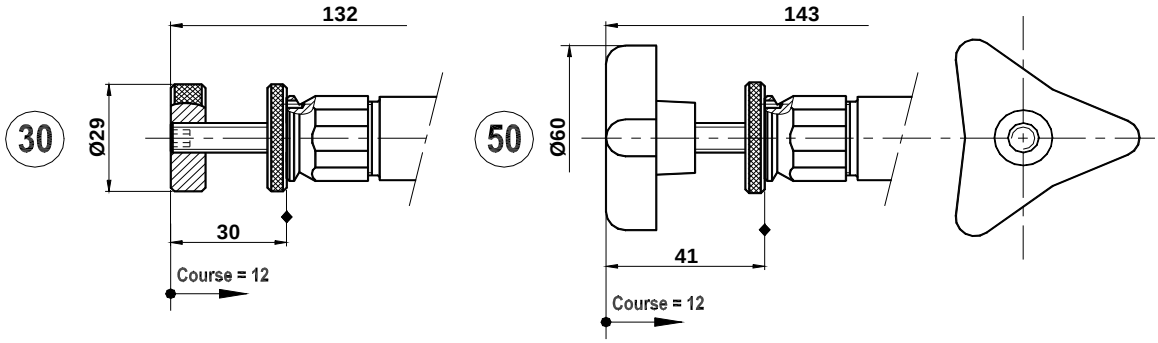


**Event externe**

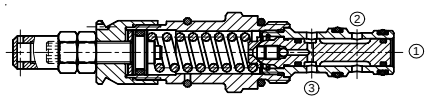

CHD 10 **B65** P21 A N - *NF*

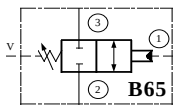


**NF**

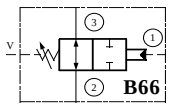


**NO**

**Event externe**

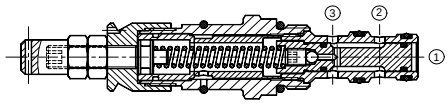

CHD 10 **B66** P21 A N - *NF*

① orifice de pilotage
② et ③ orifices de distribution

**Drainage interne**

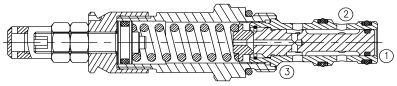

CHD 10 **B65** P21 B N - *NF*

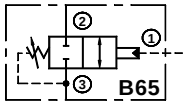


**NF**

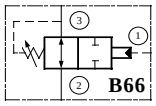


**NO**

**Drainage interne**

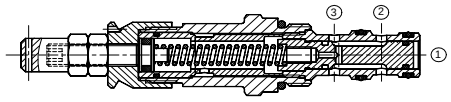

CHD 10 **B66** P21 B N - *NF*

Pression de pilotage: **Réglage mini** = Début de pilotage 6 bar - fin de pilotage 15 bar.
**Réglage maxi** = Début de pilotage 120 bar - fin de pilotage 130 bar.

Description: Un tiroir cylindrique en acier traité rappelé par un ressort, coulisse dans un corps en acier traité.

Fonctionnement : **B65** = position repos ② et ③ bloqués - position pilotée ② ⇔ ③ .
**B66** = position repos ② ⇔ ③ - position pilotée ② et ③ bloqués.
**Section de pilotage: 78,5 mm²**

**Codification**

| C | H | D | 10 | B66 | P | 21 | A | N |
|---|---|---|---|---|---|---|---|---|

**Code taille**
**10** = 7/8" 14 UNF
**Code fonction**
**Standard**

**Mode commande**
**21** = Cde par vis pour plombage
**30** = Cde par volant
**50** = Cde par volant 3 branches

**Drainage**
**A** = Externe
**B** = Interne

**N -** Joints Nitrile - 40° + 100°C
**V -** Joints Viton - 20° + 150°C

**Caractéristiques:** ***voir au verso***
**Température**: voir au verso
**Filtration**: recommandé 25microns - Page 231 / 000
**Position montage**: sans restriction
**Cavités**: Page 234 / 000
**Poids:** 0,2 Kg

**Montage sur BAF:** Page 140 / 000
**Montage sur MBS® :** Page 188 / 000

**Collection de joints:** N° 200 016

F.T 50 1147 1/2

EDITION 27 / 10 / 2005
V50 | 081 | 00

JTEKT HPI
Tél : 01 49 62 28 00 - Fax : 01 45 76 68 40

# CARACTERISTIQUES (cartouche seule)

## VALVES 3 VOIES PILOTEES

## TAILLE 10 - 7/8" 14 UNF

**Normalement Fermée**

CHD 10 **B65** P21 A N
CHD 1**0 B65** P21 B N

**Normalement Ouverte**

CHD 10 **B66** P21 A N
CHD 1**0 B66** P21 B N

## PERTES de CHARGE

| Type | ② ⇨ ③ | ③ ⇨ ② |
|---|---|---|
| **B65** | **1** | **1** |
| **B66** | **1** | **1** |

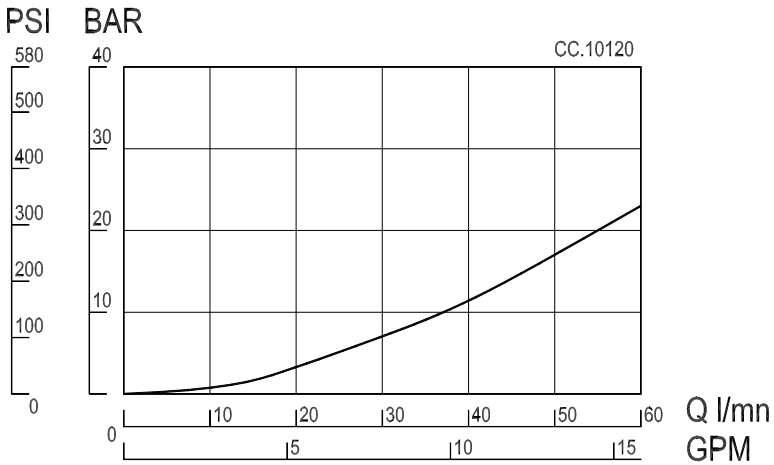


## FUITE INTERNE ADMISSIBLE à la pression de 200 bar

| Type | ② ⇨ ③ | ③ ⇨ ② |
|---|---|---|
| **B65** | **0** | **80 cm³/mn** |
| **B66** en position pilotée | **0** | **80 cm³/mn** |

Fluide : huile base minérale ou synthétique ( compatible avec les garnitures de joints ), ayant de bonnes propriétés de lubrification.
Viscosité comprise entre 8 et 450 cSt à la température d'emploi.

Température d'utilisation : - 40°C + 100°C avec joints standards Nitrile.

Mesures effectuées : Température ambiante 22°C +/- 2°C.
Température d'huile à 40°C.
Huile SHELL Tellus T.46 - Viscosité 46 cSt à 40°C.

RECOMMANDATIONS de MONTAGE: voir **F.T 50 1266** - page 232 / 00



EDITION 02 / 01 / 2006
V50 | 082 | 00

JTEKT HPI
Tél : 01 49 62 28 00 - Fax : 01 45 76 68 40

# VALVES 3 VOIES PILOTEES

**Pression maximum: 300 bar** **TAILLE 10 -** 7/8" 14UNF **Débit maximum: 60 l/mn**

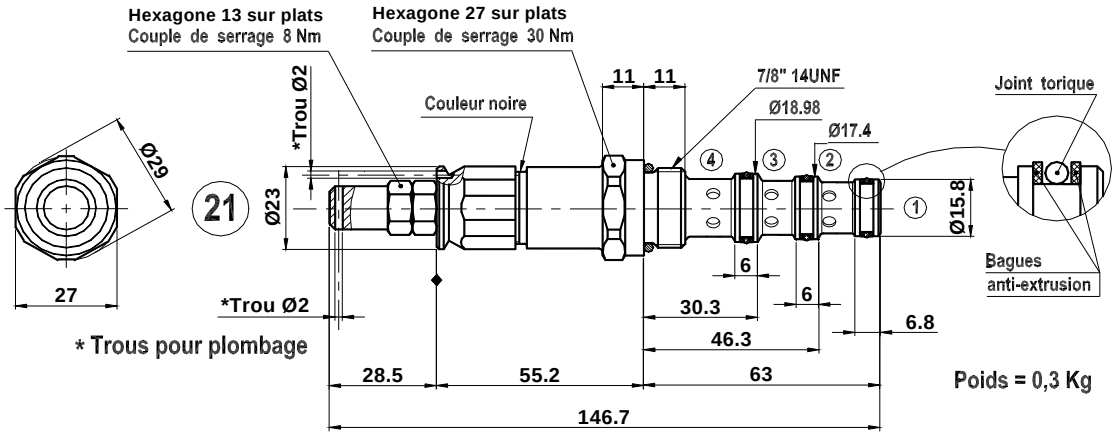


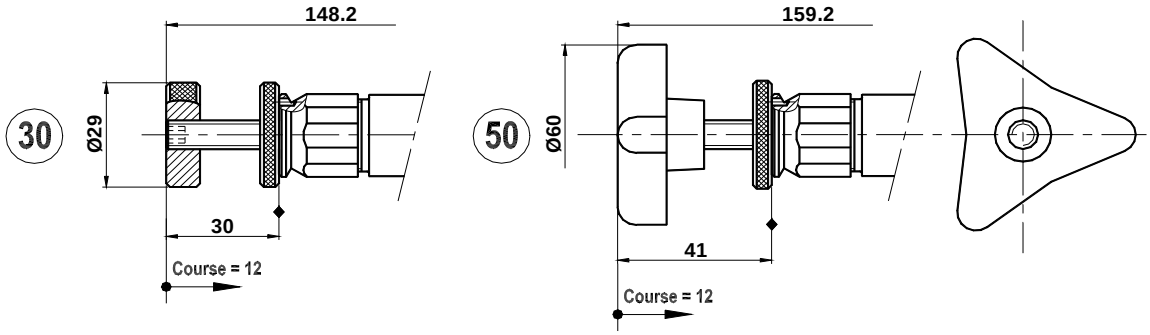


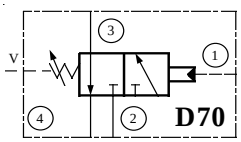


CHD 10 **D70** P21 A N

**Event externe**

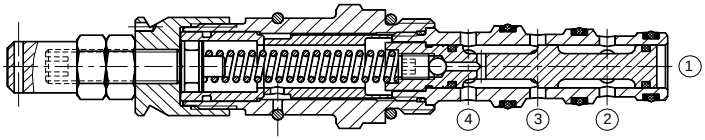

① **orifice de pilotage**

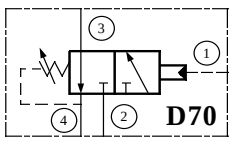


CHD 10 **D70** P21 B N

**Drainage interne**

④ ⇨ T obligatoire

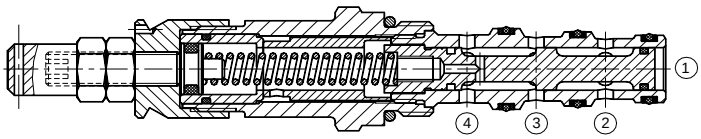

Pression de pilotage: **Réglage mini** = Début de pilotage 4,3 bar - fin de pilotage 8,8 bar.
**Réglage maxi** = Début de pilotage 17 bar - fin de pilotage 21 bar.

Description: Un tiroir cylindrique en acier traité rappelé par un ressort, coulisse dans un corps en acier traité.

Fonctionnement : Repos ③ ⇔ ④ ② bloqué Pilote ② ⇔ ③ ④ bloqué

**Codification** C H D | 10 | D70 | P | 21 | A | N

**Code taille**
**10** = 7/8" 14 UNF

**Code fonction**
**Standard**

**Mode commande**
**21** = Cde par vis pour plombage
**30** = Cde par volant
**50** = Cde par volant 3 branches

**Drainage**
**A** = Externe
**B** = Interne

**N -** Joints Nitrile - 40° + 100°C
**V -** Joints Viton - 20° + 150°C

**Caractéristiques:** ***voir au verso***
**Température**: voir au verso
**Filtration**: ISO code 16/13 - Page 230 / 00
**Position montage**: sans restriction
**Cavités**: Page 234 / 00
**Poids:** 0,3 Kg

**Montage sur BAF:** Page 141 / 00
**Montage sur MBS® :** Page 188 / 00

**Collection de joints:** N° 200 018



EDITION 10 / 10 / 2005
V50 | 083 | 00

JTEKT HPI
Tél : 01 49 62 28 00 - Fax : 01 45 76 68 40

# CARACTERISTIQUES (cartouche seule)

## VALVES 3 VOIES PILOTEES

## TAILLE 10 - 7/8" 14 UNF

**Event externe**

CHD 10 **D70** P21 A N

**Drainage interne**

CHD 10 **D70** P21 B N

## PERTES de CHARGE

| Type | ② ⇨ ③ | ③ ⇨ ④ |
|---|---|---|
| **D70 P21 AN** | **1** | **1** |
| **D70 P21 BN** | **1** | **1** |

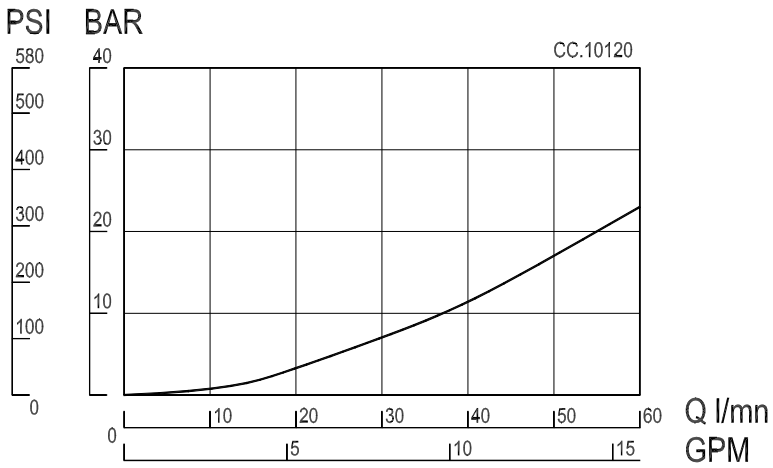


## FUITE INTERNE ADMISSIBLE à la pression de 200 bar

| Type | ① ⇨ ② | ② ⇨ ③<br>③ ⇨ ④ |
|---|---|---|
| **D70 P21 AN**<br>évent externe | **0** | **80 cm³/mn** |
| **D70 P21 AN**<br>drainage interne | **0** | **80 cm³/mn** |

Fluide : huile base minérale ou synthétique ( compatible avec les garnitures de joints ), ayant de bonnes propriétés de lubrification.
Viscosité comprise entre 8 et 450 cSt à la température d'emploi.

Température d'utilisation : - 40°C + 100°C avec joints standards Nitrile.

Mesures effectuées : Température ambiante 22°C +/- 2°C.
Température d'huile à 40°C.
Huile SHELL Tellus T.46 - Viscosité 46 cSt à 40°C.

RECOMMANDATIONS de MONTAGE: voir **F.T 50 1268** - page 231/00



EDITION 02 / 01/ 2006
V50 | 084 | 00

JTEKT HPI
Tél : 01 49 62 28 00 - Fax : 01 45 76 68 40

# VALVES 3 VOIES PILOTEES

**Taillee 10 -** 7/8" 14 UNF

CHD 10 **D71 T10BN** **Ref. T301304** **(pilotage 6 bar)**

CHD 10 **D71 T10CN** **Ref. T301296** **(pilotage 12 bar)**

**Pression maximum: 300 bar** **Débit maximum: 60 l/mn**

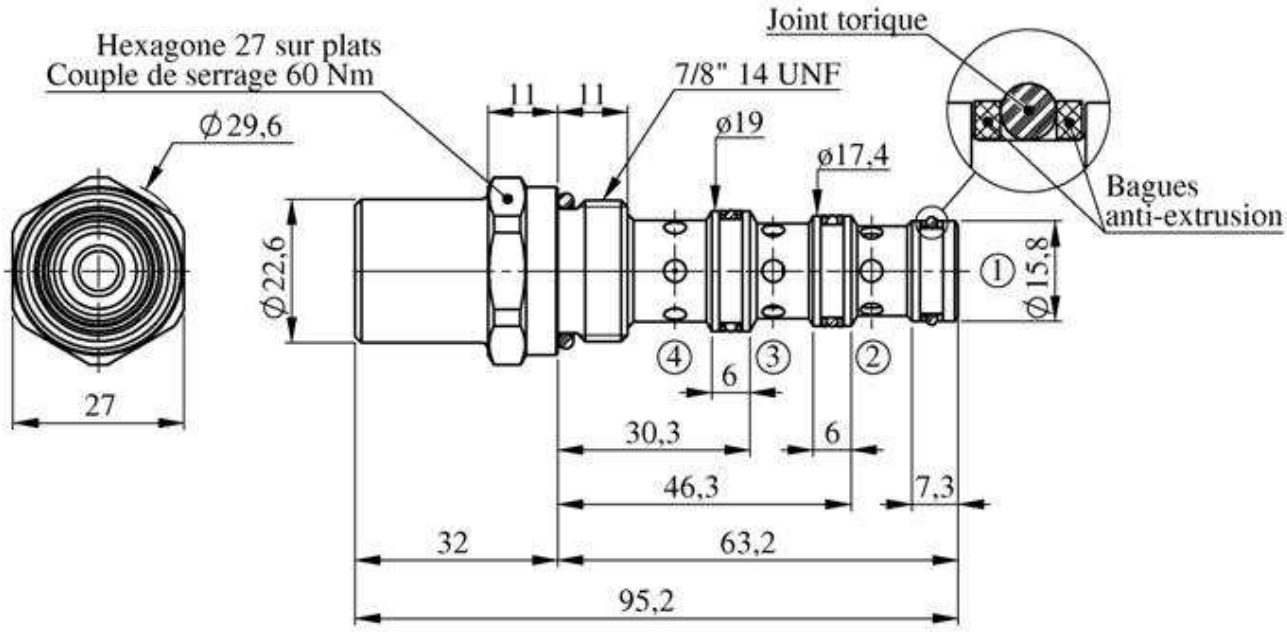


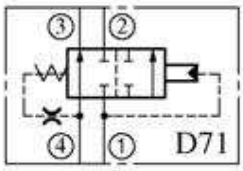


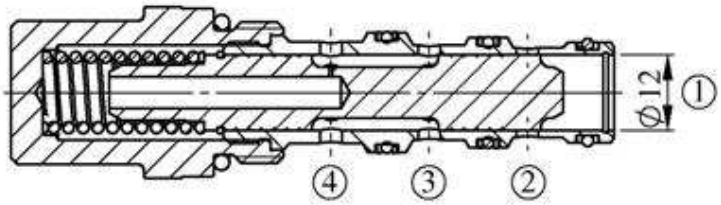


Pression de pilotage: **Pression pilotage 6 bar (B)** = Début de pilotage 6 bar - fin de pilotage 6,7 bar.
**Pression pilotage 12 bar (C)** = Début de pilotage 12 bar - fin de pilotage 14,4 bar.

Description: Balance de pression 3 voies. régulation de débit prioritaire compensé en pression avec orifice excédentaire, par maintient d'une pression différentielle constante entre **1** et **4** à travers un orifice calibré.

Fonctionnement: pour une pression en **1** inférieure à la pression de pilotage, écoulement de **4** vers **3** et blocage de **1** vers **2** quand la pression en **1** atteint la pression de pilotage, restriction de la section de passage **4** vers **2** et ouverture progressive de la section de passage de **1** vers **2**.

**Codification** C H D | 10 | D71 | T | 10 | B | N

**Code taille**
**10** = 7/8" 14 UNF
**Code fonction**
**Standard**
**Mode réglage**
**10** = fixe

**B** = 6 bar
**C** = 12 bar

**N -** Joints Nitrile - 40° + 100°C
**V -** Joints Viton - 20° + 150°C

**Caracteristiques:** ***voir au verso***
**Température:** voir au verso
**Filtration**: recommendé 25 microns- Page 230 / 00
**Position montage**: sans restriction
**Cavités**: Page 234 / 00
**Poids:** 0,2 Kg

**Montage sur MBS®:**

**Collection de joints:** N° 200 018



EDITION 08 / 04 / 2011
V50 | 084 | 01

JTEKT HPI
Tél : 01 49 62 28 00 - Fax : 01 45 76 68 40

# VALVES 3 VOIES PILOTEES

**Taillee 10 -** 7/8" 14 UNF

CHD 10 **D71 T10BN** **Ref. T301304** **(pilotage 6 bar)**

CHD 10 **D71 T10CN** **Ref. T301296** **(pilotage 12 bar)**

**Pression maximum: 300 bar** **Débit maximum: 60 l/mn**

**Perte de charge 4 vers 3 de la CHD 10D71 @ 46 cSt**

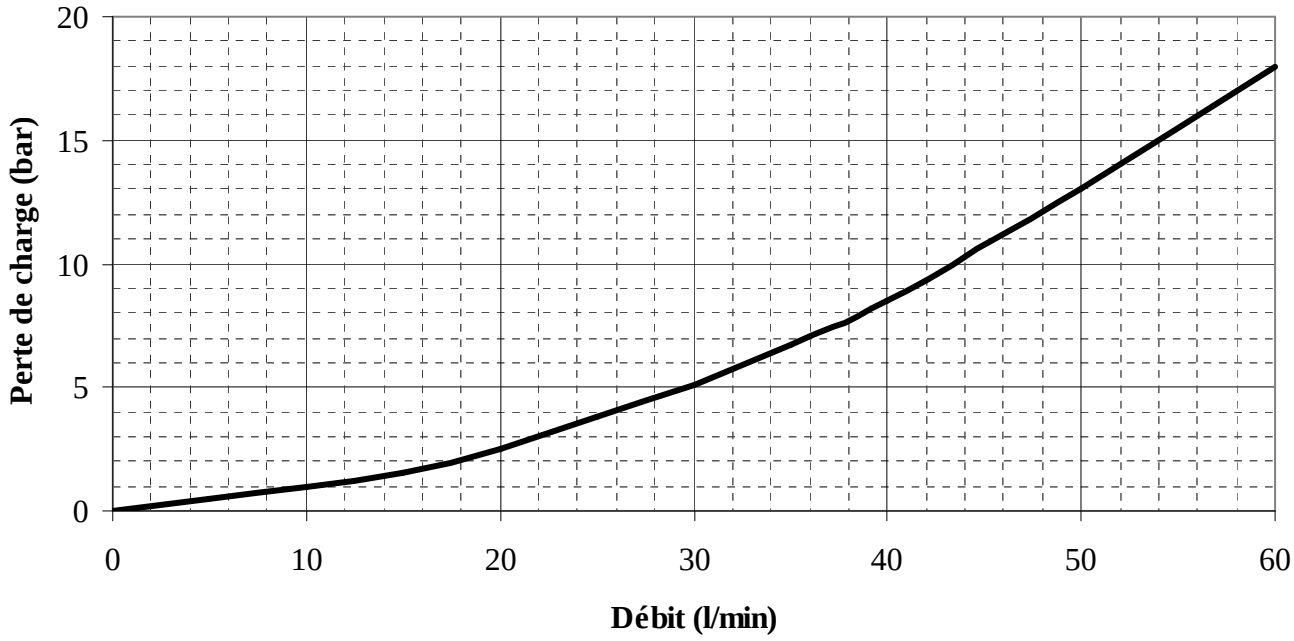


**Perte de charge 1 vers 2 de la CHD10D71 @ 46 cSt**

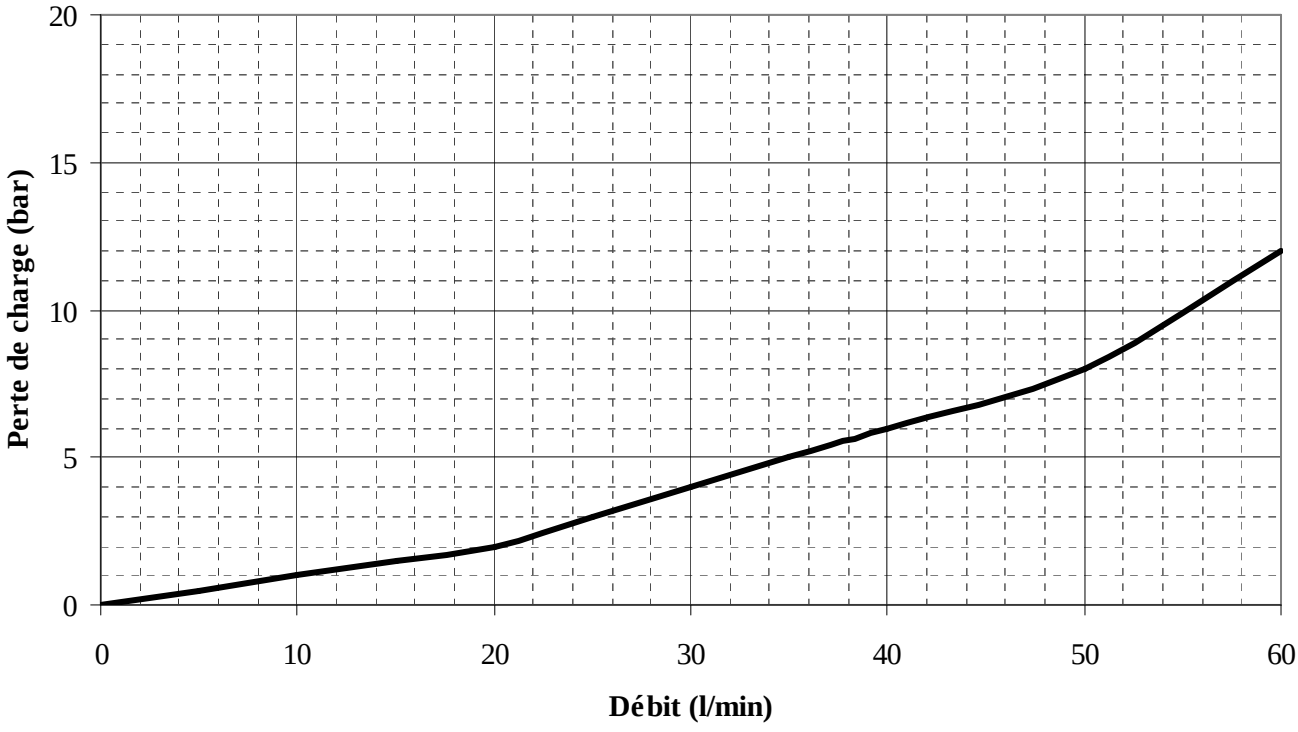


F.T 50 1384 2/2

EDITION 08 / 04 / 2011

Tél : 01 49 62 28 00 - Fax : 01 45 76 68 40

# ELEMENTS LOGIQUES

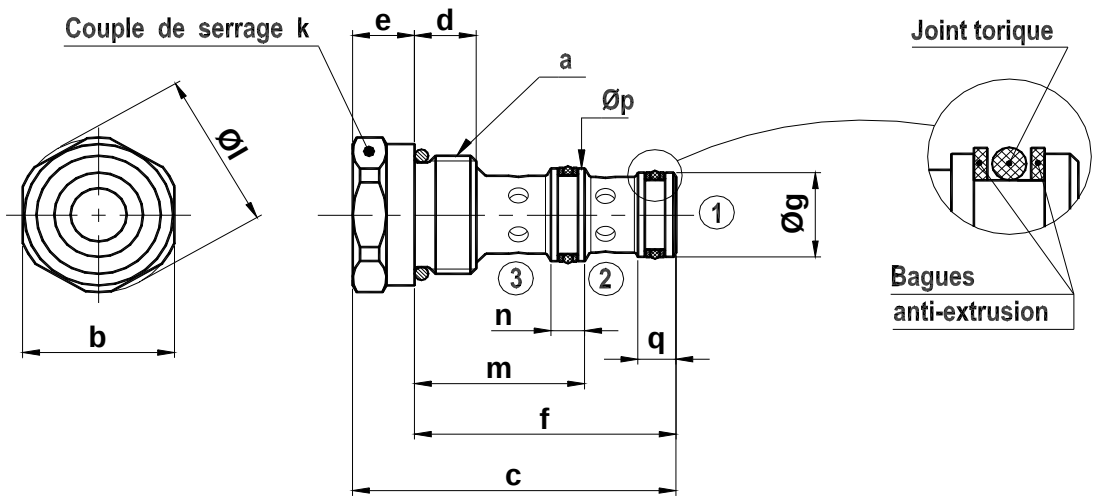


| Désignation | Taille SAE J475 | a Implantation | Q Maxi l/mn | Pression Max. bar | b | c | d | e | f | g | k coupl.serr | l | m | n | p | q | Poids en Kg |
|---|---|---|---|---|---|---|---|---|---|---|---|---|---|---|---|---|---|
| **CHD 10 B30** | **10** | 7/8"-14UNF | 60 | 300 | 27 | 57,6 | 11 | 11 | 46,6 | 15,8 | 60 | 29,6 | 30,3 | 6 | 17,4 | 6,8 | 0,4 |
| **CHD 16 B30** | **16** | 1"5/16-12 UNF | 100 | 300 | 38 | 93 | 14,5 | 20 | 73 | 26,92 | 85 | 44 | 44 | 7 | 28,52 | 8 | 0,8 |

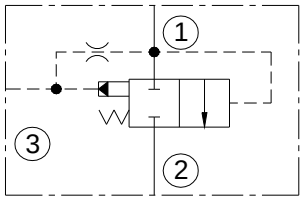


B30

**Pilotage par soustraction de pression**

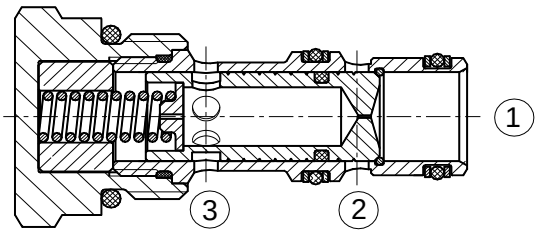


**Normalement fermé - 2 Voies + 1 Voie de pilotage**

Description: Peut être utilisé en valve de by-pass piloté, limiteur de débit piloté, limiteur de pression piloté.

Fonctionnement : Pression en ① vers distributeur ou réservoir en ②

① ⇨ ② bloqué quand ③ obturé

① ⇨ ② quand ③ ⇨ Ⓣ

**Codification** C H D | 10 | B30 | T | 10 | O | N

**Code taille**
**10** = 7/8" 14 UNF
**16** = 1" 5/16 12 UNF

**Code fonction**
**Standard**

**Réglage**
**10** = fixe

**Standard**

**N -** Joints Nitrile - 40° + 100°C
**V -** Joints Viton - 20° + 150°C

**Température**: voir au verso
**Filtration**: ISO code 16/13 - Page 231/ 00
**Position montage**: sans restriction
**Recommandations pour le montage des valves dans les cavités**: Page 234 / 00

**Montage sur BAF:** Page 142 / 00
**Montage sur MBS® :** Page

**Collection de joints:** **Taille 10:** N° 200 016 **Taille 16:** N° 200 122

F.T 50 1149

EDITION 26 / 02 / 2008
V50 | 085 | 00

JTEKT HPI
Tél : 01 49 62 28 00 - Fax : 01 45 76 68 40

# CONTROLE de PRESSION

***Pression maximum 300 / 350 bar ( suivant type de limiteur )***

| | | | Débit maxi en l/mn | N° Page |
|---|---|---|---|---|
| **LIMITEURS de PRESSION à ACTION DIRECTE** | CMD 08 A15 | CMP 58 A15 | 30 | **087 / 00** |
| | CMD 10 A15 | | 60 | **087 / 00** |
| **LIMITEURS de PRESSION INVERSES** | CMP 08 A17 | CMP 58 A17 | 30 | **087 / 00** |
| | CMP 10 A17 | | 60 | **087 / 00** |
| **LIMITEURS de PRESSION PILOTES** | CHP 08 A16 | CHP 58 A16 | 30 | **089 / 00** |
| | CHP 10 A16 | | 60 | **089 / 00** |
| | CHP 16 A16 | | 120 | **091 / 00** |
| **VALVES de REDUCTION de PRESSION** | CHP 08 B18 | | 25 | **093 / 00** |
| | CHP 10 B18 | | 40 | **093 / 00** |
| | CHP 16 B18 | | 60 | **093 00** |
| **VALVES de REDUCTION de PRESSION PILOTEES avec FONCTION de SECURITE INVERSE** | CHP 10 B21 | | 40 | **094 / 00** |
| **VALVES d'EQUILIBRAGE PILOTEES (overcenter)** | CHP 10 B31 | | 20 | **095 / 00** |
| **LIMITEUR de PRESSION PILOTE avec VALVE de BY-PASS à COMMANDE ELECTRIQUE INTEGREE Normalement Ouvert - NO** | CEP 10 A91 | | 60 | **095 / 01** |
| **LIMITEUR de PRESSION avec VALVE de BY-PASS à COMMANDE ELECTRIQUE INTEGREE Normalement Ouvert - NO et Normalement Fermé - NF 2 voies** | CEP 10 A90 | | 60 | **095 / 03** |
| | CEP 10 A91 | | 60 | **095 / 05** |

JTEKT HPI
Tél : 01 49 62 28 00 - Fax : 01 45 76 68 40

# LIMITEURS de PRESSION à ACTION DIRECTE

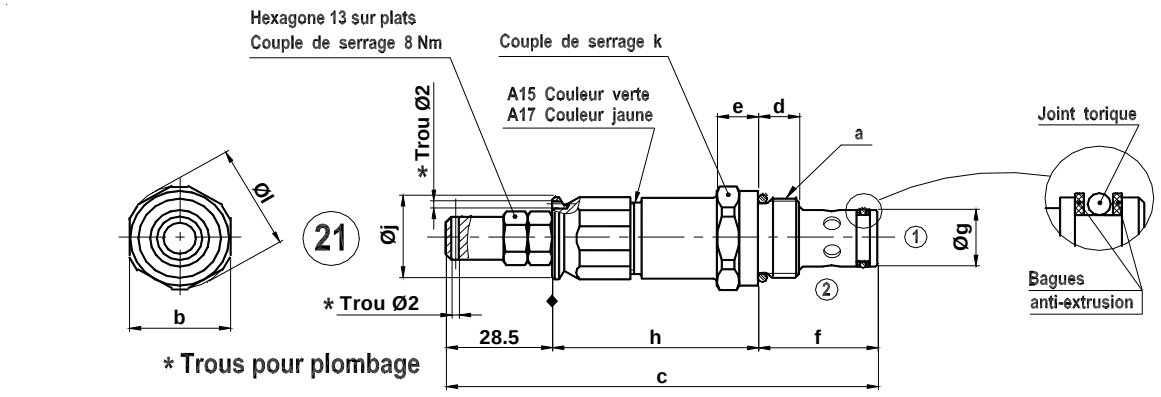


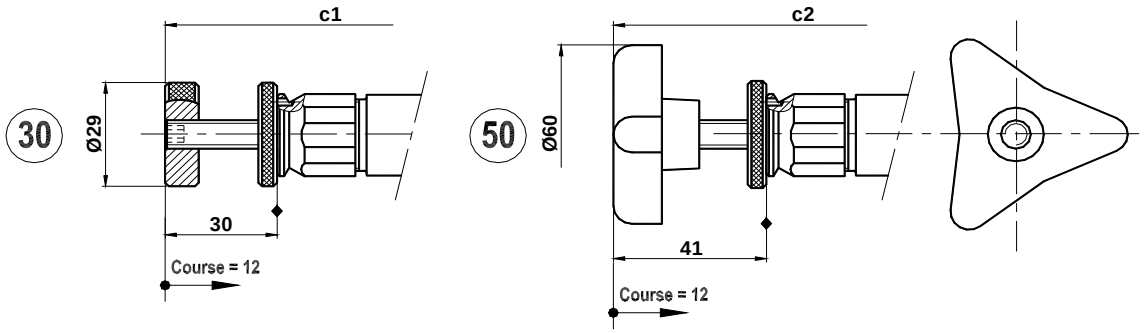


| Designation | Size SAE J475 | a Implantation | Q Maxi l/mn | Pressure bar mini | Maxi | b | c | c1 | c2 | d | e | f | g | h | j | k coupl.serr | l | Poids en Kg |
|---|---|---|---|---|---|---|---|---|---|---|---|---|---|---|---|---|---|---|
| **CMP 08 A15** | **08** | 3/4"-16UNF | 30 | 10 | 300 | 24 | 113 | 114,5 | 125,5 | 11 | 13 | 27 | 12,65 | 57,5 | 23 | 20 Nm | 25,8 | 0,2 |
| **CMP 08 A17** | **08** | 3/4"-16 UNF | 30 | 10 | 300 | 24 | 113 | 114,5 | 125,5 | 11 | 13 | 27 | 12,65 | 57,5 | 23 | 20 Nm | 25,8 | 0,2 |
| **CMP 10 A15** | **10** | 7/8"-14 UNF | 60 | 10 | 300 | 27 | 115,7 | 117,2 | 128,2 | 11 | 11 | 32 | 15,8 | 55,2 | 23 | 60 Nm | 29 | 0,2 |
| **CMP 10 A17** | **10** | 7/8"-14 UNF | 60 | 10 | 300 | 27 | 115,7 | 117,2 | 128,2 | 11 | 11 | 32 | 15,8 | 55,2 | 23 | 60 Nm | 29 | 0,2 |

| Designation | Size METRIC | a Implantation | Q Maxi l/mn | Pression bar mini | Maxi | b | c | c1 | c2 | d | e | f | g | h | j | k coupl.serr | l | Poids en Kg |
|---|---|---|---|---|---|---|---|---|---|---|---|---|---|---|---|---|---|---|
| **CMP 58 A15** | **58** | M 18 x 1,5 | 30 | 10 | 300 | 22 | 113 | 114,5 | 125,5 | 11 | 13 | 27 | 14,95 | 57,5 | 23 | 20 | 23,8 | 0,2 |
| **CMP 58 A17** | **58** | M 18 x 1,5 | 30 | 10 | 300 | 22 | 113 | 114,5 | 125,5 | 11 | 13 | 27 | 14,95 | 57,5 | 23 | 20 | 23,8 | 0,2 |

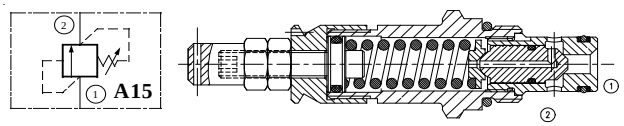


**A15** = Limiteur de pression à action directe (1) ⇨ (2)

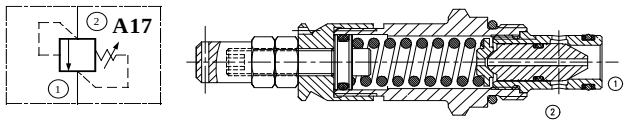


**A17** = Limiteur de pression inversé (2) ⇨ (1)

Description: Un clapet en acier traité à section différentielle est rappelé sur son siège par un resort de tarage.

Fonctionnement : **A15** = Arrivée de pression en (1) - Retour au réservoir en (2)
**A17** = Arrivée de pression en (2) - Retour au réservoir en (1)
Le clapet s'ouvre lorsque la pression dépasse la valeur de tarage du ressort.

**Codification**

| C | M | P | 10 | A17 | C | 21 | A | O | N |
|---|---|---|---|---|---|---|---|---|---|

**Code taille**
**58** = M 14 x 1,5
**08** = 3/4" 16 UNF
**10** = 7/8" 14 UNF

**Code fonction**
**Standard**

**Mode commande**
**21** = Cde par vis pour plombage
**30** = Cde par volant
**50** = Cde par volant 3 branches

**Ressort de tarage**
**A**= ressort 10 - 150 bar
**B**= ressort 25 - 250 bar
**C**= ressort 50 - 350 bar
**Standard**

**N -** Joints Nitrile - 40° + 100°C
**V -** Joints Viton - 20° + 150°C

**Caractéristiques:** ***voir au verso***
**Température**: voir au verso
**Filtration**: ISO code 16/13 - Page 231/ 00
**Position montage**: sans restriction
**Recommandations pour le montage des valves dans les cavités**: Page 232 / 00

**Montage sur BAF:** Page 142 / 00
**Montage sur MBS® :** Page 190 / 00

**Collections de joints:** **Taille 58:** N° 200 110 **Taille 08:** N° 200 104 **Taille 10:** N° 200 014

EDITION 21 / 10 / 2013
V50 | 087 | 00

JTEKT HPI
Tél : 01 49 62 28 00 - Fax : 01 45 76 68 40

# CARACTERISTIQUES (cartouche seule)

## LIMITEURS de PRESSION

## Pression maximum 350 bar

| Type SAE J475 | Type Métrique | Débit maxi | Tarage |
|---|---|---|---|
| **CMP 08 A15** 3/4"-16 UNF | **CMP 58 A15** M 18 x 1,5 | **30 l/mn** | **10 - 300 bar** |

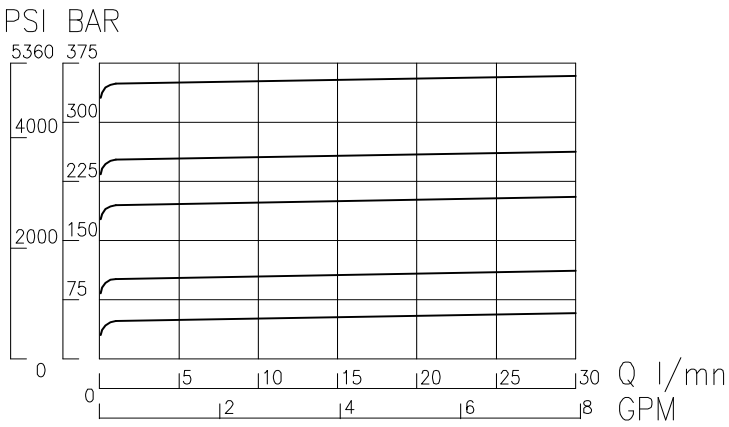


| Type SAE J475 | Type Métrique | Débit maxi | Tarage |
|---|---|---|---|
| **CMP 08 A17** 3/4"-16 UNF | **CMP 58 A17** M 18 x 1,5 | **30 l/mn** | **10 - 300 bar** |

| Type SAE J475 | Type Métrique | Débit maxi | Tarage |
|---|---|---|---|
| **CMP 10 A15** 7/8"-14 UNF | | **60 l/mn** | **10 - 300 bar** |

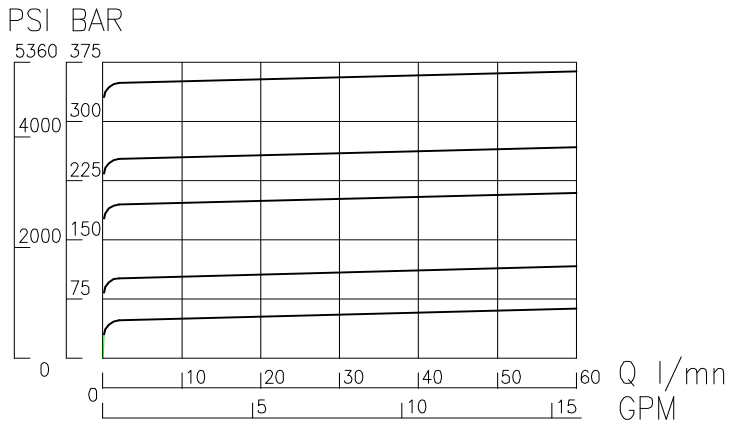


| Type SAE J475 | Type Métrique | Débit maxi | Tarage |
|---|---|---|---|
| **CMP 10 A17** 7/8"-14 UNF | | **60 l/mn** | **10 - 300 bar** |

Fluide : huile base minérale ou synthétique ( compatible avec les garnitures de joints ), ayant de bonnes propriétés de lubrification.
Viscosité comprise entre 8 et 450 cSt à la température d'emploi.

Température d'utilisation : - 40°C + 100°C avec joints standards Nitrile.

Mesures effectuées : Température ambiante 22°C +/- 2°C.
Température d'huile à 40°C.
Huile SHELL Tellus T.46 - Viscosité 46 cSt à 40°C.



EDITION 26 / 09 / 2005
V50 | 088 | 00

JTEKT HPI
Tél : 01 49 62 28 00 - Fax : 01 45 76 68 40

# LIMITEURS de PRESSION PILOTES

## CHP .. A16 T 21 O N
réglage par vis

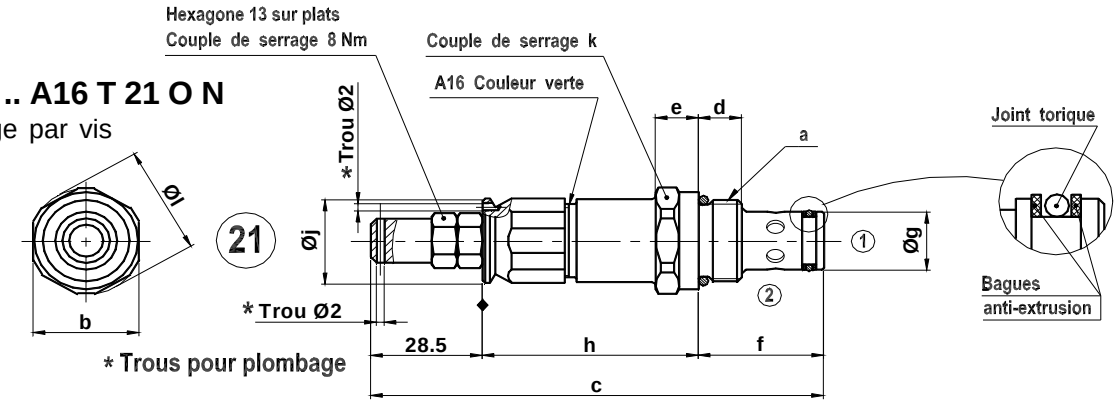


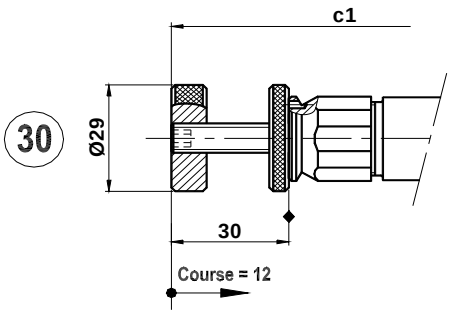


## CHP .. A16 T 30 O N
réglage par volant

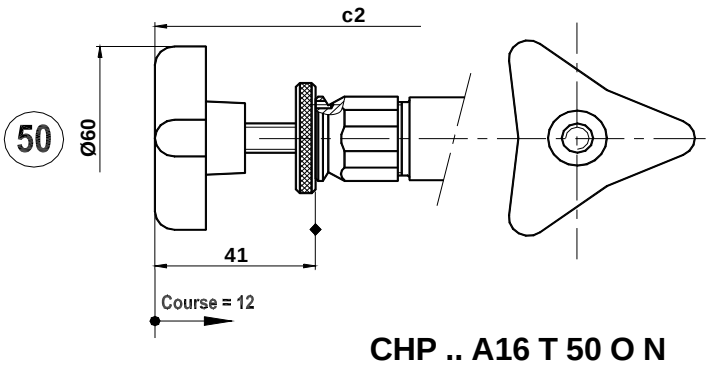


## CHP .. A16 T 50 O N
réglage par volant 3 branches

| Désignation | Taille SAE J475 | a Implantation | Q Maxi l/mn | Pression bar mini | Pression bar Max. | b | c | c1 | c2 | d | e | f | g | h | j | k coupl.serr | Poids en Kg |
|---|---|---|---|---|---|---|---|---|---|---|---|---|---|---|---|---|---|
| **CHP 08 A16** | **08** | 3/4"-16UNF | 30 | 10 | 300 | 24 | 113,5 | 115 | 126 | 11 | 11 | 27 | 12,65 | 58 | 23 | 20 Nm | 0,2 |
| **CHP 10 A16** | **10** | 7/8"-14 UNF | 60 | 10 | 300 | 27 | 116,4 | 117,9 | 128,9 | 11 | 11 | 32 | 15,8 | 55,9 | 23 | 60 Nm | 0,2 |

| Désignation | Taille METRIQUE | a Implantation | Q Maxi l/mn | Pression bar mini | Pression bar Max. | b | c | c1 | c2 | d | e | f | g | h | j | k coupl.serr | Poids en Kg |
|---|---|---|---|---|---|---|---|---|---|---|---|---|---|---|---|---|---|
| **CHP 58 A16** | **58** | M 18 x 1,5 | 30 | 10 | 300 | 22 | 113,7 | 115,2 | 126,2 | 11 | 11 | 27 | 14,95 | 58,2 | 23 | 20 Nm | 0,2 |

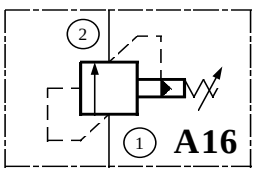


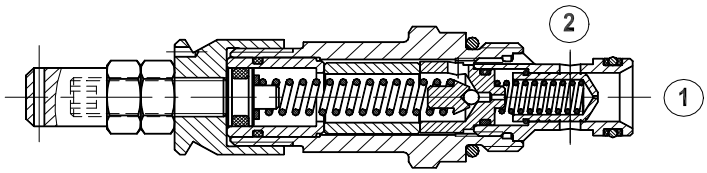


Fonctionnement : **P**ression en (1) - Retour en (2) vers réservoir (2) ⇨ (1) bloqué

**Codification** C H P | 10 | A16 | T | 21 | O | N

**Code taille**
**58** = M 18 x 1,5
**08** = 3/4" 16 UNF
**10** = 7/8" 14 UNF

**Code fonction**

**Standard**

**Mode commande**
**21** = Cde par vis pour plombage
**30** = Cde par volant
**50** = Cde par volant 3 branches

**Standard**

**N -** Joints Nitrile - 40° + 100°C
**V -** Joints Viton - 20° + 150°C

**Caractéristiques:** ***voir au verso***
**Température**: voir au verso
**Filtration**: ISO code 16/13 - Page 231 / 00
**Position montage**: sans restriction
**Cavités**: Page 233 / 00 (T08/10)-238 / 00 (T.58)
**Recommandations pour le montage des valves dans les cavités**: Page 232 / 00

**Montage sur BAF:** Page 142 / 00
**Montage sur MBS® :** Page 190 / 00

**Collections de joints:** **Taille 58:** N° 200 110 **Taille 08:** N° 200 104 **Taille 10:** N° 200 014



EDITION 20 / 12 / 2005
V50 | 089 | 00

JTEKT HPI
Tél : 01 49 62 28 00 - Fax : 01 45 76 68 40

# CARACTERISTIQUES (cartouche seule)

## LIMITEURS de PRESSION

## Pression maximum 300 bar

| Type SAE J475 | Type Métrique | Débit maxi | Tarage |
|---|---|---|---|
| **CHP 08 A16** 3/4"-16 UNF | **CHP 58 A16** M 18 x 1,5 | **30 l/mn** | **10 - 300 bar** |

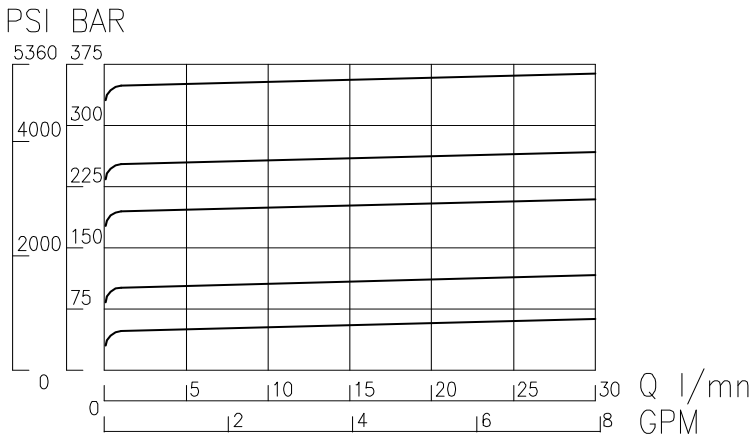


| Type SAE J475 | Type Métrique | Débit maxi | Tarage |
|---|---|---|---|
| **CHP 10 A16** 7/8"-14 UNF | | **60 l/mn** | **10 - 300 bar** |

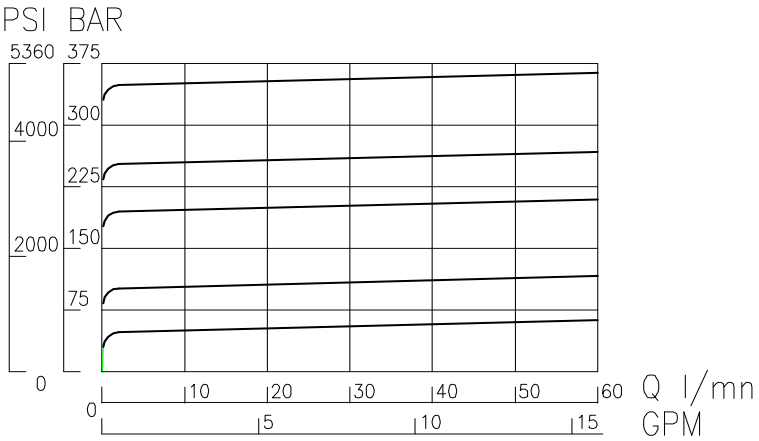


Fluide : huile base minérale ou synthétique ( compatible avec les garnitures de joints ), ayant de bonnes propriétés de lubrification.
Viscosité comprise entre 8 et 450 cSt à la température d'emploi.

Température d'utilisation : - 40°C + 100°C avec joints standards Nitrile.

Mesures effectuées : Température ambiante 22°C +/- 2°C.
Température d'huile à 40°C.
Huile SHELL Tellus T.46 - Viscosité 46 cSt à 40°C.



EDITION 24 / 05 / 2004
V50 | 090 | 00

JTEKT HPI
Tél : 01 49 62 28 00 - Fax : 01 45 76 68 40

# LIMITEURS de PRESSION PILOTES

## CHP 16 A16 T 21 O N
réglage par vis

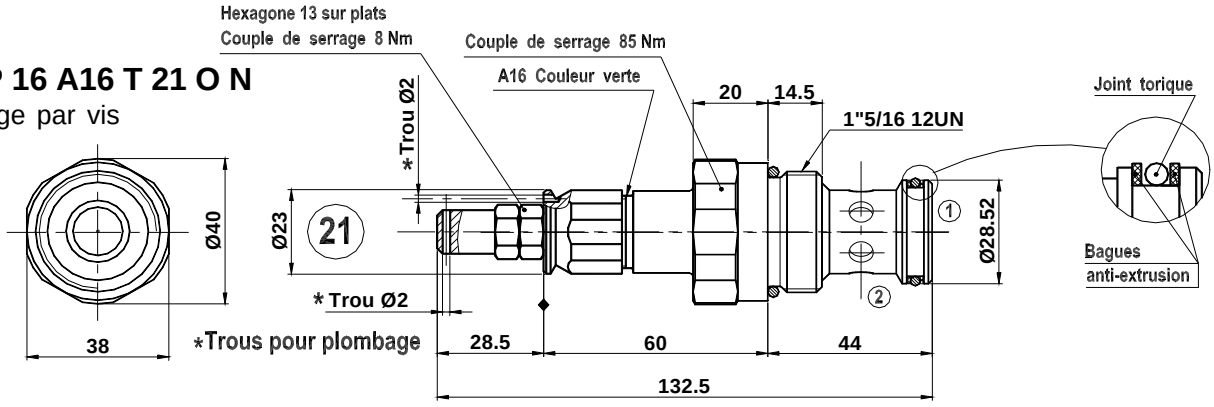


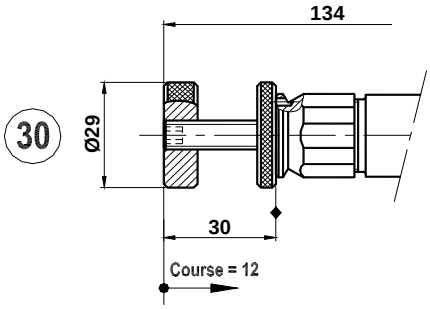


## CHP16 A16 T 30 O N
réglage par volant

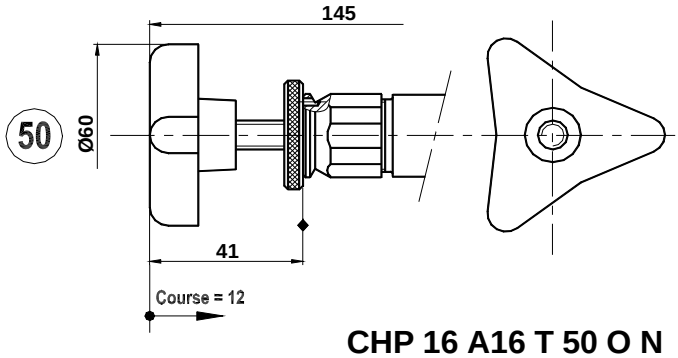


## CHP 16 A16 T 50 O N
réglage par volant 3 branches

| Désignation | Taille SAEJ475 | a Implantation | Q Maxi l/mn | Pression bar mini | Pression bar Max. | b | c | c1 | c2 | d | e | f | g | h | j | k coupl.serr | Poids en Kg |
|---|---|---|---|---|---|---|---|---|---|---|---|---|---|---|---|---|---|
| **CHP 16 A16** | **16** | 1"5/16-12 UNF | 120 | 10 | 300 | 38 | 134,5 | 136 | 147 | 14,5 | 20 | 44 | 28,52 | 62 | 23 | 85 Nm | 0,4 |

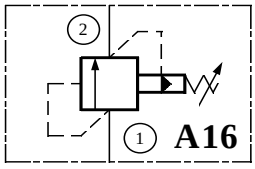


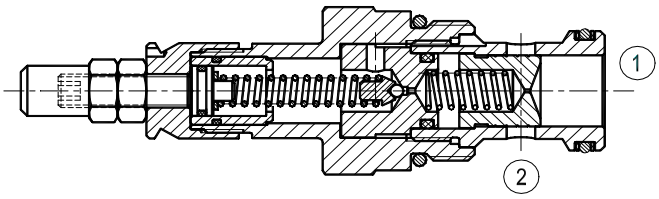


Fonctionnement : **P**ression en ① - Retour en ② vers réservoir ② ⇨ ① bloqué

**Codification** C H P | 10 | A16 | T | 21 | O | N

**Code taille**
**58** = M 14 x 1,5
**08** = 3/4" 16 UNF
**10** = 7/8" 14 UNF

**Code fonction**
**Standard**

**Mode commande**
**21** = Cde par vis pour plombage
**30** = Cde par volant
**50** = Cde par volant 3 branches

**Standard**

**N -** Joints Nitrile - 40° + 100°C
**V -** Joints Viton - 20° + 150°C

**Caractéristiques:** ***voir au verso***
**Température**: voir au verso
**Filtration**: ISO code 16/13 - Page 231 / 00
**Position montage**: sans restriction
**Cavités**: Page 233 / 00
**Recommandations pour le montage des valves dans les cavités**: Page 232 / 00

**Montage sur BAF:** Page 142 / 00
**Montage sur MBS® :** Page 190 / 00

**Collections de joints:** **Taille 58:** N° 200 110 **Taille 08:** N° 200 104 **Taille 10:** N° 200 014



EDITION 20 / 12 / 2005
V50 | 091 | 00

JTEKT HPI
Tél : 01 49 62 28 00 - Fax : 01 45 76 68 40

# CARACTERISTIQUES (cartouche seule)

## LIMITEURS de PRESSION

## Pression maximum 300 bar

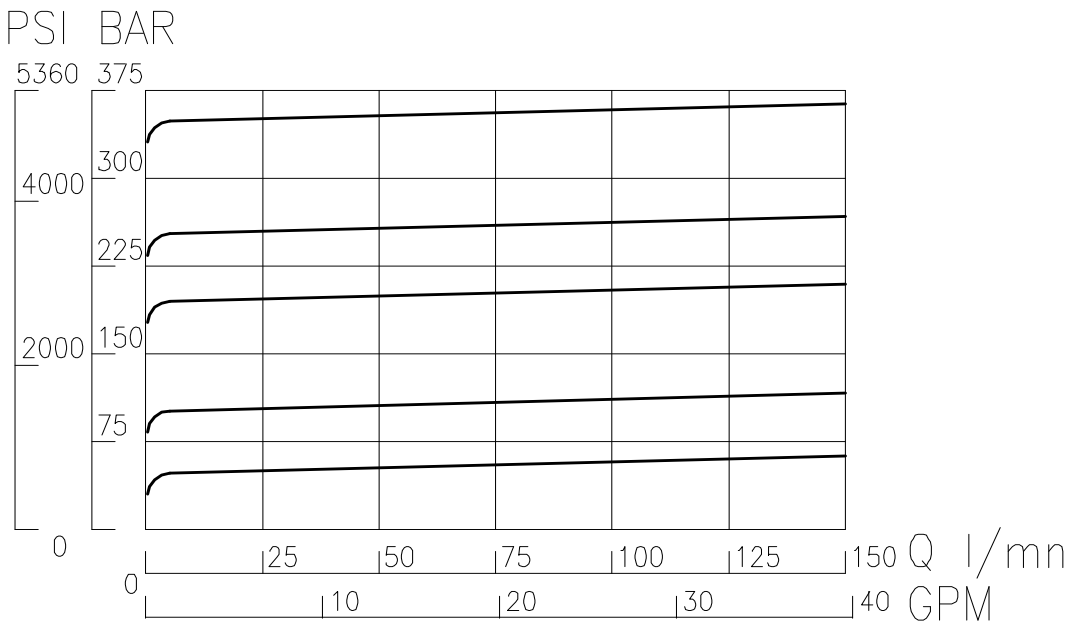


| Type | Débit maxi | Tarage |
|---|---|---|
| **CHP 10 A16**<br>1" 5/16"-12 UNF | **120 l/mn** | **10 - 300 bar** |

Fluide : huile base minérale ou synthétique ( compatible avec les garnitures de joints ), ayant de bonnes propriétés de lubrification.
Viscosité comprise entre 8 et 450 cSt à la température d'emploi.

Température d'utilisation : - 40°C + 100°C avec joints standards Nitrile.

Mesures effectuées : Température ambiante 22°C +/- 2°C.
Température d'huile à 40°C.
Huile SHELL Tellus T.46 - Viscosité 46 cSt à 40°C.



EDITION 20 / 12 / 2005
V50 | 092 | 00

JTEKT HPI
Tél : 01 49 62 28 00 - Fax : 01 45 76 68 40

# VALVES de REDUCTION de PRESSION PILOTEE

## CHP .. B18 T 21 O N
réglage par vis

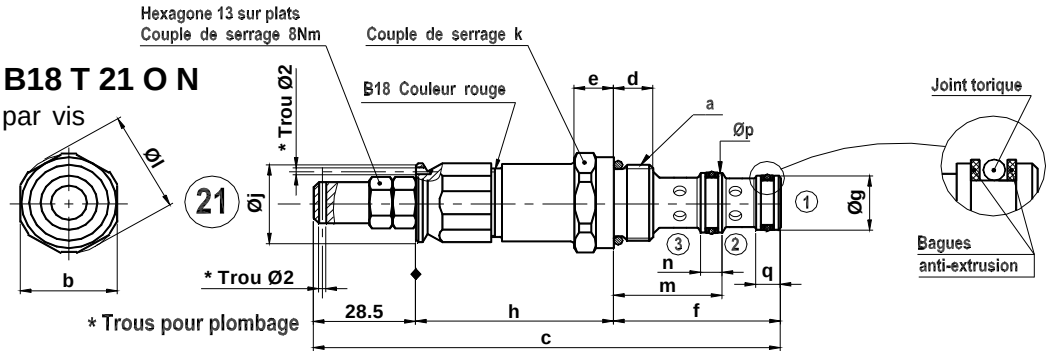


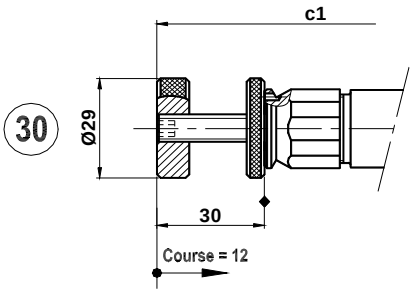


## CHP .. B18 T 30 O N
réglage par volant

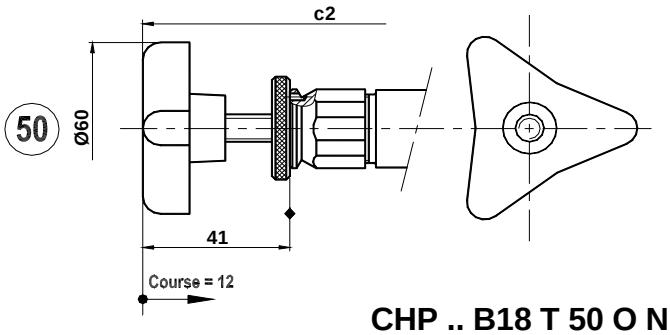


## CHP .. B18 T 50 O N
réglage par volant 3 branches

| Désignation | Taille SAE J475 | a Implantation | Q Maxi l/mn | Pression bar mini | Pression bar Max. | Cotes | | | | | | | | | Poids en Kg |
|---|---|---|---|---|---|---|---|---|---|---|---|---|---|---|---|
| CHP 08 B18 | 08 | 3/4 - 16 UNF | 25 | 5 | 300 | b | c | c1 | c2 | d | e | f | g | h | 0,2 |
| | | | | | | 24 | 126 | 127,5 | 126,5 | 11 | 11 | 40 | 14,2 | 57,5 | |
| | | | | | | j | k - couple serrage Nm | | | m | n | p | q | | |
| | | | | | | 23 | 20 | | | 26,7 | 6 | 15,8 | 6,5 | | |
| CHP 10 B18 | 10 | 7/8" - 14 UNF | 40 | 5 | 300 | b | c | c1 | c2 | d | e | f | g | h | 0,2 |
| | | | | | | 27 | 131 | 132,5 | 131,5 | 11 | 11 | 46,6 | 15,8 | 55,9 | |
| | | | | | | j | k - couple serrage Nm | | | m | n | p | q | | |
| | | | | | | 23 | 60 | | | 30,3 | 6 | 17,4 | 6,8 | | |
| CHP 16 B18 | 16 | 1"5/16-12 UNF | 60 | 5 | 300 | b | c | c1 | c2 | d | e | f | g | h | 0,5 |
| | | | | | | 38 | 163,5 | 165 | 164 | 14,5 | 20 | 73 | 26,92 | 62 | |
| | | | | | | j | k - couple serrage Nm | | | m | n | p | q | | |
| | | | | | | 23 | 85 | | | 44 | 7 | 28,52 | 8 | | |

Pression régulée (1)

Entrée pression (2)

Drainage au réservoir (3)

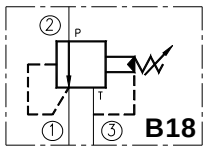


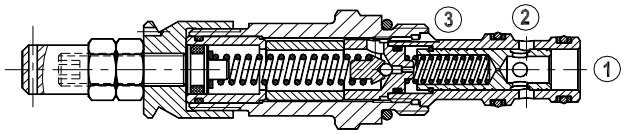


Description: Un tiroir en acier traité rappelé par ressort possédant un orifice calibré asservi par un clapet pilotétaré, coulisse dans un corps en acier.

Fonctionnement : Quand la pression d'entrée en (2) est supérieure à la pression régulée en (1) définie par le tarage du clapet piloté, le tiroir se déplace et vient obturer partiellement l'orifice (2)

**Codification** C H P | 10 | B18 | T | 21 | O | N

**Code taille**
**08** = 3/4" 16 UNF
**10** = 7/8" 14 UNF
**16** = 1"5/16 12 UNF

**Code fonction** — **Standard**

**Mode commande**
**21** = Cde par vis pour plombage
**30** = Cde par volant
**50** = Cde par volant 3 branches

**Standard**

**N -** Joints Nitrile - 40° + 100°C
**V -** Joints Viton - 20° + 150°C

**Couples de serrage:** Page 232 / 00
**Température**: voir au verso
**Filtration**: ISO code 16/13 - Page 231 / 00
**Position montage**: sans restriction
**Cavités**: Page 234 / 00

**Montage sur BAF:** Page 142 / 00
**Montage sur MBS® :** Page 191 / 00

**Collections de joints:** **Taille 58:** N° 200 106 **Taille 08:** N° 200 016 **Taille 10:** N° 200 122

JTEKT HPI
Tél : 01 49 62 28 00 - Fax : 01 45 76 68 40

# VALVES de REDUCTION de PRESSION PILOTEE avec FONCTION de SECURITE INVERSE

## CHP .. B18 T 21 O N
réglage par vis

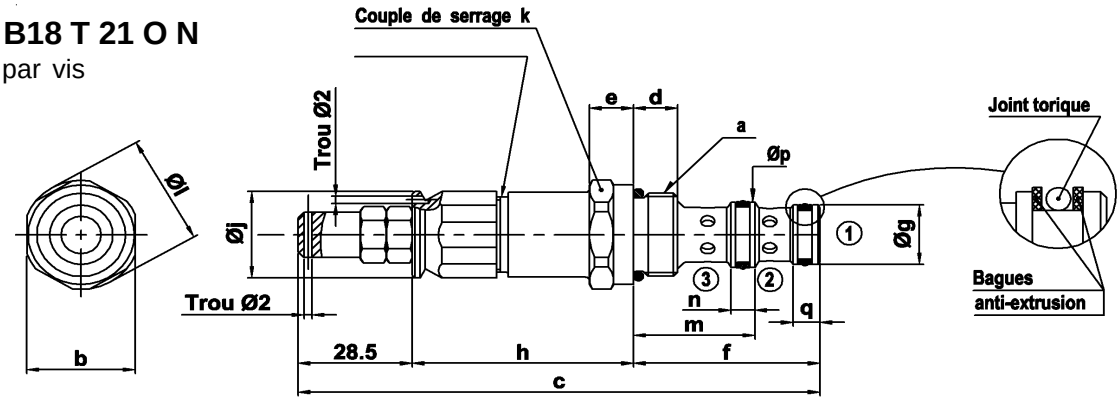


## CHP .. B18 T 30 O N
réglage par volant

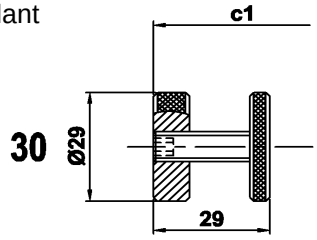


## CHP .. B18 T 50 O N
réglage par volant 3 branches

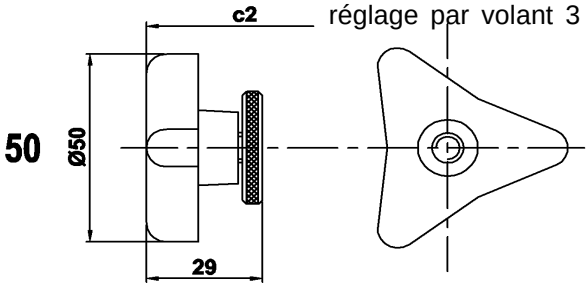


| Désignation | Taille SAE J475 | a Implantation | Q Maxi l/mn | Pression bar | Cotes | | | | | | | | | Poids en Kg |
|---|---|---|---|---|---|---|---|---|---|---|---|---|---|---|
| | | | | | b | c | c1 | c2 | d | e | f | g | h | |
| CHP 10 B21 | 10 | 7/8 - 14 UNF | 40 | 300 | 27 | 130,3 | 130,8 | 130,8 | 11 | 11 | 46,6 | 15,8 | 55,2 | 0,2 |
| | | | | | j | k - couple serrage Nm | | | m | n | p | q | | |
| | | | | | 23 | 60 | | | 30,3 | 6 | 17,4 | 6,8 | | |

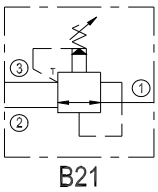


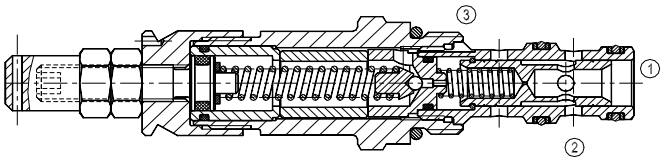

Description: Un tiroir en acier traité rappelé par ressort possédant un orifice calibré asservi par un clapet pilotétaré, coulisse dans un corps en acier.

Fonctionnement : **En réducteur de pression**= quand la pression d'entrée en ② est supérieure à la pression régulée en ① définie par le tarage du clapet piloté, le tiroir se déplace et vient obturer partiellement l'orifice ②.
**En limiteur de pression**= quand la pression en ① est supérieure à la pression afichée en réduction de pression, le tiroir se déplace, obture l'orifice ② et met en communication l'orifice ① ⇨ ③

**Codification** C H P | 10 | B21 | T | 21 | O | N

**Code taille**
**10** = 7/8" 14 UNF

**Code fonction**
**Standard**

**Mode commande**
**21** = Cde par vis pour plombage
**30** = Cde par volant
**50** = Cde par volant 3 branches

**Standard**
**N -** Joints Nitrile - 40° + 100°C
**V -** Joints Viton - 20° + 150°C

**Couples de serrage:** Page 232 / 00
**Température**: voir au verso
**Filtration**: ISO code 16/13 - Page 231 / 00
**Position montage**: sans restriction
**Cavités**: Page 234 / 00

**Collection de joints:** N° 200 016

F.T 50 1155

EDITION 26 / 02 / 2008
V50 | 094 | 00

JTEKT HPI
Tél : 01 49 62 28 00 - Fax : 01 45 76 68 40

# VALVES d' EQUILIBRAGE PILOTEE (overcenter)

## TAILLE 10 - 7/8" 14UNF

**Pression maximum: 300 bar** **Débit maximum: 60 l/mn**

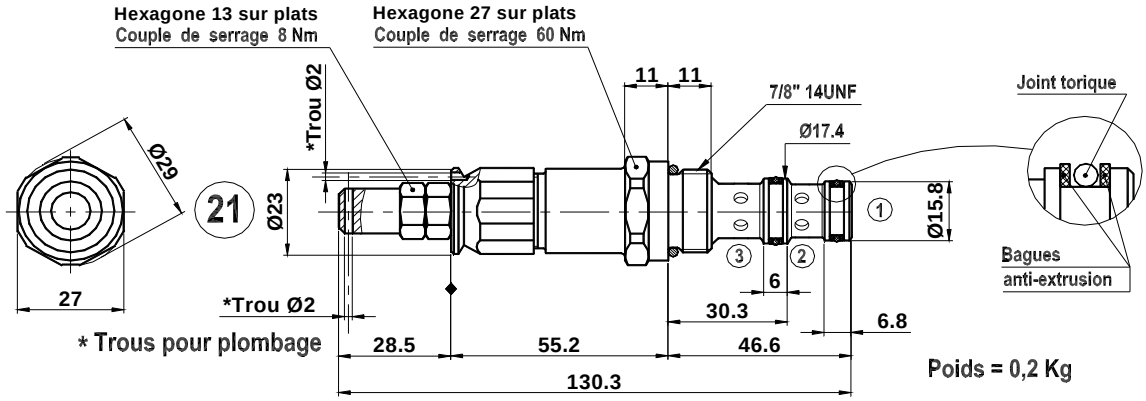


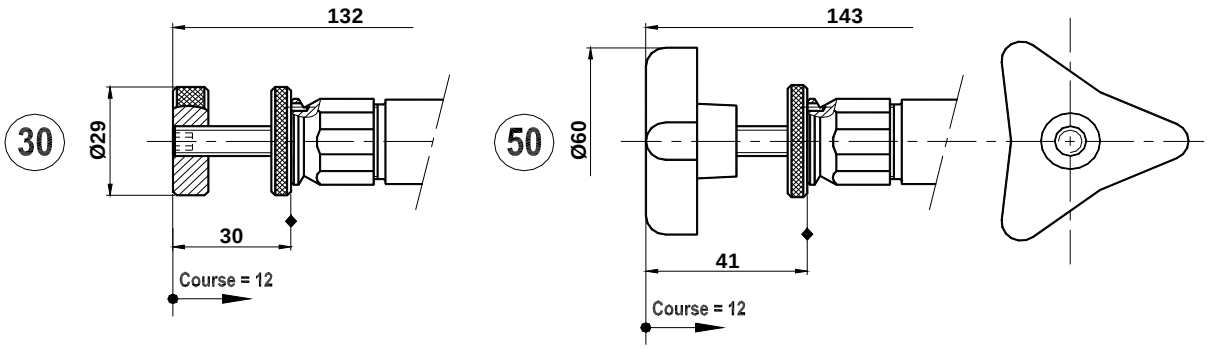


**Fonctions:**

a) Limiteur de pression ② ⇨ ③

b) Régulation de débit par pilotage en 1 ② ⇨ ③

c) Débit libre ③ ⇨ ②

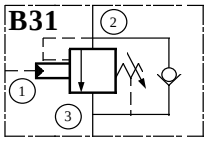


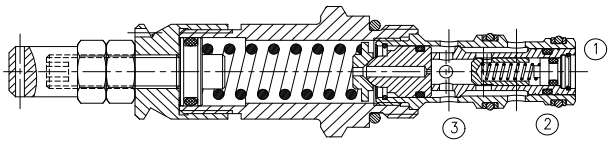


Fonctionnement : En limiteur de pression = ② ⇨ ③
En valve d'équilibrage = ② ⇨ ③ - pilotage en ①
Passage libre = ③ ⇨ ②

**Codification**

| C | H | P | 10 | B31 | T | 21 | O | N |
|---|---|---|---|---|---|---|---|---|

**Code taille**
**10** = 7/8" 14 UNF

**Code fonction**
**Standard**

**Mode commande**
**21** = Cde par vis pour plombage
**30** = Cde par volant
**50** = Cde par volant 3 branches

**Standard**
**N -** Joints Nitrile - 40° + 100°C
**V -** Joints Viton - 20° + 150°C

**Température**: voir au verso
**Filtration**: ISO code 16/13 - Page 231 / 00
**Position montage**: sans restriction
**Cavités**: Page 234 / 00
**Poids**: 0,2 Kg

**Montage sur BAF:** Page 144 / 00

**Collection de joints**:N° 200 561

F.T 50 1156

EDITION 26 / 02 / 2008
V50 095 00

JTEKT HPI
Tél: 01 49 62 28 00 - Fax: 01 45 76 68 40

# LIMITEUR de PRESSION PILOTE avec VALVE de BY-PASS à COMMANDE ELECTRIQUE INTEGREE - Normalement Ouvert - NO

## 2 VOIES

**Taille 10 -** 7/8" 14 UNF

CEP 10 **A90** ... ON — Ref. T301287-P...[1] - sans commande manuelle

CEP 10 **A90** ... BN — Ref. T301288 -P...[1] - avec commande manuelle[2]

réglage du tarage de presion en usine

**Note (1)**: pression de tarage en début d'ouverture à préciser pour le réglage usine.
(ex. T301287-P210 = A90 avec réglage en pression maxi de débit d'ouverture à 210 bar)
**Note(2)**:la commande manuelle permet de forcer manuellement la mise en pression jusqu'à la valmeur maxi définie en usine.

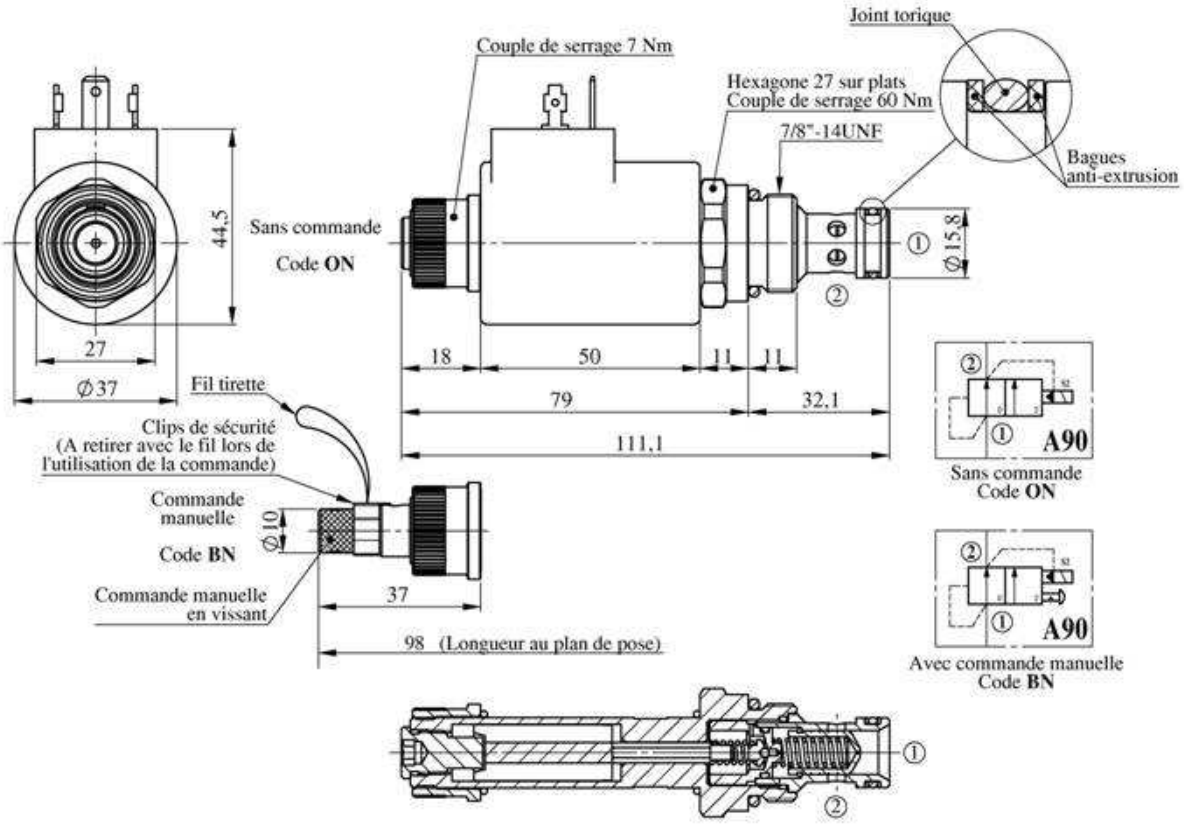


**Description:** **Bobine non excitée**: détarage du limiteur de pression.By-pass de **1** vers **2** a la perte de charge.
**Bobine excitée**: fonctionnement en limiteur de pression pilotée de **1** vers **2** a la pression de tarage définie en usine.

**Codification**

| CEP | 10 | **A90** | A | 3 | A | A | N |
|---|---|---|---|---|---|---|---|
| | | | | bobine | | | |

**Code taille**
**10**= 7/8" 14UNF

**Code fonction**

**Tension**
**A** = 12 Volt DC
**B** = 24 Volt DC

**Code bobine**

**Connexion bobine**
**A** = languettes 6,35 DIN 43650
**B** = Kostal
**D** = Deutsch
**F** = sortie filaire
**J** = AMP Junior

**Cde manuelle**
**O**= sans cde manuelle
**B=** version en vissant

**N**= Joints Nitrile - 40° C + 100° C
**V**= Joints Viton - 20° C + 150° C

Caractéristiques techniques

| | |
|---|---|
| Débit maxi | 60 l/mn |
| Pression maxi | 300 bar |
| Bobine code 3 & connections | voir tableau codification ci-contre |
| Tension bobine | 12 VDC (A3*) ou 24 VDC (B3*) |
| Puissance bobine | 26 watt |
| Résistance | 5,5 Ω = 12 V 22,2 Ω = 24 V |
| Caracteristique | voir courbe au verso |
| Fuite maxi, position fermée | 20 à 200 cm³/min àt 200 bar |
| Temperature d'utilisation | - 40 °C + 100 °C avec joints std Nitrile |
| Filtration | ISO classe 16/13 - Page 231/00 |
| Position de montage | sans restriction |
| Cavité | Taille 10 - 7/8" 14 UNF |
| Collection de joints | N° T200014 |

Fluides : Huile base minérale ou synthétique (compatible avec les garnitures de joints), ayant de bonnes ropriétés de lubrification.
Viscosité comprise entre 8et 450 cSt à la température d'emploi.



EDITION 26 / 09 / 2012
V50 | 095 | 01

JTEKT HPI
Tél : 01 49 62 28 00 - Fax : 01 45 76 68 40

# LIMITEUR de PRESSION PILOTE avec VALVE de BY-PASS à COMMANDE ELECTRIQUE INTEGREE - Normalement Ouvert - NO

## 2 VOIES

**Taille 10 -** 7/8" 14 UNF

CEP 10 **A90** ... ON — Ref. T301287-P...[1] - sans commande manuelle

CEP 10 **A90** ... BN — Ref. T301288 -P...[1] - avec commande manuelle[2]

réglage du tarage de presion en usine

**Note (1)**: pression de tarage en début d'ouverture à préciser pour le réglage usine.
(ex. T301287-P210 = A90 avec réglage en pression maxi de débit d'ouverture à 210 bar)
**Note(2)**:la commande manuelle permet de forcer manuellement la mise en pression jusqu'à la valmeur maxi définie en usine.

**Perte de charge au repos (bobine non excitée) de la CEP10A90 @46 cSt**

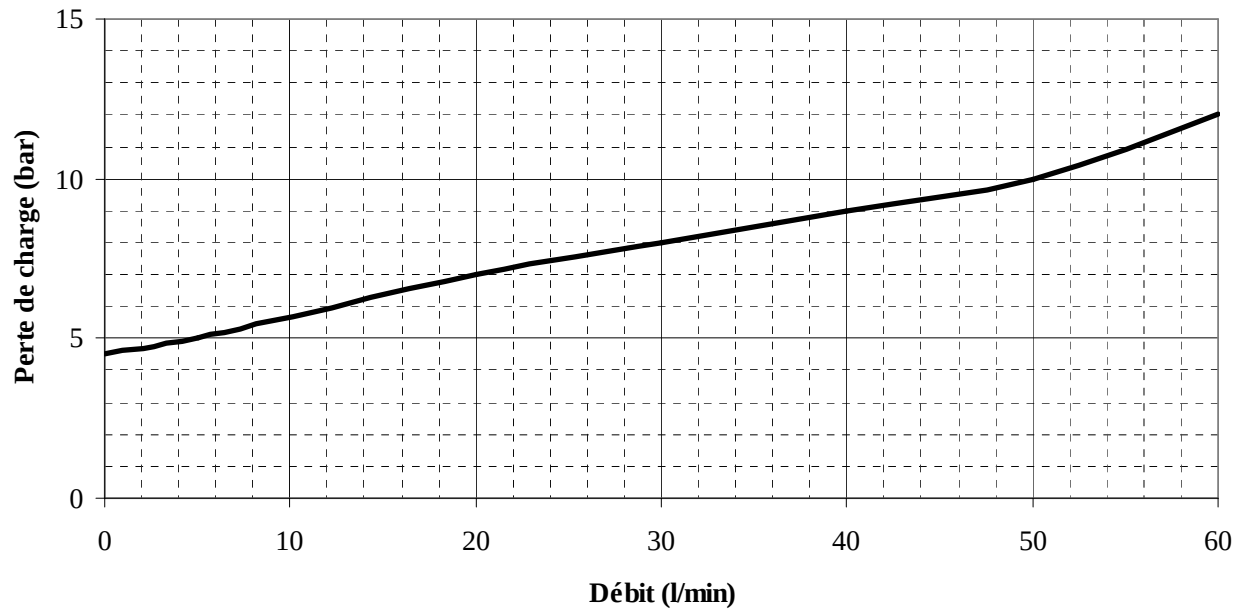


**Plage d'ouverture de la CEP10A90 @ 46 cSt**

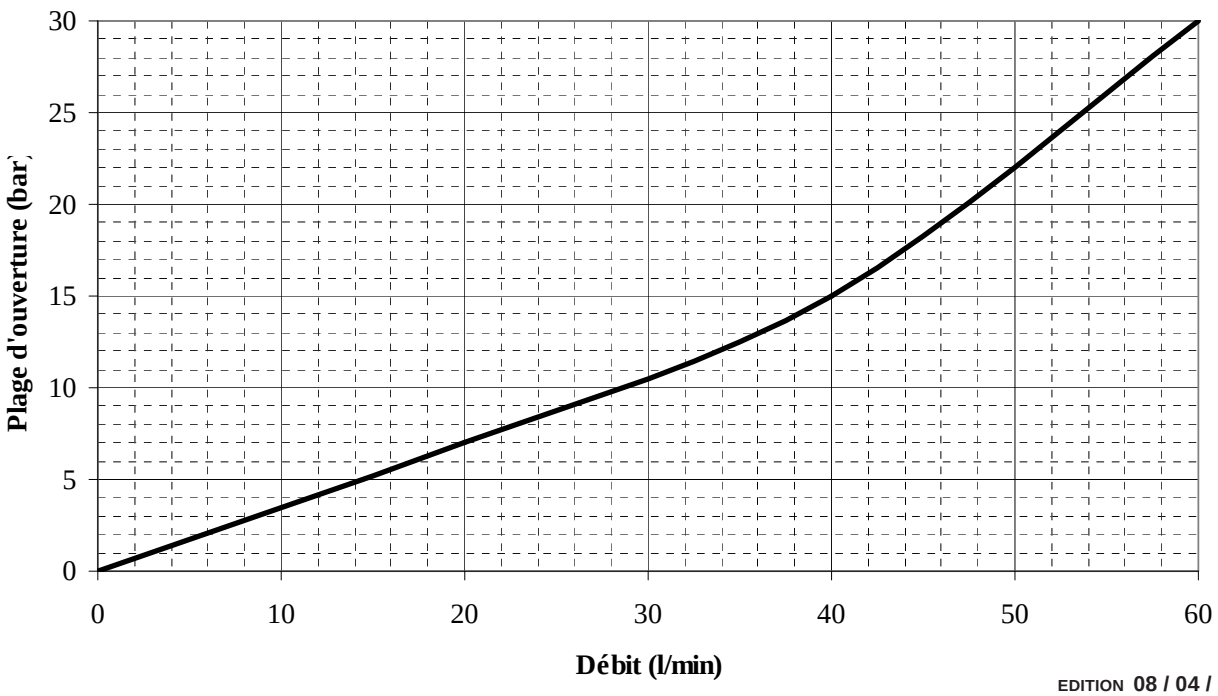


F.T 50 1390 2/2

EDITION 08 / 04 / 2011
V50 | 095 | 02

JTEKT HPI
Tél : 01 49 62 28 00 - Fax : 01 45 76 68 40

# LIMITEUR DE PRESSION AVEC VALVE de BY-PASS à COMMANDE ELECTRIQUE INTEGREE

## Normalement Ouvert NO
## 2 VOIES

**Taille 10 - 7/8" 14 UNF** CEP 10 **A90** A3A EN — CEP 10 **A90** A3A BN — Tension 12 VDC
CEP 10 **A90** B3A EN — CEP 10 **A90** B3A BN — Tension 24 VDC

Avec commande manuelle en poussant **EN**

Avec commande manuelle en vissant **BN**

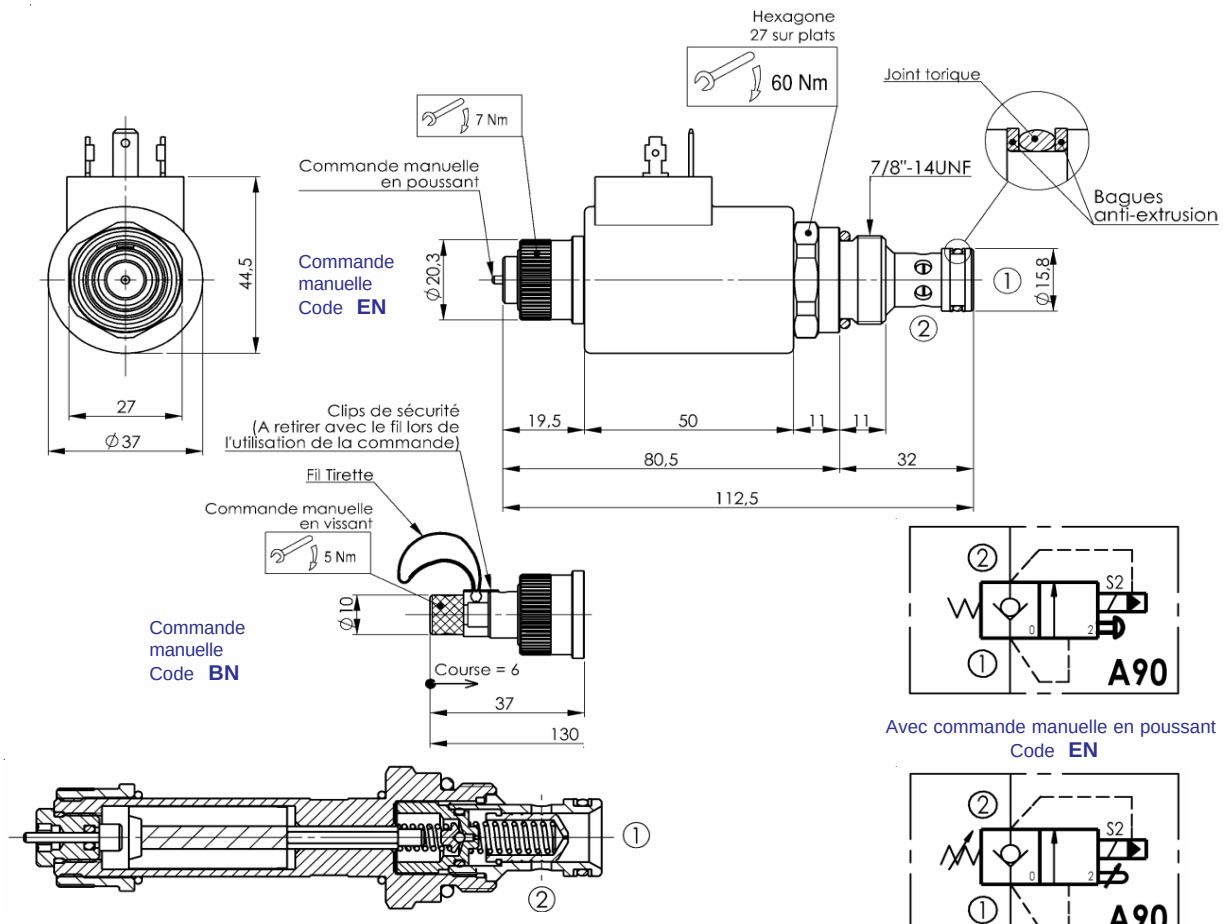





Avec commande manuelle en poussant Code **EN**

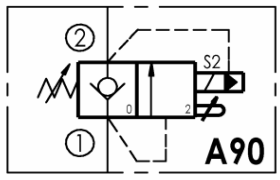


Avec commande manuelle en vissant Code **BN**

**Pression maxi: 300 bar - Débit maxi: 60 l/mn**

Fonctionnement : **En position non excitée:** La valve est en position ouverte NO de ② vers ① .

**En position excitée:** La valve est en position de tarage de la pression.

**Codification** C E P | 10 | A90 | A | 3 | A | B | N

**Taille = 10 - 7/8" 14 UNF**

**Code fonction**

**Tensions**
**A** = 12 Volt DC
**B** = 24 Volt DC

**Code bobine**

**Connexion bobine**
**A** = lang.6,35 - DIN 43650
**B** = sortie Kostal
**D** = Deutsch
**F** = sortie filaire
**J** = AMP Junior

**Cde manuelle de sécurité**
**E** = version en poussant
**B** = version en vissant

**N -** Joints Nitrile - 40° + 100°C
**V -** Joints Viton - 20° + 150°C

**Caractéristiques:** *voir au verso*

**Température**: *voir au verso*

**Filtration**: ISO code 16 / 13 Page 231/ 00

**Position montage**: sans restriction

**Cavités**: Pages 233 / 00

**Recommendations pour le montage des valves dans les cavités:** Page 232 / 00

**Collections de joints:** N° 200 014



EDITION 18 / 03 / 2009
V50 | 095 | 03

JTEKT HPI
Tél : 01 49 62 28 00 - Fax : 01 45 76 68 40

# LIMITEUR DE PRESSION AVEC VALVE de BY-PASS à COMMANDE ELECTRIQUE INTEGREE

## Normalement Ouvert NO
## 2 VOIES

**Taille 10 - 7/8" 14 UNF**

CEP 10 **A90** ___ EN
Avec commande manuelle en poussant **EN**

CEP 10 **A90** ___ BN
Avec commande manuelle en vissant **BN**

## PERTES de CHARGE - Position valve excitée

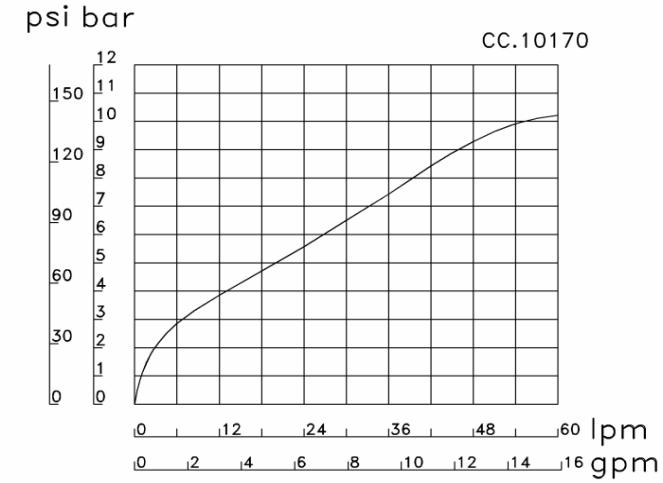


## PRESSION D'UTILISATION EN FONCTION DU DEBIT

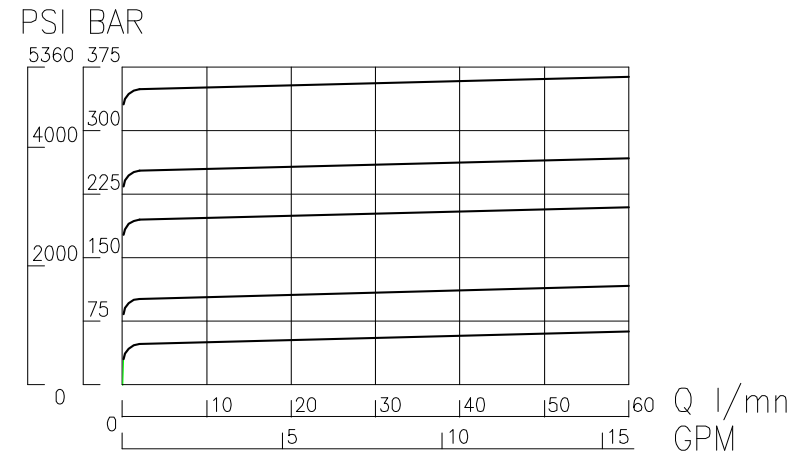


## FUITE INTERNE ADMISSIBLE à la pression de 200 BAR

| Type | minimum | maximum |
|---|---|---|
| **A90** | 20 | 200 cm³ / mn |

Fluide : huile base minérale ou synthétique ( compatible avec les garnitures de joints ), ayant de bonnes propriétés de lubrification.
Viscosité comprise entre 8 et 450 cSt à la température d'emploi.

Température d'utilisation : -40°C + 100°C avec joints standards Nitrile.

Mesures effectuées : Température ambiante 22°C +/- 2°C
Température d'huile à 40°C
Huile SHELL Tellus T.46 - Viscosité 46 cSt à 40°C.



EDITION 18 / 03 / 2009
V50 | 095 | 04

JTEKT HPI
Tél : (33) 1 49 62 28 00 - Fax :(33) 1 45 76 68 40

# LIMITEUR de PRESSION PILOTE avec VALVE de BY-PASS à COMMANDE ELECTRIQUE INTEGREE - Normalement Fermée - NF

## 2 VOIES

**Taille 10 -** 7/8" 14 UNF

| | | |
|---|---|---|
| CEP 10 **A91** ... AN | Ref. T301294-P...[1] | (280 bar maxi [2]) |
| CEP 10 **A91** ... BN | Ref. T301305-P...[1] | (140 bar maxi [2]) |
| CEP 10 **A91** ... CN | Ref. T301306-P...[1] | (70 bar maxi [2]) |

avec réglage manuel de la pression maxi

**Nota (1)**: pression de tarage en début d'ouverture à précisr pour un réglage usine.
(ex. T301294-P200 = A91 avec réglage du tarage à 200 bar début d'ouverture en usine)
**Nota(2)**: les valeurs de tarage maxi s'entendent en plein débit à 30 l/min, commande de réglage manuel vissée en butée

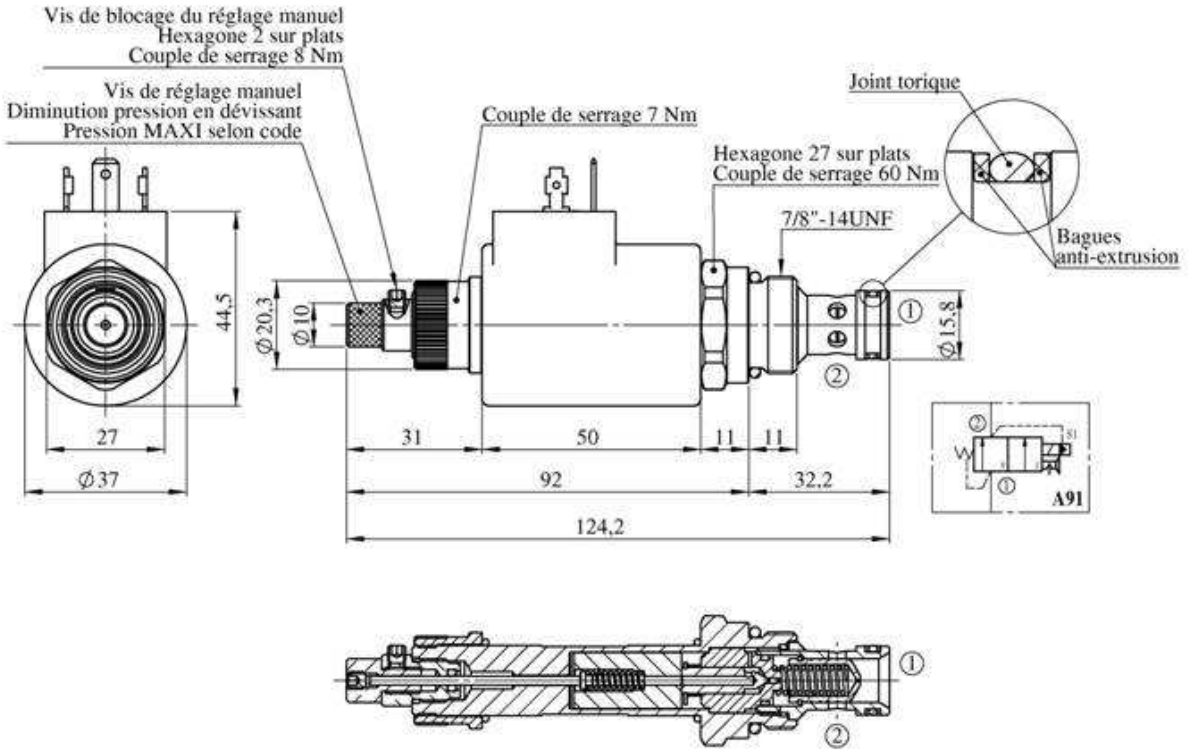


**Description:**

**Non excité**: fonctionnementen limiteur de pression piloté à la pression de tarage définie par le réglage manuel de **1** vers **2**.
**Excité**: détarage électrique du limiteur pour fonctionnement en by-pass à la perte de charge écoulement de **1** vers **2** uniquement.

**Codification**

| CEP | 10 | **A91** | bobine A | 3 | A | A | N |
|---|---|---|---|---|---|---|---|

**Code taille**
**10**= 7/8" 14UNF

**Code fonction**

**Voltages**
**A** = 12 Volt DC
**B** = 24 Volt DC

**Code bobine**

**Pression tarage**
**A**= 280 bar maxi à 30 l/min
**B=** 140 bar maxi à 30 l/min
**C=** 70 bar maxi à 30 l/min

**Connexion bobine**
**A** = Languettes 6,35 DIN 43650
**B** = Kostal
**D** = Deutsch
**F** = sortie filaire
**J** = AMP Junior

**N**= O-Ring Nitril - 40° C + 100° C
**V**= O-Ring Viton - 20° C + 150° C

Caractéristiques techniques

| | |
|---|---|
| Débit maxi | 60 l/min |
| Pression maxi | 300 bar |
| Bobine code 3 & connections | voir tableau codification ci-contre |
| Tension bobine | 12 VDC (A3*) ou 24 VDC (B3*) |
| Puissance bobine | 26 watt |
| Résistance | 5,5 Ω = 12 V 22,2 Ω = 24 V |
| Résistance | Voir courbes au verso |
| Caractéristiques | voir courbes au verso |
| Fuite maxi, position fermée | 20 à 200 cm³/min à 200 bar |
| Température d'utilisation | -40°C +100°C avec joints std Nitrile |
| Filtration | ISO classe 16/13 - Page 231/00 |
| Position de montage | sans restriction |
| Cavité | Taille 10 - 7/8" 14 UNF |
| Recommendationsdemontage | Page 232/00 |
| Collection de joints | N° T200014 |

Fluides : Huile base minérale ou synthétique (compatible avec les garnitures de joints), ayant de bonnes ropriétés de lubrification.
Viscosité comprise entre 8et 450 cSt à la température d'emploi.



EDITION 08 / 04 / 2011
V50 | 095 | 05

JTEKT HPI
Tél : (33) 1 49 62 28 00 - Fax : (33) 1 45 76 68 40

# LIMITEUR de PRESSION PILOTE avec VALVE de BY-PASS à COMMANDE ELECTRIQUE INTEGREE - Normalement Fermée - NF

## 2 VOIES

**Taille 10 -** 7/8" 14 UNF

| | | |
|---|---|---|
| CEP 10 **A91** ... AN | Ref. T301294-P...[1] | (280 bar maxi [2]) |
| CEP 10 **A91** ... BN | Ref. T301305-P...[1] | (140 bar maxi [2]) |
| CEP 10 **A91** ... CN | Ref. T301306-P...[1] | (70 bar maxi [2]) |

avec réglage manuel de la pression maxi

**Nota (1)**: pression de tarage en début d'ouverture à précisr pour un réglage usine.
(ex. T301294-P200 = A91 avec réglage du tarage à 200 bar début d'ouverture en usine)
**Nota(2)**: les valeurs de tarage maxi s'entendent en plein débit à 30 l/min, commande de réglage manuel vissée en butée

**Perte de charge à l'intensité maxi de commande de la CEP10A91 @ 46 cSt**

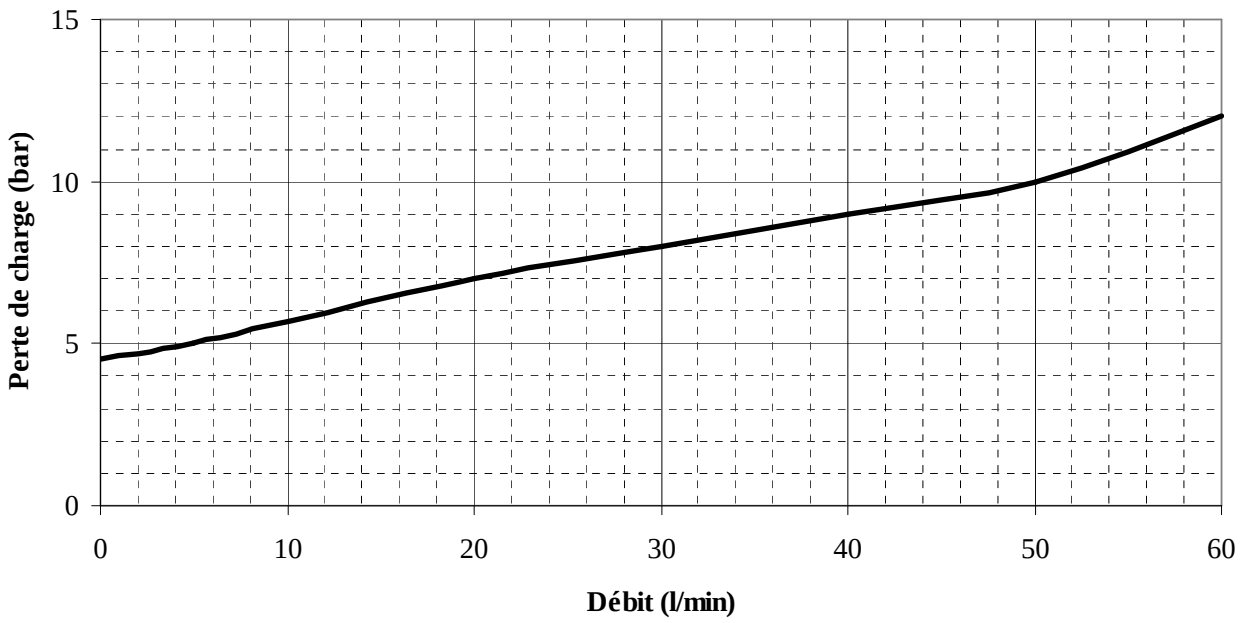


**Plage d'ouverture de la CEP10A91 @ 46 cSt**

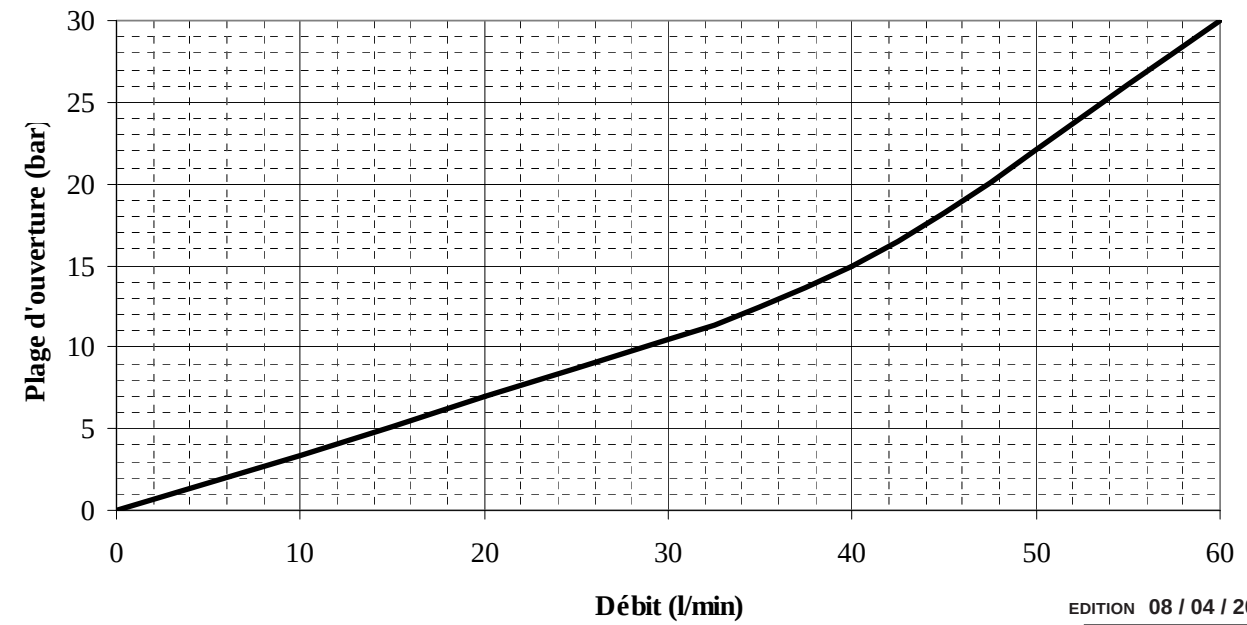


F.T 50 1389 2/2

EDITION 08 / 04 / 2011
V50 | 095 | 06

JTEKT HPI
Tél : 01 49 62 28 00 - Fax : 01 45 76 68 40

# LIMITEUR DE PRESSION AVEC VALVE de BY-PASS à COMMANDE ELECTRIQUE INTEGREE

## Normalement Fermé NF
## 2 VOIES

**Taille 10 - 7/8" 14 UNF** CEP 10 **A91** A3A TN Tension 12 VDC
CEP 10 **A91** B3A TN Tension 24 VDC

Avec commande réglage manuel - Code **TN**

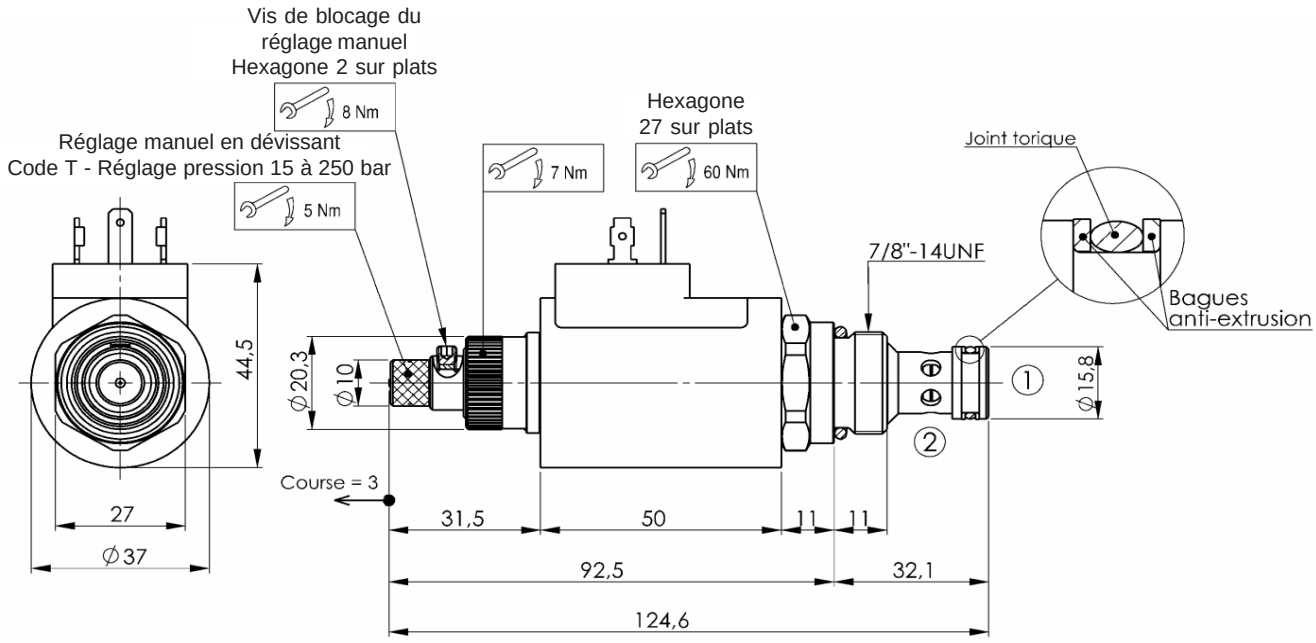


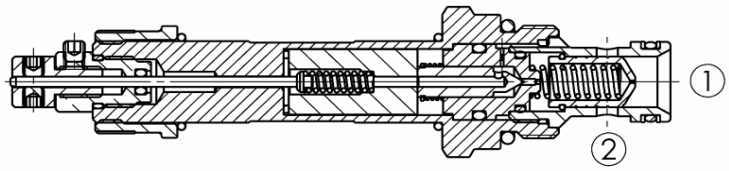

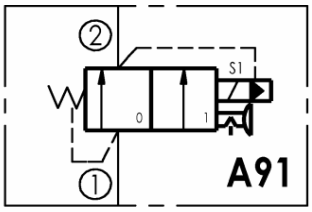


**Pression maxi: 300 bar - Débit maxi: 60 l/mn**

Fonctionnement : **En position non excitée:** La valve fonctionne à la pression de réglage.

**En position excitée:** La valve est en position de By-pass.

**Codification**

| C E P | 10 | A91 | A | 3 | A | T | N |
|---|---|---|---|---|---|---|---|

**Taille = 10 - 7/8" 14 UNF**

**Code fonction**

**Tensions**
**A** = 12 Volt DC
**B** = 24 Volt DC

**Code bobine**

**Commande réglage manuelle**

**Connexion bobine**
**A** = lang.6,35 - DIN 43650
**F** = sortie filaire
**J** = AMP Junior

**N -** Joints Nitrile - 40° + 100°C
**V -** Joints Viton - 20° + 150°C

**Caractéristiques:** *voir au verso*

**Température**: *voir au verso*

**Filtration**: ISO code 16 / 13 Page 231/ 00

**Position montage**: sans restriction

**Cavités**: Pages 233 / 00

**Recommendations pour le montage des valves dans les cavités:** Page 232 / 00

**Collections de joints:** N° 200 014

F.T 50 1285 1/2

EDITION 18 / 06 / 2009
V50 | 095 | 07

JTEKT HPI
Tél : 01 49 62 28 00 - Fax : 01 45 76 68 40

# LIMITEUR DE PRESSION AVEC VALVE de BY-PASS à COMMANDE ELECTRIQUE INTEGREE

## Normalement Fermé NF
## 2 VOIES

**Taille 10 - 7/8" 14 UNF** CEP 10 **A91** ___ TN

Avec commande réglage manuel - Code **TN**

## PERTES de CHARGE - Position valve excitée

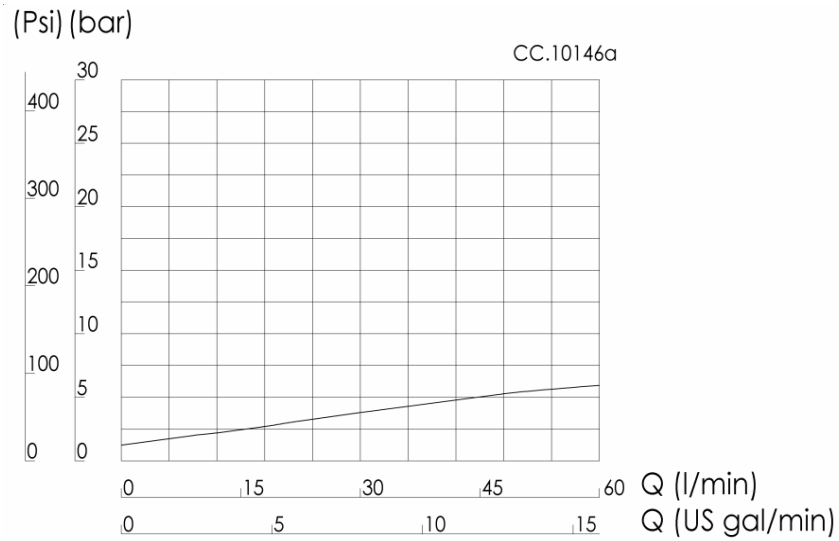


## PRESSION D'UTILISATION EN FONCTION DU DEBIT

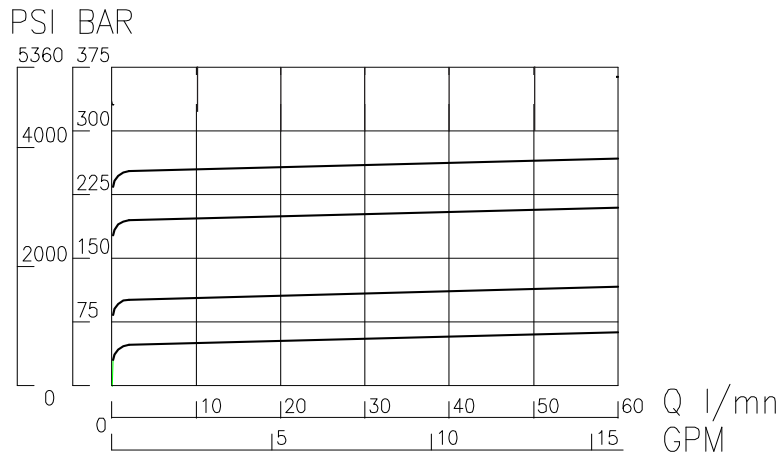


## FUITE INTERNE ADMISSIBLE à la pression de 200 BAR

| Type | minimum | maximum |
|---|---|---|
| **A91** | 20 | 200 cm³ / mn |

Fluide : huile base minérale ou synthétique ( compatible avec les garnitures de joints ), ayant de bonnes propriétés de lubrification.
Viscosité comprise entre 8 et 450 cSt à la température d'emploi.

Température d'utilisation : - 40 °C + 100 °C avec joints standards Nitrile.

Mesures effectuées : Température ambiante 22 °C +/- 2 °C
Température d'huile à 40 °C
Huile SHELL Tellus T.46 - Viscosité 46 cSt à 40 °C.



EDITION 18 / 06 / 2009
V50 | 095 | 08

JTEKT HPI
Tél : 01 49 62 28 00 - Fax : 01 45 76 68 40

# CONTROLE de DEBIT

***Pression maximum 300 / 350 bar ( suivant type de limiteur )***

| | | | | Débit maxi en l/mn | N° Page |
|---|---|---|---|---|---|
| **LIMITEURS de DEBIT REGLABLES NON COMPENSES ( Needle valve )** | | CMF 08 A19 | CMF 58 A19 | 30 | **097 / 00** |
| | | CMF 10 A19 | | 60 | **097 / 00** |
| **LIMITEURS de DEBIT COMPENSES ( fixe ou réglable )** | Fixe | CMF 08 A20 T | CMF 58 A20 T | 10 | **098 / 00** |
| | " | CMF 10 A20 T | | 30 | **098 / 00** |
| | Réglable | CMF 08 A20 T | CMF 58 A20 T | 10 | **100 / 00** |
| | " | CMF 10 A20 T | | 30 | **100 / 00** |
| | Réglable | CMF 10 A20 X | | 40 | **102 / 00** |
| **LIMITEURS de DEBIT COMPENSES INVERSES FIXES** | | CMF 10 A22 | | 10 | **104 / 00** |
| **DIVISEURS de DEBIT avec DEBIT PRIORITAIRE ( fixe ou réglable )** | Fixe | CMF 08 B34 T | | 25 | **105 / 00** |
| | " | CMF 10 B34 T | | 60 | **105 / 00** |
| | " | CMF 16 B34 T | | 100 | **105 / 00** |
| | Réglable | CMF 08 B34 T | | 25 | **106 / 00** |
| | " | CMF 10 B34 T | | 60 | **106 / 00** |
| | " | CMF 16 B34 T | | 100 | **107 / 00** |
| | Réglable | CMF 10 B34 X | | 60 | **108 / 00** |
| **DIVISEURS de DEBIT 50/50** | | CHF 10 E38 | | 40/50 | **110 / 00** |

JTEKT HPI
Tél : 01 49 62 28 00 - Fax : 01 45 76 68 40

# LIMITEURS de DEBIT REGLABLES NON COMPENSES

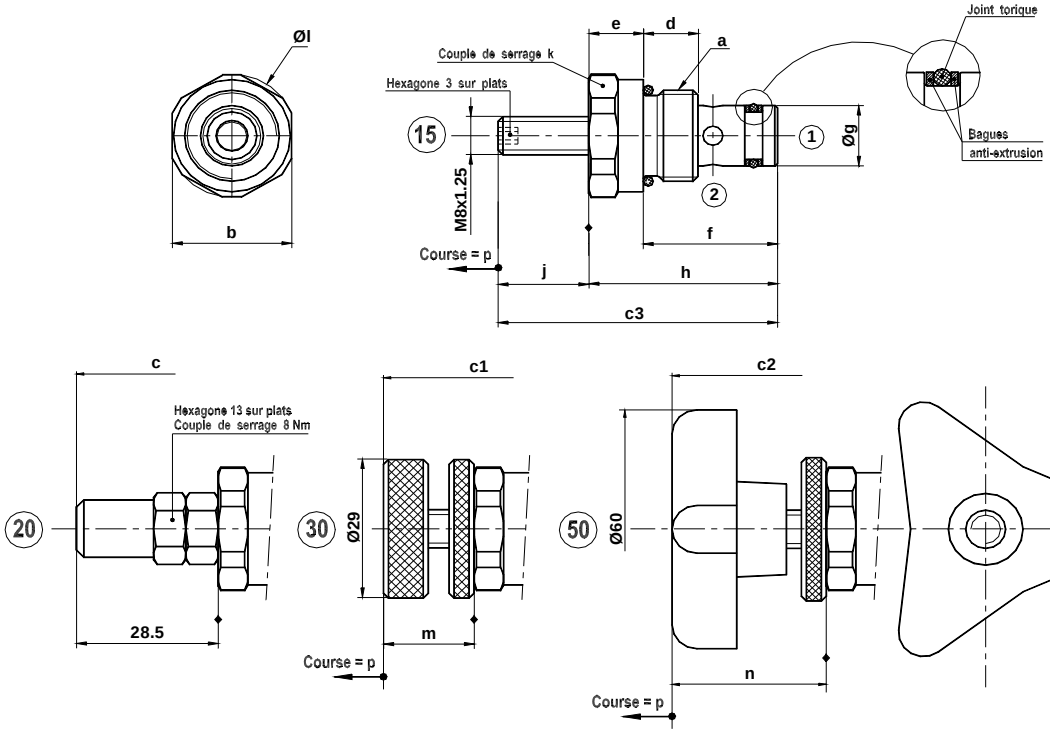


| Désignation | Taille SAEJ475 | a Implantation | Q Maxi l/mn | Pression Maxi bar | b | c | c1 | c2 | c3 | d | e | f | g | h | j | k coupl.serr | l | m | n | p course | Poids en Kg |
|---|---|---|---|---|---|---|---|---|---|---|---|---|---|---|---|---|---|---|---|---|---|
| **CMF 08 A19** | **08** | 3/4"-16UNF | 30 | 300 | 24 | 66,5 | 56,2 | 69,2 | 56,2 | 11 | 11 | 27 | 12,7 | 38 | 18,2 | 20 Nm | 25,8 | 18,2 | 31,2 | 4,8 | 0,1 |
| **CMF 10 A19** | **10** | 7/8"-14 UNF | 60 | 300 | 27 | 71,5 | 59 | 72 | 57,3 | 11 | 11 | 32 | 15,8 | 43 | 14,3 | 60 Nm | 29,6 | 16 | 29 | 9 | 0,2 |

| Désignation | Taille METRIQUE | a Implantation | Q Maxi l/mn | Pression Maxi bar | b | c | c1 | c2 | c3 | d | e | f | g | h | j | k coupl.serr | l | m | n | p course | Poids en Kg |
|---|---|---|---|---|---|---|---|---|---|---|---|---|---|---|---|---|---|---|---|---|---|
| **CMF 58 A19** | **58** | M 18 x 1,5 | 30 | 300 | 22 | 66,5 | 56,2 | 69,2 | 56,2 | 11 | 11 | 27 | 15 | 38 | 18,2 | 20 Nm | 23,8 | 18,2 | 31,2 | 4,8 | 0,1 |

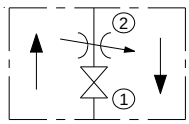


A19

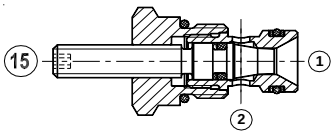


Réglage par vis CMF__A19C15

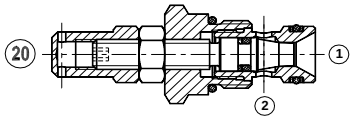


Réglage par vis et écrou CMF__A19C20

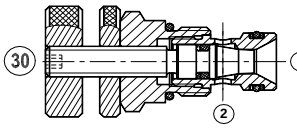


Réglage par volant CMF__A19C30

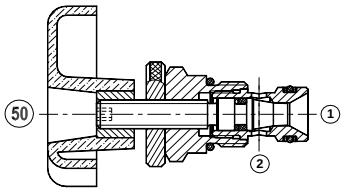


Réglage par volant 3 branches CMF__A19C30

**Codification**

| C | M | F | 10 | A19 | C | 21 | O | N |
|---|---|---|---|---|---|---|---|---|

**Code taille**
**58** = M 18 x 1,5
**08** = 3/4" 16 UNF
**10** = 7/8" 14 UNF

**Code fonction**

**Standard**

**Mode commande**
**21** = Cde par vis pour plombage
**30** = Cde par volant
**50** = Cde par volant 3 branches

**Standard**

**N -** Joints Nitrile - 40° + 100°C
**V -** Joints Viton - 20° + 150°C

**Température**: voir au verso
**Filtration**: ISO code 16/13 - Page 231 / 00
**Position montage**: sans restriction
**Cavités**: Pages 233 / 00 (T.08/10) 238 / 00 (T.58)

**Montage sur BAF:** Page 145 / 00
**Montage sur MBS® :** Page 192 / 00

**Collections de joints:** **Taille 58:** N° 200 110 **Taille 08:** N° 200 104 **Taille 10:** N° 200 014

JTEKT HPI
Tél : 01 49 62 28 00 - Fax : 01 45 76 68 40

# LIMITEURS de DEBIT COMPENSES FIXES

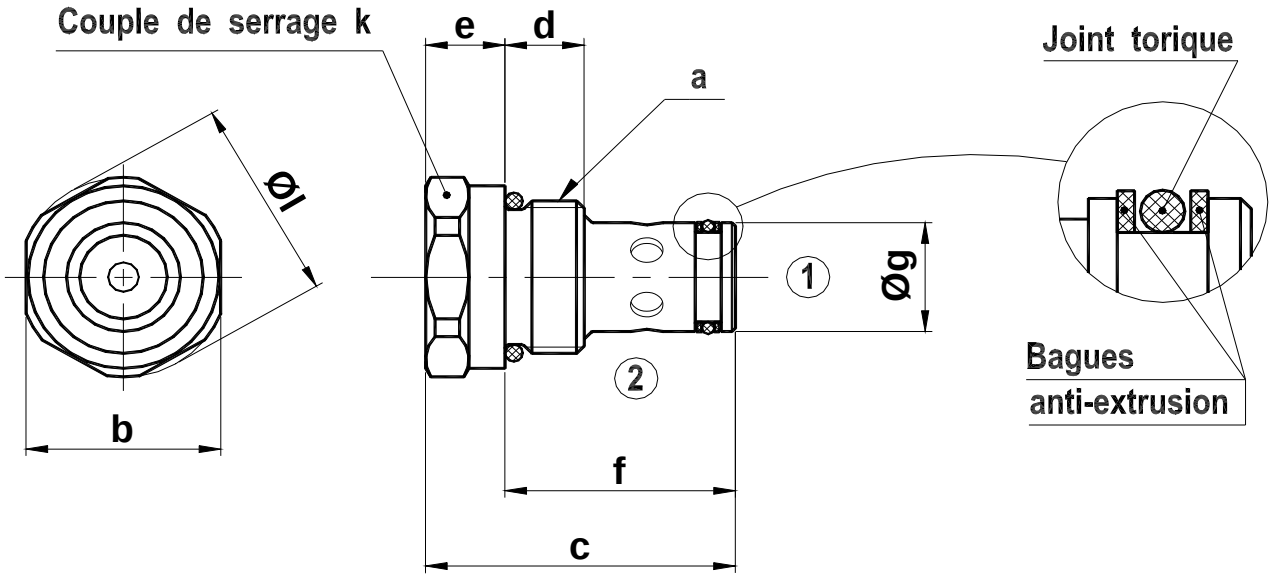


| Désignation | Taille SAE J475 | a Implantation | Q Maxi l/mn | Pression Maxi bar | b | c | d | e | f | g | k coupl.serr | l | Poids en Kg |
|---|---|---|---|---|---|---|---|---|---|---|---|---|---|
| **CMF 08 A20 T10** | **08** | 3/4" - 16 UNF | 10 | 300 | 24 | 38 | 11 | 11 | 27 | 12,65 | 20 Nm | 25,8 | 0,2 |
| **CMF 10 A20 T10** | **10** | 7/8" - 14 UNF | 30 | 300 | 27 | 43 | 11 | 11 | 32 | 15,8 | 60 Nm | 29,6 | 0,2 |

| Désignation | Taille METRIQUE | a Implantation | Q Maxi l/mn | Pression Maxi bar | b | c | d | e | f | g | k coupl.serr | l | Poids en Kg |
|---|---|---|---|---|---|---|---|---|---|---|---|---|---|
| **CMF 58 A20 T10** | **58** | M 18 x 1,5 | 10 | 300 | 22 | 38 | 11 | 11 | 27 | 14,95 | 20 Nm | 23,8 | 0,2 |

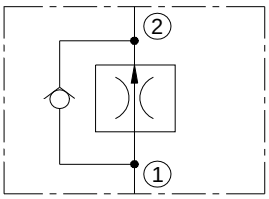


**A20 T10**

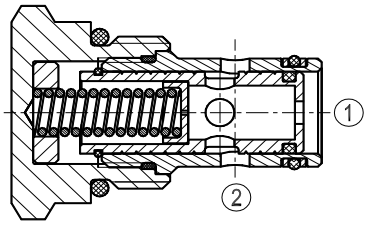


Description: Un tiroir cylindrique rappelé par ressort coulisse dans un corps en acier traité.

Fonctionnement : Arrivée de débit en ① - Débit régulé en ②
Lorsque le débit d'entrée augmente, la pression dans l'orifice calibré augmente et déplace le tiroir vers la position de fermeture.

**Voir au verso.**

**Codification**

| C | M | F | 10 | A20 | T | 10 | O | N |
|---|---|---|---|---|---|---|---|---|

**Code taille**
**58** = M 18 x 1,5
**08** = 3/4" 16 UNF
**10** = 7/8" 14 UNF

**Code fonction**
**Standard**

**Mode commande**
**10** = Cde fixe

**Standard**
**N -** Joints Nitrile - 40° + 100°C
**V -** Joints Viton - 20° + 150°C

**Caractéristiques:** ***voir au verso***
**Température**: voir au verso
**Filtration**: ISO code 16/13 - Page 231/ 00
**Position montage**: sans restriction
**Cavités**: Pages 233 / 00 (T.08/10) 238 / 00(T.58)

**Montage sur BAF:** Page 145 / 00
**Montage sur MBS® :** Page 192 / 00

**Collections de joints:** **Taille 58:** N° 200 110 **Taille 08:** N° 200 104 **Taille 10:** N° 200 014

JTEKT HPI
Tél : 01 49 62 28 00 - Fax : 01 45 76 68 40

# CARACTERISTIQUES

## LIMITEURS de DEBIT COMPENSES FIXES

| | |
|---|---|
| **Taille 58 - M 18 x 1,5** | CMF 58 A20 T10 O N |
| **Taille 08 - 3/4" 16 UNF** | CMF 08 A20 T10 O N |
| **Taille 10 - 7/8" 14 UNF** | CMF 10 A20 T10 O N |

## DEBITS REGULES SUR ORIFICES ① ⇨ ② - Tolérance ± 5%

### Mesures éffectuées à la pression de 100 bar

| Taille 08 - 3/4" 16 UNF<br>Taille 58 - M 18 x 1,5 | | Taille 10 - 7/8" 14 UNF | |
|---|---|---|---|
| Ø orifices | Débit régulé l/mn à 100 bar | Ø orifices | Débit régulé l/mn à 100 bar |
| 1 | 1,9 | 1 | 2,2 |
| 1,3 | 3,5 | 1,3 | 3,5 |
| 1,5 | 4,9 | 1,5 | 4,6 |
| 1,7 | 6,1 | 1,7 | 7 |
| 2 | 7,9 | 2 | 11,6 |
| 2,2 | 8,9 | 2,2 | 18 |
| 2,5 | 12,5 | 2,5 | 25 |

Fluide : huile base minérale ou synthétique ( compatible avec les garnitures de joints ), ayant de bonnes propriétés de lubrification.
Viscosité comprise entre 8 et 450 cSt à la température d'emploi.

Température d'utilisation : - 40°C + 100°C avec joints standards Nitrile.

Mesures effectuées : Température ambiante 22°C +/- 2°C.
Température d'huile à 40°C.
Huile SHELL Tellus T.46 - Viscosité 46 cSt à 40°C.

RECOMMANDATIONS de MONTAGE: Voir **F.T 50 1266** - Page 232 / 000



EDITION 26 / 02 / 2008
V50 | 099 | 00

JTEKT HPI
Tél : 01 49 62 28 00 - Fax : 01 45 76 68 40

# LIMITEURS de DEBIT COMPENSES REGLABLES

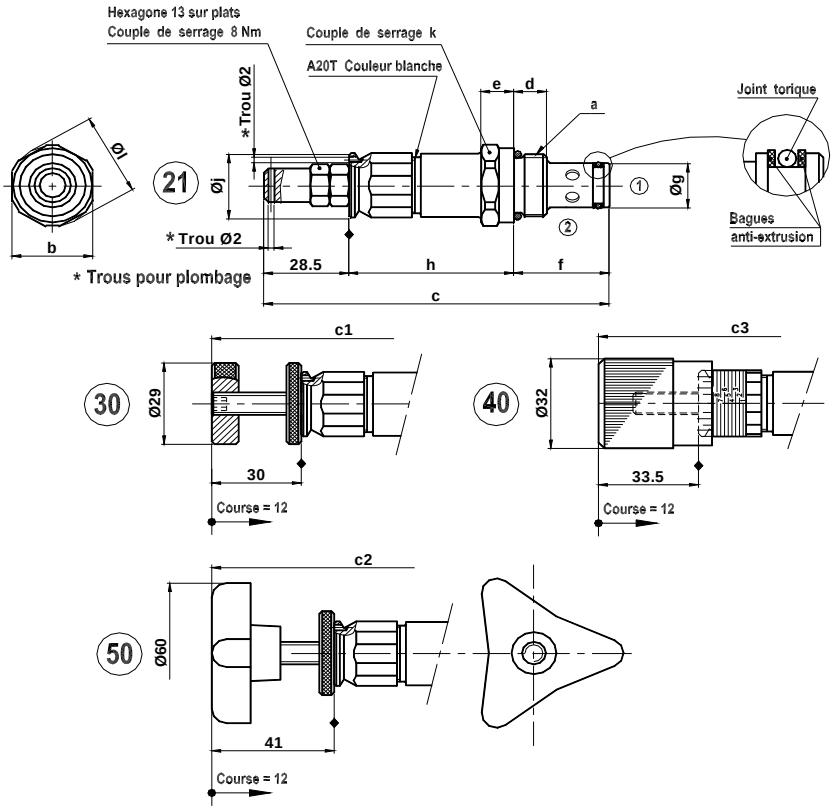


| Désignation | Taille SAE J475 | a Implantation | Pression Maxi bar | b | c | c1 | c2 | c3 | d | e | f | g | h | j | k coupl.serr | Poids en Kg |
|---|---|---|---|---|---|---|---|---|---|---|---|---|---|---|---|---|
| **CMF 08 A20 T** | **08** | 3/4" 16 UNF | 300 | 24 | 113 | 114,5 | 125,5 | 118 | 20 | 11 | 27 | 12,65 | 57,5 | 23 | 20 Nm | 0,2 |
| **CMF 10 A20 T** | **10** | 7/8" 14 UNF | 300 | 27 | 115,7 | 117,2 | 128,2 | 120,7 | 11 | 11 | 32 | 15,8 | 55,2 | 23 | 60 Nm | 0,2 |
| **CMF 16 A20 T** | **16** | 1"5/16-12 UNF | 300 | 38 | 134,5 | 134 | 145 | 138 | 14,5 | 20 | 44 | 28,52 | 60 | 23 | 85 Nm | 0,5 |

| Désignation | Taille METRIQUE | a Implantation | Pression Maxi bar | b | c | c1 | c2 | c3 | d | e | f | g | h | j | k coupl.serr | Poids en Kg |
|---|---|---|---|---|---|---|---|---|---|---|---|---|---|---|---|---|
| **CMF 58 A20 T** | **58** | M 18 x 1,5 | 300 | 22 | 113 | 114,5 | 125,5 | 118 | 11 | 11 | 27 | 14,95 | 57,5 | 23 | 20 Nm | 0,2 |

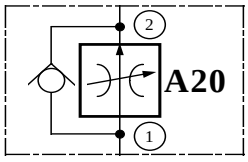


**Débits maximums régulés l/mn:** voir tableau au verso

**Augmentation du débit en vissant**

**Réglage débit Maxi** = 2 fois réglage débit minimum

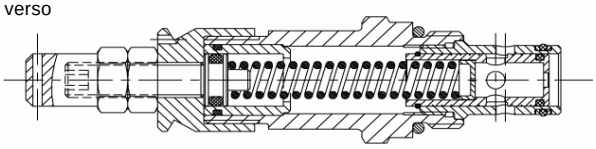

Description: Un tiroir cylindrique rappelé par ressort coulisse dans un corps en acier traité.
Fonctionnement : Arrivée de débit en ① - Débit régulé en ② - Passage libre ② ⇨ ①
Lorsque le débit d'entrée augmente, la pression dans l'orifice calibré augmente. Le tiroir, déséquilibré, se déplace en comprimant le ressort de rappel et obture, partiellement, les trous de passage du corps de valve.

**Codification** C | M | F | 10 | A20 | T | 21 | O | N

**Code taille**
**58** = M 14 x 1,5
**08** = 3/4" 16 UNF
**10** = 7/8" 14 UNF
**16 =** 1" 5/16 12 UNF

**Code fonction**
**Standard**

**Mode commande**
**21** = Cde par vis pour plombage
**30** = Cde par volant
**40** = Cde par vernier
**50** = Cde par volant 3 branches

**Standard**

**N -** Joints Nitrile - 40° + 100°C
**V -** Joints Viton - 20° + 100°C

**Caractéristiques:** ***voir au verso***
**Température**: voir au verso
**Filtration**: ISO code 16/13 - Page 231 / 00
**Position montage**: sans restriction
**Cavités**: Page 233 / 00 (T.08/10/16)
Page 238 / 00 (T.58)

**Montage sur BAF:** Page 145 / 00
**Montage sur MBS® :** Page 192 / 00

**Collections de joints:** **Taille 58:** N° 200 110 **Taille 08:** N° 200 104 **Taille 10:** N° 200 014



EDITION 10 / 10 / 2005
V50 | 100 | 00

JTEKT HPI
Tél : 01 49 62 28 00 - Fax : 01 45 76 68 40

# CARACTERISTIQUES

## LIMITEURS de DEBIT COMPENSES REGLABLES

| | Commande par vis | Commande par volant |
|---|---|---|
| **Taille 58 - M 18 x 1,5** | CMF 58 A20 T21 O N | CMF 58 A20 T30 O N |
| **Taille 08 - 3/4" 16 UNF** | CMF 08 A20 T21 O N | CMF 08 A20 T30 O N |
| **Taille 10 - 7/8" 14 UNF** | CMF 10 A20 T21 O N | CMF 10 A20 T30 O N |
| **Taille 16 - 1" 5/16 12 UNF** | CMF 16 A20 T21 O N | CMF 16 A20 T30 O N |

| | Commande par vis | Commande par volant 3 branches |
|---|---|---|
| **Taille 58 - M 18 x 1,5** | CMF 58 A20 T40 O N | CMF 58 A20 T50 O N |
| **Taille 08 - 3/4" 16 UNF** | CMF 08 A20 T40 O N | CMF 08 A20 T50 O N |
| **Taille 10 - 7/8" 14 UNF** | CMF 10 A20 T40 O N | CMF 10 A20 T50 O N |
| **Taille 16 - 1" 5/16 12 UNF** | CMF 16 A20 T40O N | CMF 16 A20 T50 O N |

## DEBITS REGULES SUR ORIFICES (1) ⇨ (2) - Tolérance ± 5%

### Mesures éffectuées à la pression de 100 bar

| Taille 08 - 3/4" 16 UNF<br>Taille 58 - M 18 x 1,5 | | | Taille 10 - 7/8" 14 UNF | | | Taille 16 - 1" 5/16" 12 UNF | | |
|---|---|---|---|---|---|---|---|---|
| Ø orifices | Débit régulé l/mn à 100 bar | | Ø orifices | Débit régulé l/mn à 100 bar | | Ø orifices | Débit régulé l/mn à 100 bar | |
| | mini | Maxi | | mini | Maxi | | mini | Maxi |
| | | | | | | | | |
| 1 | 0,4 | 2 | 1 | 0,7 | 3 | 1 | | |
| 1,3 | | | 1,3 | 1,45 | 5,3 | 1,3 | | |
| 1,5 | 2 | 4,5 | 1,5 | 2 | 7 | 1,5 | | |
| 2 | 2 | 7 | 2 | 2,8 | 10 | 2 | | |
| 2,5 | 2 | 11 | 2,5 | 4 | 17 | 2,5 | | |
| 3 | | | 3 | 5,6 | 27 | 3 | | |
| 3,5 | | | 3,5 | 7 | 39 | 3,5 | | |

Fluide : huile base minérale ou synthétique ( compatible avec les garnitures de joints ), ayant de bonnes propriétés de lubrification.
Viscosité comprise entre 8 et 450 cSt à la température d'emploi.

Température d'utilisation : - 40°C + 100°C avec joints standards Nitrile.

Mesures effectuées : Température ambiante 22°C +/- 2°C.
Température d'huile à 40°C.
Huile SHELL Tellus T.46 - Viscosité 46 cSt à 40°C.

RECOMMANDATIONS de MONTAGE : Voir **F.T 50 1266** - Page 232 / 000



EDITION 28 / 02 / 2005
V50 | 101 | 00

JTEKT HPI
Tél : 01 49 62 28 00 - Fax : 01 45 76 68 40

# LIMITEURS de DEBIT COMPENSES REGLABLES

## TAILLE 10 - 7/8" 14UNF

**Pression maximum: 300 bar** **Débit maximum: 60 l/mn**

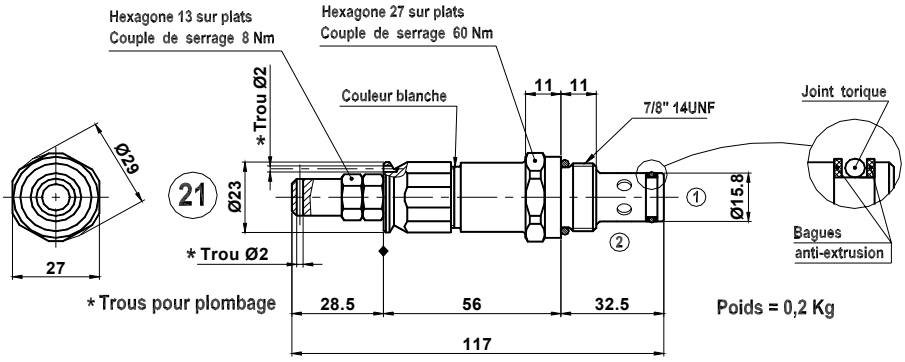


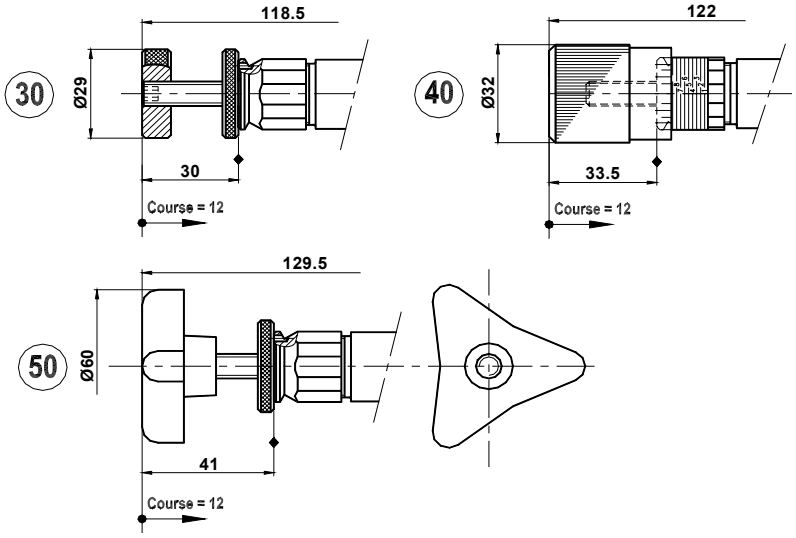


**Augmentation de débit de 0,5 à 40 l/mn en dévissant**

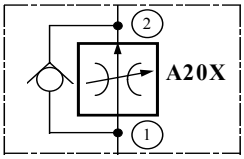


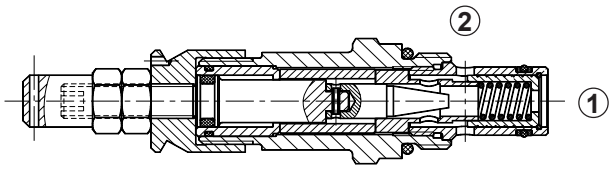


Description: Un tiroir cylindrique rappelé par ressort coulisse dans un corps en acier traité.

Fonctionnement : Arrivée de débit en ① - Débit régulé en ② - Passage libre ② ⇨ ① (sauf en position fermée).
Lorsque le débit d'entrée augmente, la pression dans l'orifice calibré augmente.
Le tiroir, déséquilibré, se déplace en comprinant le ressort de rappel et obture, partiellement, les trous de passage du corps de valve.

**Codification**

| C | M | F | 10 | A20 | X | 21 | O | N |
|---|---|---|---|---|---|---|---|---|

**Code taille**
**10** = 7/8" 14 UNF

**Code fonction**
**Standard**

**Mode commande**
**21** = Cde par vis pour plombage
**30** = Cde par volant
40 = Cde par vernier
50 = Cde par volant 3 branches

**Plage de régulation**
**O** = 0,5 à 40 l/mn

**N** - Joints Nitrile - 40° + 100°C
**V** - Joints Viton - 20° + 150°C

**Caractéristiques:** ***voir au verso***
**Couple de serrage:** Page 232 / 00
**Température:** voir au verso
**Filtration:** ISO code 16/13 - Page 231 / 00
**Position montage:** sans restriction
**Cavités:** Pages 233 / 00
**Poids:** 0,2 Kg

**Montage sur BAF:** Page 145 / 00
**Montage sur MBS® :** Page 192 / 00

**Collection de joints:** N° 200 567

F.T 50 1161 1/2

EDITION 10 / 10 / 2005
V50 | 102 | 00

JTEKT HPI
Tél : 01 49 62 28 00 - Fax : 01 45 76 68 40

# CARACTERISTIQUES ( cartouche seule )

## LIMITEURS de DEBIT COMPENSES REGLABLES

**Taille 10 - 7/8" 14 UNF**

| Commande par vis | Commande par volant |
|---|---|
| CMF 10 A20 X21 O N | CMF 10 A20 X30 O N |

| Commande par vernier | Commande par volant 3 branches |
|---|---|
| CMF 10 A20 X40 O N | CMF 10 A20 X50 O N |

## PERTES DE CHARGES

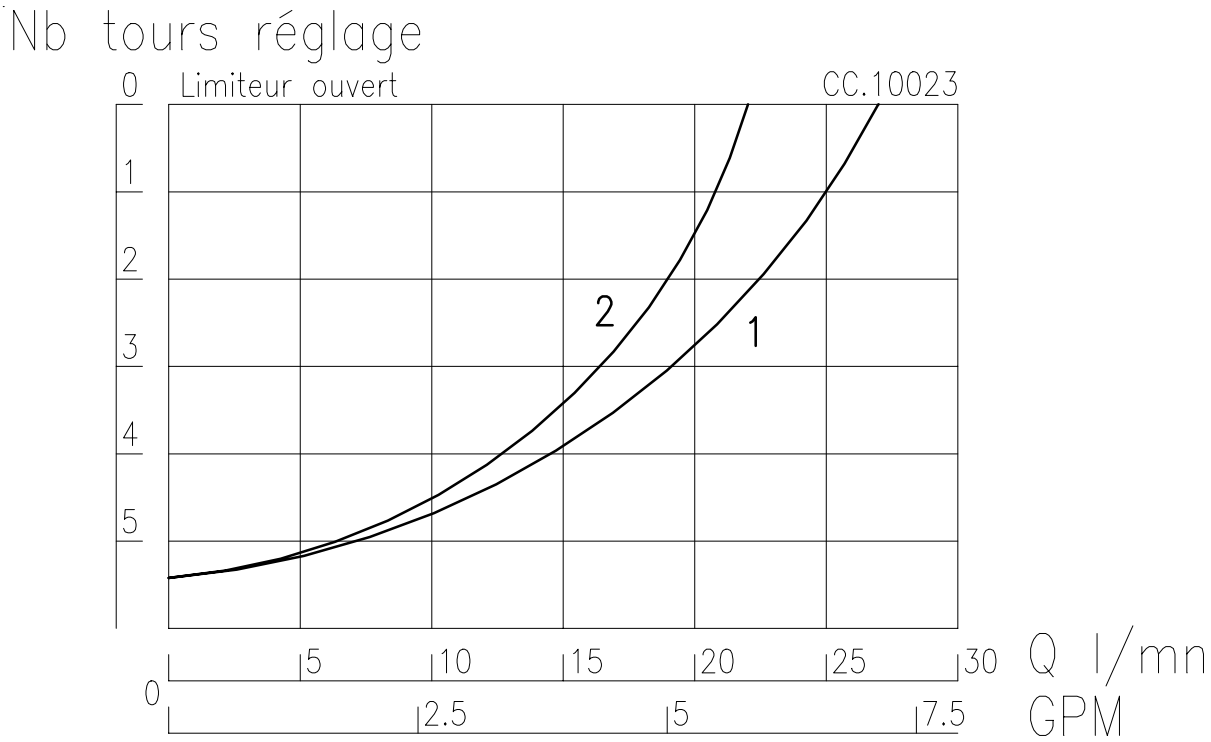


Fluide : huile base minérale ou synthétique ( compatible avec les garnitures de joints ), ayant de bonnes propriétés de lubrification.
Viscosité comprise entre 8 et 450 cSt à la température d'emploi.

Température d'utilisation : - 40°C + 100°C avec joints standards Nitrile.

Mesures effectuées : Température ambiante 22°C +/- 2°C.
Température d'huile à 40°C.
Huile SHELL Tellus T.46 - Viscosité 46 cSt à 40°C.

RECOMMANDATIONS de MONTAGE: Voir **F.T 50 1266** - Page 232 / 00



EDITION 28 / 10 / 2005
V50 | 103 | 00

JTEKT HPI
Tél : 01 49 62 28 00 - Fax : 01 45 76 68 40

# LIMITEURS de DEBIT COMPENSES INVERSES FIXES

## TAILLE 10 - 7/8" 14UNF

**Pression maximum: 300 bar** **Débit régulé maximum: 10 l/mn**

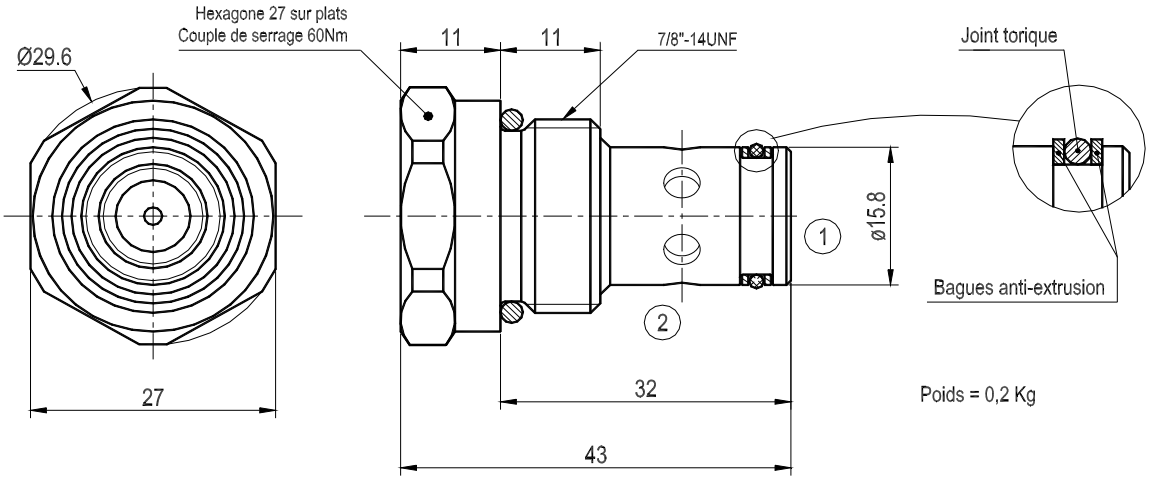


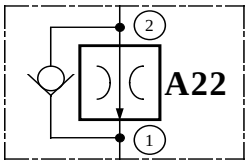


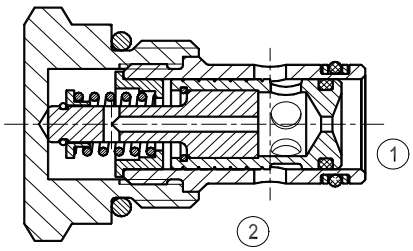


Description: Un tiroir cylindrique rappelé par ressort coulisse dans un corps en acier traité.

Fonctionnement : Arrivée de débit en ② - Débit régulé en ①

**Codification**

| C | M | F | 10 | A22 | T | 10 | O | N |
|---|---|---|---|---|---|---|---|---|

**Code taille**
**10** = 7/8" 14 UNF

**Code fonction**
**Standard**

**Mode commande**
**10** = Cde fixe

**Standard**

**N -** Joints Nitrile - 40° + 100°C
**V -** Joints Viton - 20° + 150°C

**Température:** voir au verso
**Filtration:** ISO code 16/13 - Page 231 / 00
**Position montage:** sans restriction
**Cavités:** Pages 233 / 00
**Poids:** 0,2 Kg

**Montage sur BAF:** Page 145 / 00
**Montage sur MBS® :** Page 192 / 00

**Collection de joints:** N° 200 567

F.T 50 1162

JTEKT HPI
Tél : 01 49 62 28 00 - Fax : 01 45 76 68 40

# DIVISEURS de DEBIT FIXES avec DEBIT PRIORITAIRE

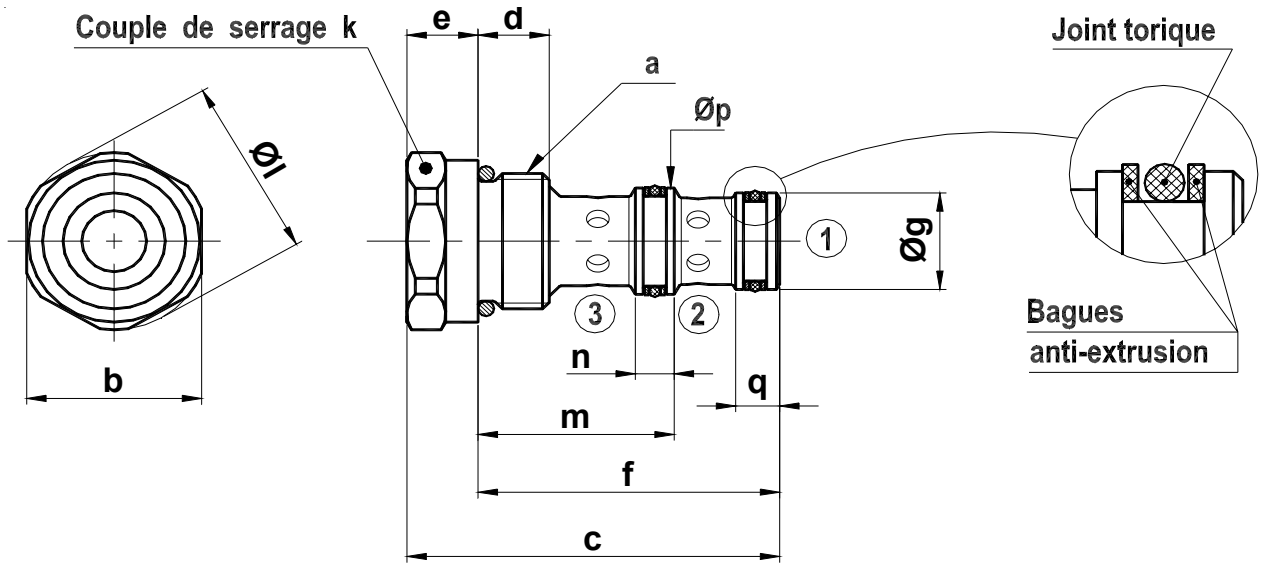


| Désignation | Taille SAE J475 | a Implantation | Q Maxi l/mn entrée | régulé | Pression Maxi bar | b | c | d | e | f | g | k coupl.serr | l | m | n | p | q | Poids en Kg |
|---|---|---|---|---|---|---|---|---|---|---|---|---|---|---|---|---|---|---|
| **CMF 08 B34 T10** | **08** | 3/4" - 16 UNF | 25 | 12 | 300 | 24 | 51 | 11 | 11 | 40 | 14,2 | 20 Nm | 25,8 | 24,7 | 6 | 15,8 | 6,5 | 0,2 |
| **CMF 10 B34 T10** | **10** | 7/8" - 14 UNF | 60 | 35 | 300 | 27 | 57,6 | 11 | 11 | 46,6 | 15,8 | 60 Nm | 29,6 | 30,3 | 6 | 17,4 | 11,95 | 0,4 |

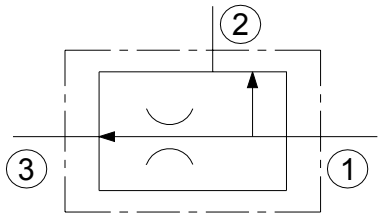


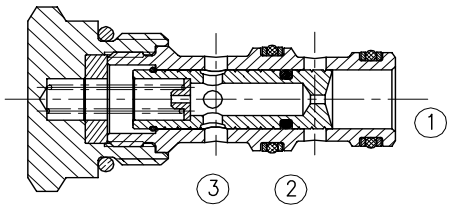


Description: Un tiroir cylindrique muni d'un orifice calibré et rappelé par ressort coulisse dans un corps en acier traité.

Fonctionnement : Débit d'entrée en ① - Débit régulé en ③ - Excédent de débit en ②
La pression en ② peut être supérieure à la pression en ③.

**Taille 08**: livrable pour débit régulé de 0,5 à 12 l/mn **Taille 10**: livrable pour débit régulé de 1 à 35 l/mn

**Codification** C M F | 10 | B34 | T | 10 | O | N

**Code taille**
**08** = 3/4" 16 UNF
**10** = 7/8" 14 UNF

**Code fonction**

**Standard**

**Mode commande**
**10** = Cde fixe

**Standard**

**N -** Joints Nitrile - 40° + 100°C
**V -** Joints Viton - 20° + 150°C

**Filtration**: ISO code 16/13 - Page 231 / 00

**Position montage**: sans restriction

**Cavités**: Pages 234/ 00

**Montage sur BAF:** Page 147 / 00
**Montage sur MBS® :** Page 193 / 00

F.T 50 1163

**Collections de joints:** **Taille 08:** N° 200 104 **Taille 10:** N° 200 561

Tél : 01 49 62 28 00 - Fax : 01 45 76 68 40

# DIVISEURS de DEBIT REGLABLES avec DEBIT PRIORITAIRE

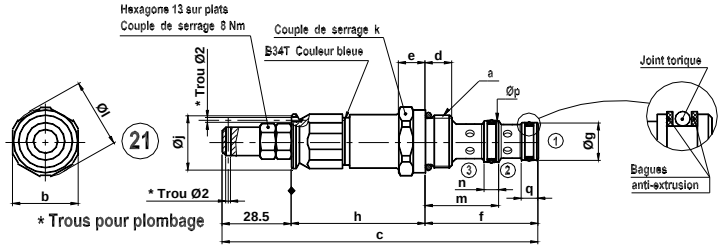


**CMF .. B34 T 21 O N**
réglage par vis

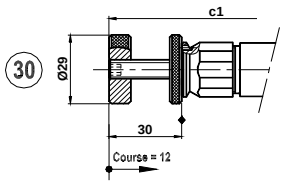


**CMF .. B34 T 30 O N**
réglage par volant

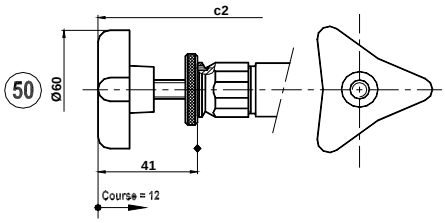


**CMF .. B34 T 50 O N**
réglage par volant 3 branches

| Désignation | Taille SAEJ475 | a Implantation | Q Maxi l/mn entrée | Q Maxi l/mn régulé | Pression bar Max. | Cotes | | | | | | | | | Poids en Kg |
|---|---|---|---|---|---|---|---|---|---|---|---|---|---|---|---|
| CMF 08 B34 T | 08 | 3/4 - 16 UNF | 25 | 0,5 à 12 | 300 | b | c | c1 | c2 | d | e | f | g | h | 0,1 |
| | | | | | | 24 | 126 | 127,5 | 126,5 | 11 | 11 | 40 | 14,2 | 57,5 | |
| | | | | | | j | k - couple serrage Nm | | | m | n | p | q | | |
| | | | | | | 23 | 20 | | | 24,7 | 6 | 15,8 | 6,5 | | |
| CMF 10 B34 T | 10 | 7/8" - 14 UNF | 60 | 1 à 35 | 300 | b | c | c1 | c2 | d | e | f | g | h | 0,2 |
| | | | | | | 27 | 130,3 | 131,8 | 130,8 | 11 | 11 | 46,6 | 15,8 | 55,2 | |
| | | | | | | j | k - couple serrage Nm | | | m | n | p | q | | |
| | | | | | | 23 | 60 | | | 30,3 | 6 | 17,4 | 6,8 | | |
| CMF 16 B34 T | 16 | 1" 5/16 - 12 UNF | 100 | 5 à 80 | 300 | b | c | c1 | c2 | d | e | f | g | h | 0,6 |
| | | | | | | 38 | 163,5 | 165 | 164 | 14,5 | 20 | 73 | 26,92 | 62 | |
| | | | | | | j | k - couple serrage Nm | | | m | n | p | q | | |
| | | | | | | 23 | 85 | | | 44 | 67 | 28,52 | 8 | | |

**Débit régulé mini= 1/2 du débit régulé maxi**

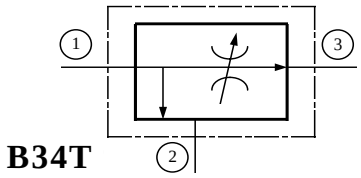


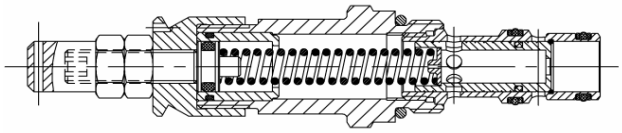

Description: Un tiroir cylindrique rappelé par ressort coulisse dans un corps en acier traité.
Fonctionnement : Débit d'entrée en ① - Débit prioritaire régulé en ③ - Excédent de débit en ②
La pression en ② peut être supérieure à la pression en ③.
En vissant, augmentation du débit régulé en ③.
R églage maxi = 2 fois le réglage mini.

**Codification**

| C | M | F | 10 | B34 | T | 21 | O | N |
|---|---|---|---|---|---|---|---|---|

**Code taille**
**08** = 3/4" 16 UNF
**10** = 7/8" 14 UNF
**16** = 1" 5/16 12 UNF

**Code fonction**
**Standard**

**Mode commande**
**21** = Cde par vis
**30** = Cde par volant
**50** = Cde par volant 3 branches

**Standard**

**N -** Joints Nitrile - 40° + 100°C
**V -** Joints Viton - 20° + 100°C

**Filtration**: ISO code 16/13 - Page 231 / 00

**Position montage**: sans restriction

**Cavités**: Page 234 / 00

**Montage sur BAF:** Page 147 / 00
**Montage sur MBS® :** Page 193 / 00-194 / 00

**Collections de joints:** **Taille 08:** N° 200 106 **Taille 10:** N° 200 561

F.T 50 1164

EDITION 10 / 01 / 2008
V50 | 106 | 00

Tél : 01 49 62 28 00 - Fax : 01 45 76 68 40

# DIVISEURS de DEBIT REGLABLES avec DEBIT PRIORITAIRE

## TAILLE 16 - 1" 5/16 12 UNF

| | | |
|---|---|---|
| Réglage par **VIS** | CMF 16 B34 T **21** O N | **N° 300 372** |
| Réglage par **VOLANT** | CMF 16 B34 T **30** O N | **N° 300 373** |
| Réglage par **VOLANT 3 BRANCHES** | CMF 16 B34 T **40** O N | **N° 301 107** |

**Pression maximum 300 bar**

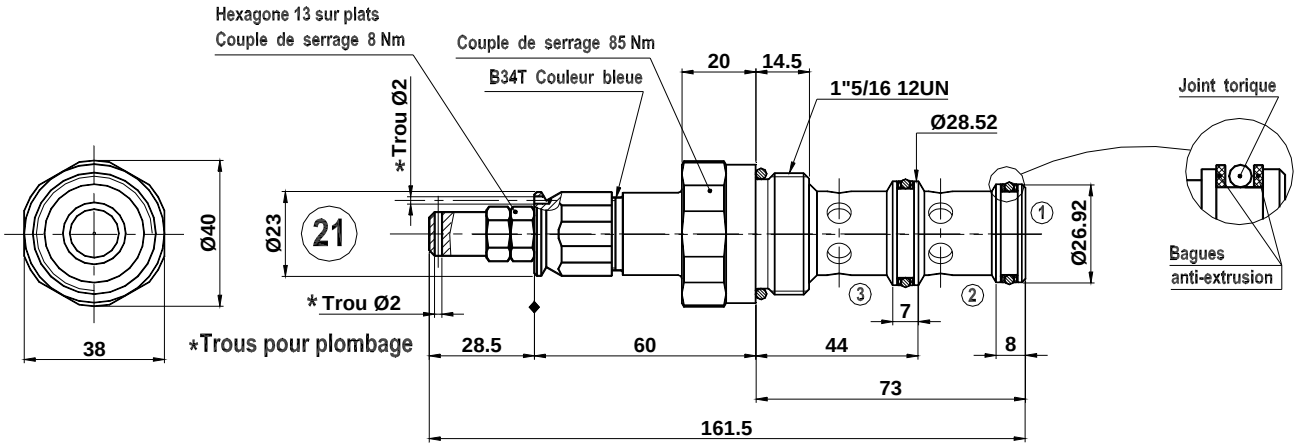


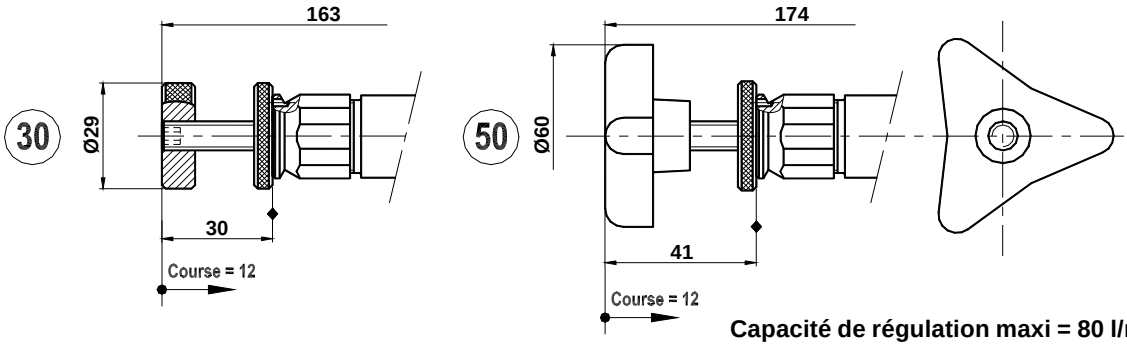


**Débit maxi d'entrée = 100 l/mn**

**Capacité de régulation maxi = 80 l/mn**
**Plage de régulation possible:**
**Débit régulé mini = 1/2 du débit régulé maxi**

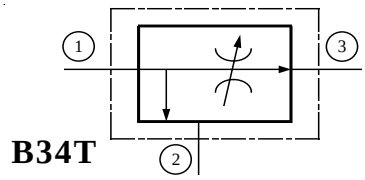


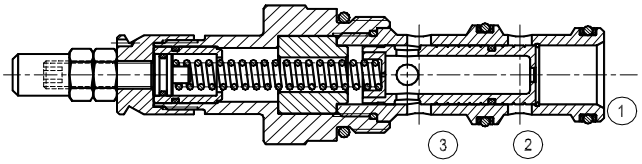


Fonctionnement : Débit d'entrée en ① - Débit prioritaire régulé en ③ - Excédent de débit en ②
La pression en ② peut être supérieure à la pression en ③ .En vissant, augmentation du débit régulé en ③.
Réglage maxi = 2 fois le réglage mini.

**Codification**

| C | M | F | 16 | B34 | T | 21 | O | N |
|---|---|---|---|---|---|---|---|---|

**Code taille**
**16**= 1" 5/16 12 UNF

**Code fonction**
**Standard**

**Mode commande**
**21** = Cde par vis
**30** = Cde par volant
**50** = Cde par volant 3 branches

**Standard**
**N -** Joints Nitrile - 40° + 100°C
**V -** Joints Viton - 20° + 100°C

**Filtration:** ISO code 16/13 - Page 231 / 00

**Position montage**: sans restriction

**Cavités:** Page 234 / 00

**Montage sur BAF:** Page 147 / 00
**Montage sur MBS® :** Page 193 / 00- 194 / 00

**Collection de joints:** N° 200 122

F.T 50 1165

EDITION 06 / 06 / 2005

V50 | 107 | 00

JTEKT HPI
Tél : 01 49 62 28 00 - Fax : 01 45 76 68 40

# DIVISEURS de DEBIT REGLABLES avec DEBIT PRIORITAIRE

## TAILLE 10 - 7/8" 14 UNF

**Pression maximum 300 bar** **Débit maxi d'entrée 60 l/mn** **Débit maxi régulé 40 l/mn**

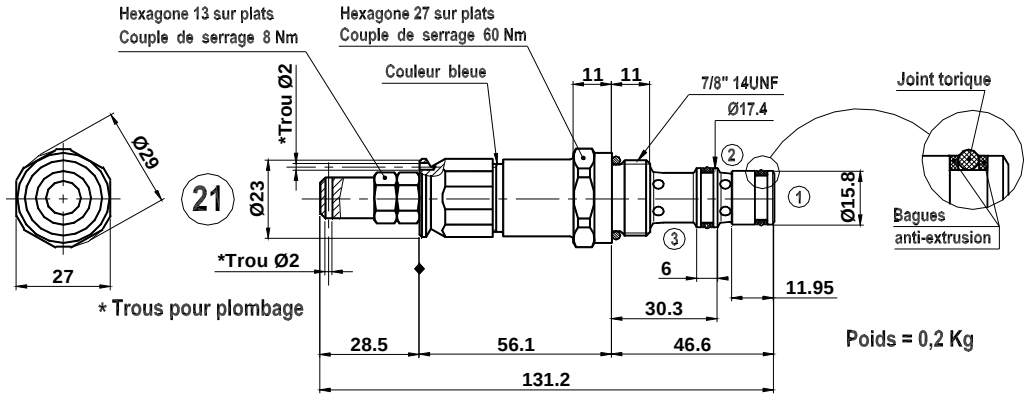


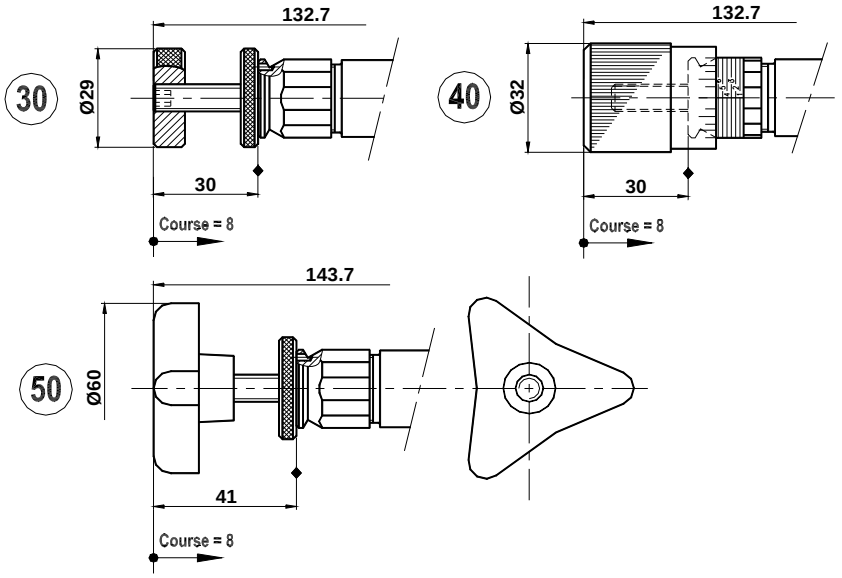


**Régulation de 0,5 à 40 l/mn**

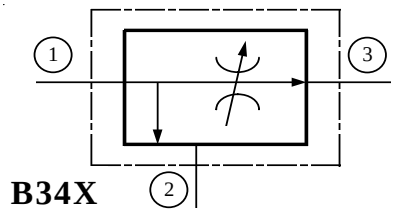


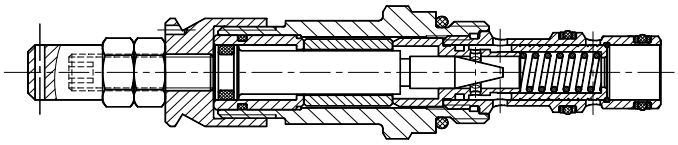

Fonctionnement : Débit d'entrée en ① - Débit prioritaire régulé en ③ - Excédent de débit en ②
La pression en ② peut être supérieure à la pression en ③.En dévissant, augmentation du débit régulé en ③

**Codification**

| C | M | F | 10 | B34 | X | 21 | O | N |
|---|---|---|---|---|---|---|---|---|

**Code taille**
**10** = 7/8"" 14 UNF

**Code fonction**
**Standard**

**Mode commande**
**21** = Cde par vis pour plombage
**30** = Cde par volant
**40** = Cde par vernier
**50** = Cde par volant 3 branches

**Standard**
**N -** Joints Nitrile - 40° + 100°C
**V -** Joints Viton - 20° + 100°C

**Caractéristiques:** voir au verso
**Température:** voir au verso
**Filtration:** ISO code 16/13 - Page 231 / 00
**Position montage**: sans restriction
**Cavités:** Page 234 / 00
**Poids:** 0,2 Kg

**Montage sur BAF:** Page 148 / 00
**Montage sur MBS® :** Page 195 / 00

**Collection de joints:** N° 200 561

F.T 50 1166 1/2

EDITION 10 / 10 / 2005
V50 | 108 | 00

JTEKT HPI
Tél : 01 49 62 28 00 - Fax : 01 45 76 68 40

# CARACTERISTIQUES

## DIVISEURS de DEBIT REGLABLES avec DEBIT PRIORITAIRE

### TAILLE 10 - 7/8" 14 UNF

| | |
|---|---|
| CMF 10 B34 X21 O N | Commande par vis |
| CMF 10 B34 X30 O N | Commande par volant |
| CMF 10 B34 X40 O N | Commande par vernier |
| CMF 10 B34 X50 O N | Commande par volant 3 branches |

### PERTES DE CHARGES ① ⇨ ③

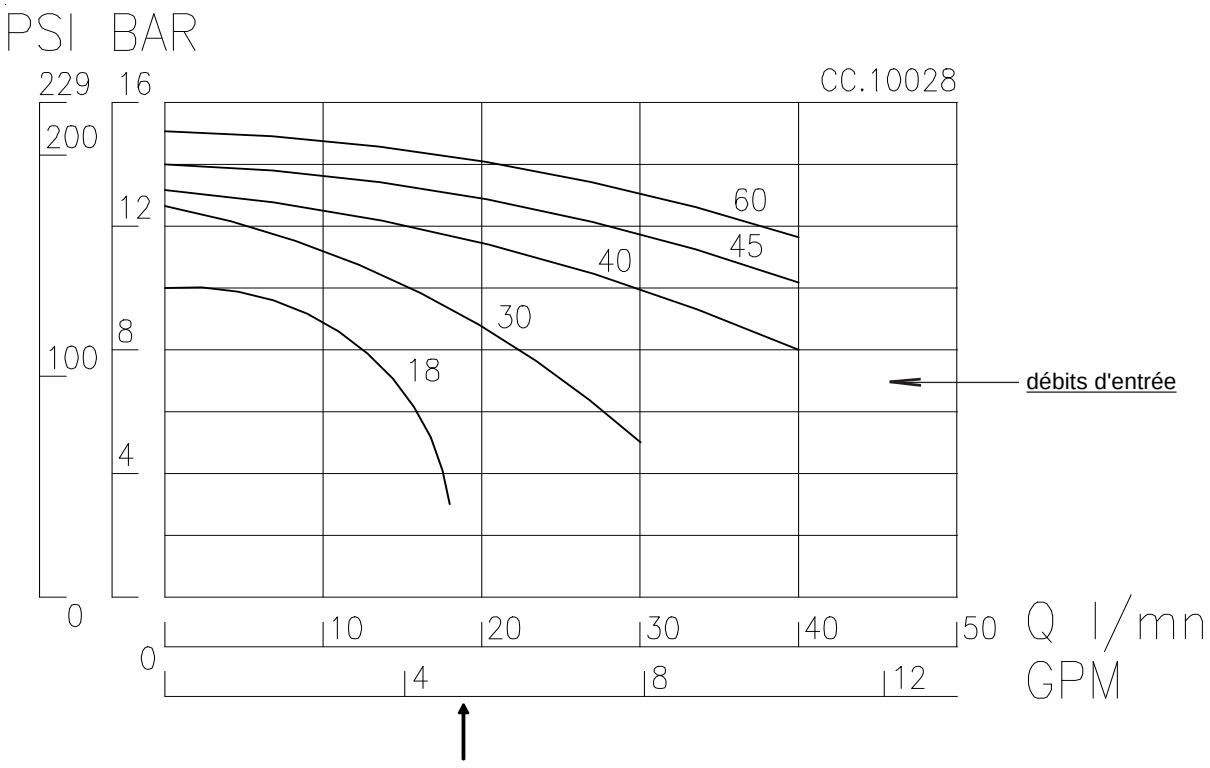


Débits régulés en ③ (Valeurs à ± 10%)

Fluide : huile base minérale ou synthétique ( compatible avec les garnitures de joints ), ayant de bonnes propriétés de lubrification.
Viscosité comprise entre 8 et 450 cSt à la température d'emploi.

Température d'utilisation : - 40°C + 100°C avec joints standards Nitrile.

Mesures effectuées : Température ambiante 22°C +/- 2°C.
Température d'huile à 40°C.
Huile SHELL Tellus T.46 - Viscosité 46 cSt à 40°C.

RECOMMANDATIONS de MONTAGE : Voir **F.T 50 1266** - Page 232 / 00



EDITION 28 / 02 / 2005
V50 | 109 | 00

JTEKT HPI
Tél : 01 49 62 28 00 - Fax : 01 45 76 68 40

# DIVISEURS de DEBIT 50 / 50

## TAILLE 10 - 7/8" 14 UNF

**Pression maximum 250 bar**

**ON= Débit maxi d'entrée 40 l/mn**
**AN= Débit maxi d'entrée 50 l/mn**

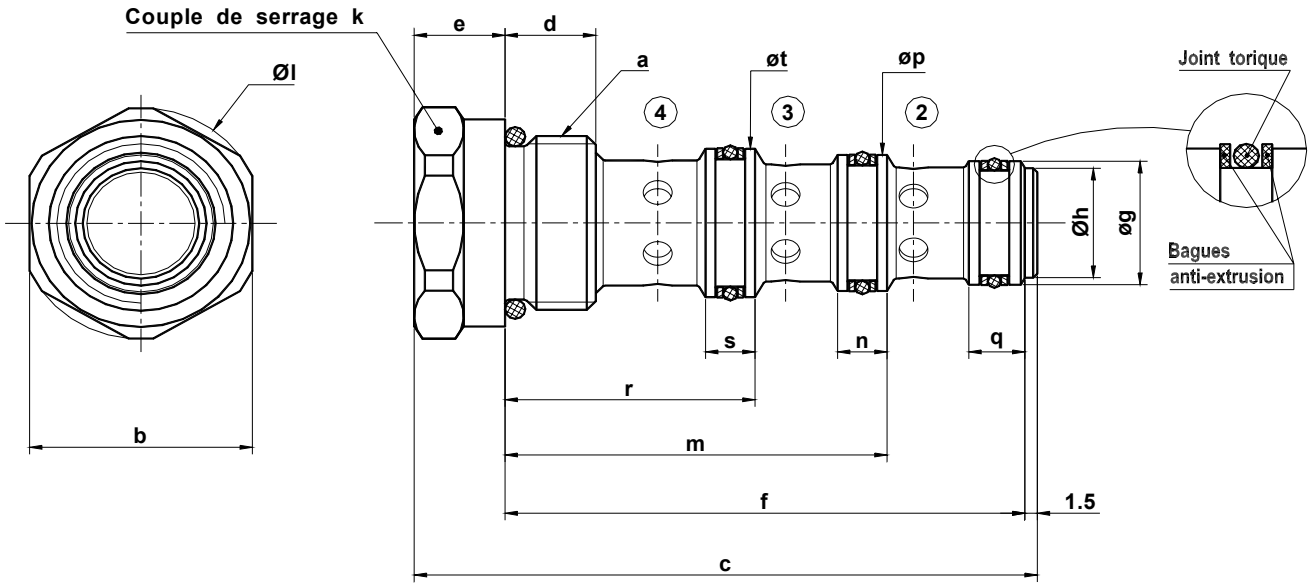


| Désignation | Taille SAE J475 | a Implantation | Entrée Q Maxi l/mn | Pression Max. bar | Cotes | | | | | | | | Poids en Kg |
|---|---|---|---|---|---|---|---|---|---|---|---|---|---|
| | | | | | b | c | d | e | f | g | h | k - couple serrage Nm | |
| CHF 10 E38 T 10 O N | 10 | 7/8" - 14 UNF | 40 | 250 | 27 | 75,5 | 11 | 11 | 63 | 15,8 | 14 | 30 | 0,4 |
| CHF 10 E38 T 10 A N | | | 50 | | l | m | n | p | q | r | s | t | |
| | | | | | 29 | 46,3 | 6 | 17,4 | 6,8 | 30,3 | 6 | 18,98 | |

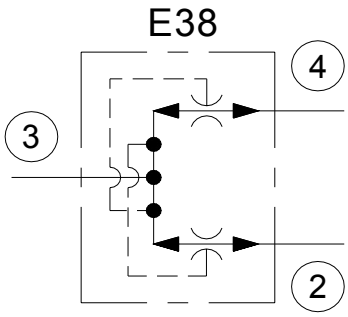


**SUR CONSULTATION**

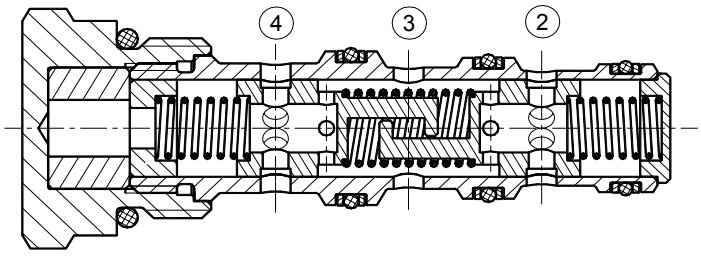


**Caractéristiques:** voir au verso
**Température:** voir au verso
**Filtration:** ISO code 16/13 - Page 231 / 00
**Position montage**: sans restriction
**Cavités:** Page 235/ 00

**Montage sur BAF:** Page
**Montage sur MBS® :** Page 196 / 00

**Collection de joints:** N° 200 569

F.T 50 1167 1/2

JTEKT HPI
Tél : 01 49 62 28 00 - Fax : 01 45 76 68 40

# CARACTERISTIQUES

## DIVISEURS de DEBIT 50 / 50

## Pression Maximum 250 bar

### PERTES DE CHARGES

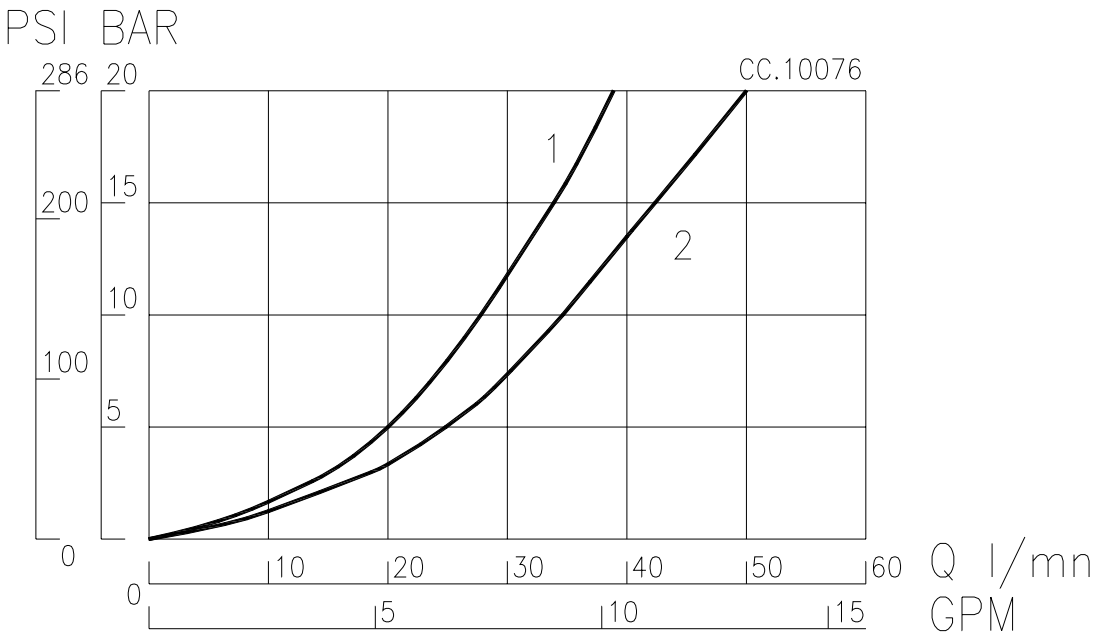


Courbe 1 = CHF 10 E38 T10 O N ③ ⇨ ②
Débit Maxi entrée: 40 l/mn ③ ⇨ ④

Courbe 2 = CHF 10 E38 T10 A N ③ ⇨ ②
Débit Maxi entrée: 50 l/mn ③ ⇨ ④

Fluide : huile base minérale ou synthétique ( compatible avec les garnitures de joints ), ayant de bonnes propriétés de lubrification.
Viscosité comprise entre 8 et 450 cSt à la température d'emploi.

Température d'utilisation : - 40°C + 100°C avec joints standards Nitrile.

Mesures effectuées : Température ambiante 22°C +/- 2°C.
Température d'huile à 40°C.
Huile SHELL Tellus T.46 - Viscosité 46 cSt à 40°C.



EDITION 28 / 02 / 2005
V50 | 111 | 00

JTEKT HPI
Tél : 01 49 62 28 00 - Fax : 01 45 76 68 40

# CARTOUCHES A COMMANDE PROPORTIONNELLE

## SOMMAIRE


| | N° Page |
|---|---|
| AVANT-PROPOS ..... Brochure 01 / 01 F ( extrait ) ..... | 113 / 00 |
| ELECTRO-VALVE à CLAPET ETANCHE à COMMANDE PROPORTIONNELLE .....A103 B203 Normalement Fermée - NF et Normalement Ouvert - NO 2 VOIES | 113 / 01 |
| LIMITEUR de PRESSION PILOTE à COMMANDE PROPORTIONNELLE .....A116 B216 Normalement Ouvert - NO 2 voies | 114 / 00 |
| LIMITEUR de PRESSION à COMMANDE PROPORTIONNELLE .....A216 Normalement Fermé - NF 2 voies | 115 / 01 |
| REDUCTEUR de PRESSION PILOTE à COMMANDE PROPORTIONNELLE .....B118 Normalement Ouvert - NO 3 voies | 116 / 00 |
| ELECTRO-VALVE DOUBLE FONCTION à COMMANDE PROPORTIONNELLE .....B121 Réducteur de Pression et Limiteur de Pression 3 voies | 116 / 02 |
| LIMITEUR de DEBIT COMPENSE à COMMANDE PROPORTIONNELLE .....A121 - A120 Normalement Fermé - NF et Normalement Ouvert - NO 2 voies | 117 / 00 |


... / ...



PUBLISHING 18 / 06 / 2009
V50 | 112 | 00

JTEKT HPI
Tél : 01 49 62 28 00 - Fax : 01 45 76 68 40

# CARTOUCHES A COMMANDE PROPORTIONNELLE

## SOMMAIRE

N° Page

DIVISEUR de DEBIT PROPORTIONNEL COMPENSE avec DEBIT PRIORITAIRE .....B135 - B134 Normalement Fermé - NF et Normalement Ouvert - NO 3 voies — 119 / 00

BOITIER de COMMANDES ELECTRONIQUES - DRIVER — 121 / 00

CONNECTEURS PROGRAMMATEURS ..... — 125 / 00



PUBLISHING 18 / 06 / 2009
V50 | 112 | 01

JTEKT HPI
Tél : 01 49 62 28 00 - Fax : 01 45 76 68 40

# ELECTRO-VALVE à CLAPET ETANCHE à COMMANDE PROPORTIONNELLE - Normalement Fermée NF

## 2 VOIES

**Taille 08 -** 3/4" 16 UNF

CPF 08 **A103** ... ON — sans commande manuelle

CPF 08 **A103** ... AN — avec commande manuelle

Ref. sans bobine: N° **T301298** (2 rainures) N° **T301297** (2 rainures)
N° **T301239** (4 rainures) N° **T301238** (4 rainures)

Ref. avec bobine: N° de l'EV ci-dessus suivi de la désignation de la bobine - voir Codif. ci-dessous

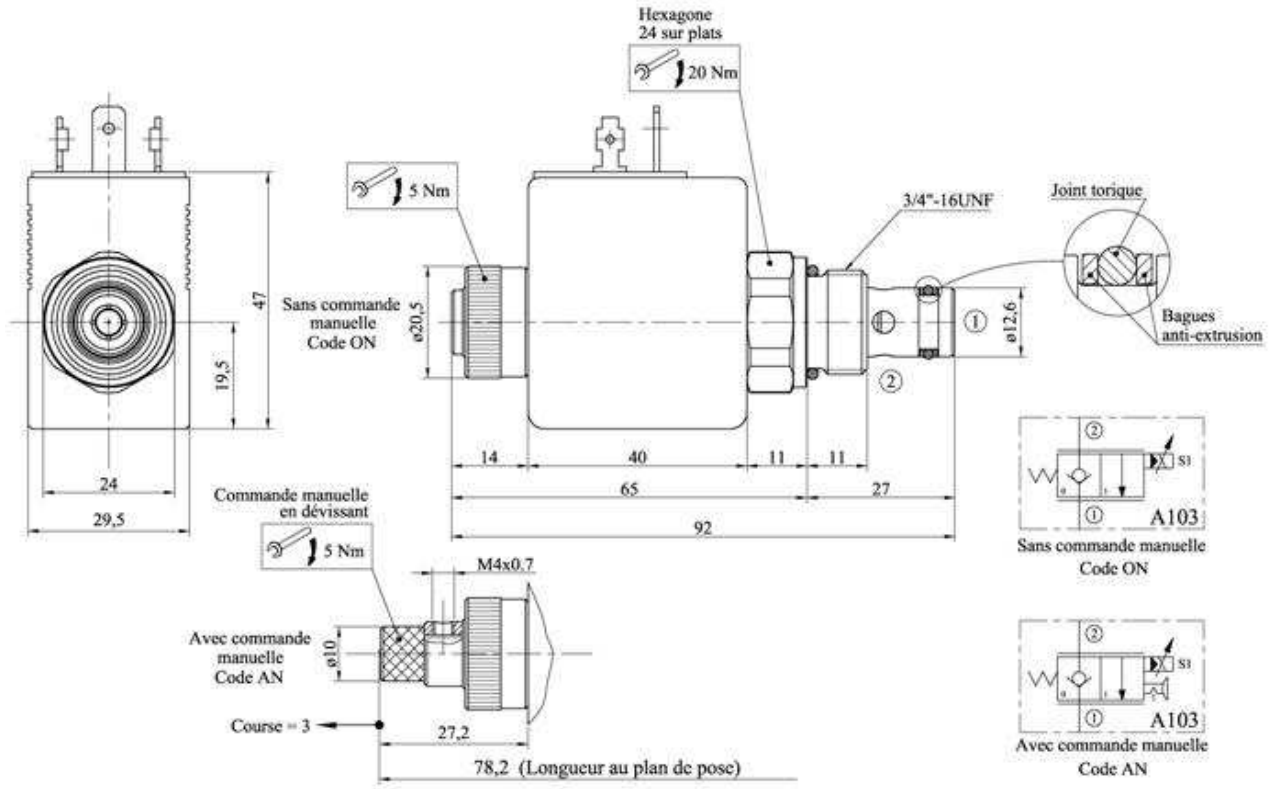


**Description:**

**En position repos**: étanchéité de **2** vers **1**.
Nota: écoulement possible de **1** vers **2** en position bobine excitée.
**En excitation**: écoulement de **2** vers **1** avec ouverture progressive de la section en fonction de l'étanchéité: voir courbes caractéristiques.
Fonctionnement avec **bobine code 8** puissance 30W.

**Codification**

| | | | Bobine | | | | |
|---|---|---|---|---|---|---|---|
| CPF | 08 | **A103** | A | 3 | A | O | N |

**Code taille**
**08**= 3/4" 16UNF

**Code fonction**

**Tensions**
**A** = 12 Volt DC
**B** = 24 Volt DC

**Code bobine**

**Connexion bobine**
**A** = Languettes 6,35 DIN 43650
**D** = Deutsch
**F** = sortie filaire
**J** = AMP Junior

**Cde manuelle**
**O**= sans Cde manuelle
**A=** version en dévissant

**N**= Joints Nitrile - 40° C + 100° C
**V**= Joints Viton - 20° C + 150° C

Caractéristiques techniques

| | |
|---|---|
| Débit maxi | 30 l/mn |
| Pression maxi | 300 bar |
| Bobine code 8 & connections | voir tableau codification ci contre |
| Tension bobine | 12 VDC (A8*) ou 24 VDC (B8*) |
| Puissance bobine | 30 watt |
| Résistance | 5,2 Ω = 12 V 19,9 Ω = 24 V |
| Service | ED 100% |
| Fréquence | 50 à 420 Hz (200 Hz recommandé) |
| Intensité | voir courbes au verso |
| Hysteresis | < 5 % |
| Fuite maxi, position fermée | 0 à 0,3 cm³/min à 200 bar |
| Temperature d'utilisation | -20 °C + 70 °C avec joints std Nitrile |
| Filtration | ISO classe 18/16/13 - Page 231/00 |
| Position de montage | sans restriction |
| Cavité | Taille 08 - 3/4" 16 UNF |
| Collection de joints | N° T200014 |

Fluides : Huile base minérale ou synthétique (compatible avec les garnitures de joints), ayant de bonnes ropriétés de lubrification.
Viscosité comprise entre 8et 450 cSt à la température d'emploi.



EDITION 08 / 04 / 2011
V50 | 113 | 01

JTEKT HPI
Tél : 01 49 62 28 00 - Fax : 01 45 76 68 40

# ELECTRO-VALVE à CLAPET ETANCHE à COMMANDE PROPORTIONNELLE - Normalement Fermée NF

## 2 VOIES

**Taille 08 -** 3/4" 16 UNF

CPF 08 **A103** ... ON
sans commande manuelle

CPF 08 **A103** ... AN
avec commande manuelle

Ref. sans bobine: N° **T301298** (2 rainures) N° **T301297** (2 rainures)

Ref. avec bobine: N° de l'EV ci-dessus suivi de la désignation de la bobine - voir Codif. ci-dessous

**Débit fonction de l'Intensité de la CPF08A103 - 2 rainures @ 46 cSt**

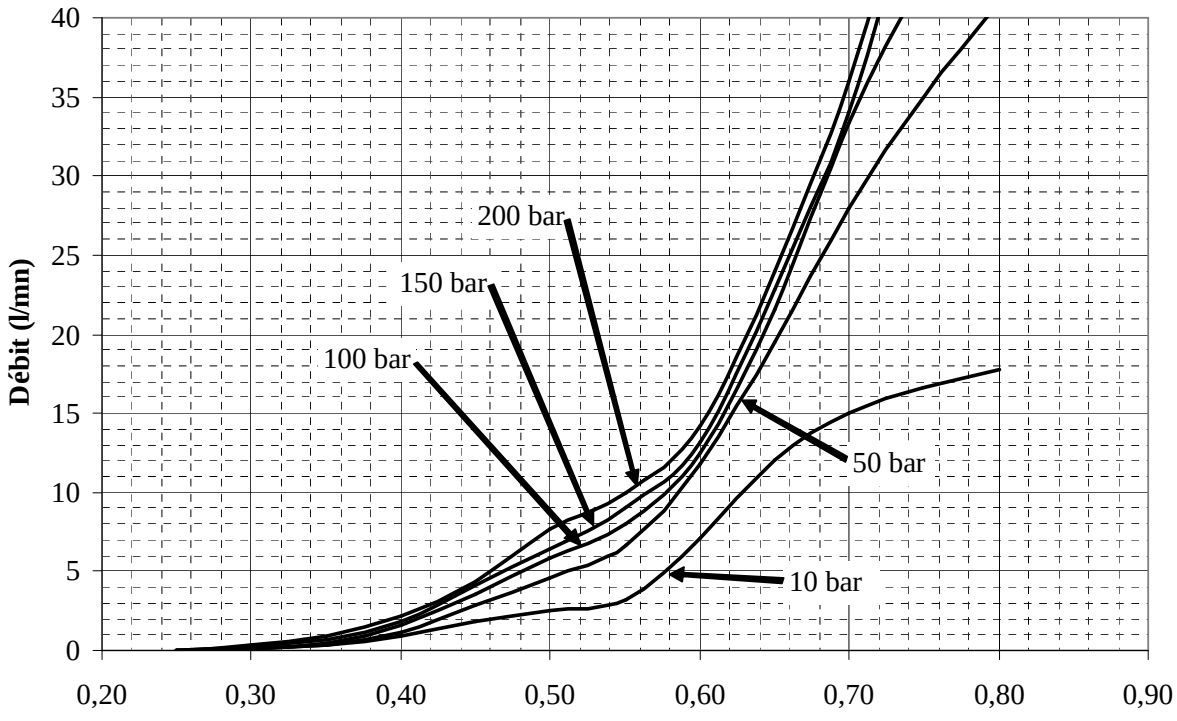


**Perte de charge 2 vers 1 de la CPF08A103 - 2 rainures @ 46 cSt**

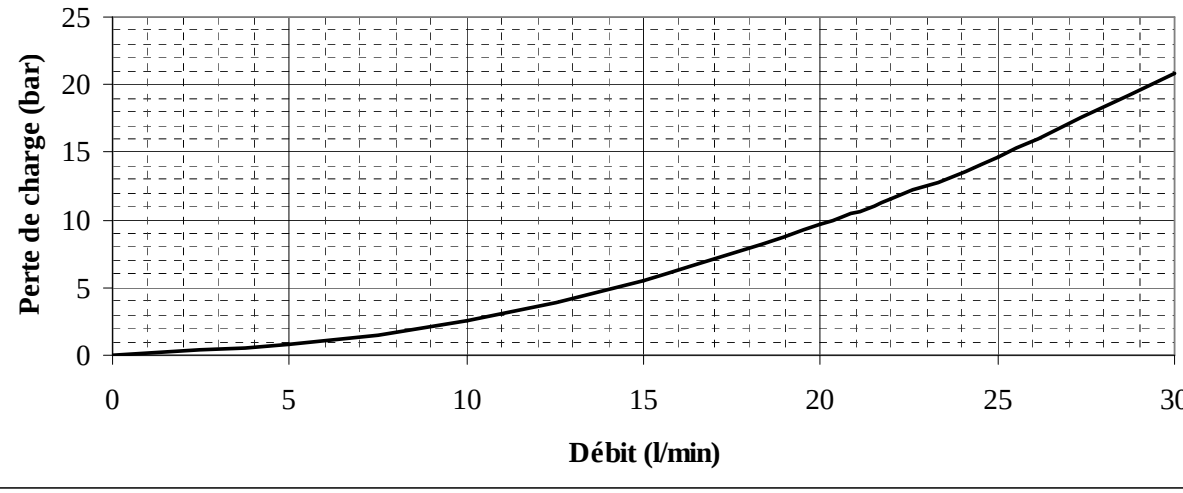


F.T 50 1382 2/3

JTEKT HPI
Tél : 01 49 62 28 00 - Fax : 01 45 76 68 40

# ELECTRO-VALVE à CLAPET ETANCHE à COMMANDE PROPORTIONNELLE - Normalement Fermée NF

## 2 VOIES

**Taille 08 -** 3/4" 16 UNF

CPF 08 **A103** ... ON
sans commande manuelle

CPF 08 **A103** ... AN
avec commande manuelle

Ref. sans bobine: N° **T301239** (4 rainures) N° **T301238** (4 rainures)

Ref. avec bobine: N° de l'EV ci-dessus suivi de la désignation de la bobine - voir Codif. ci-dessous

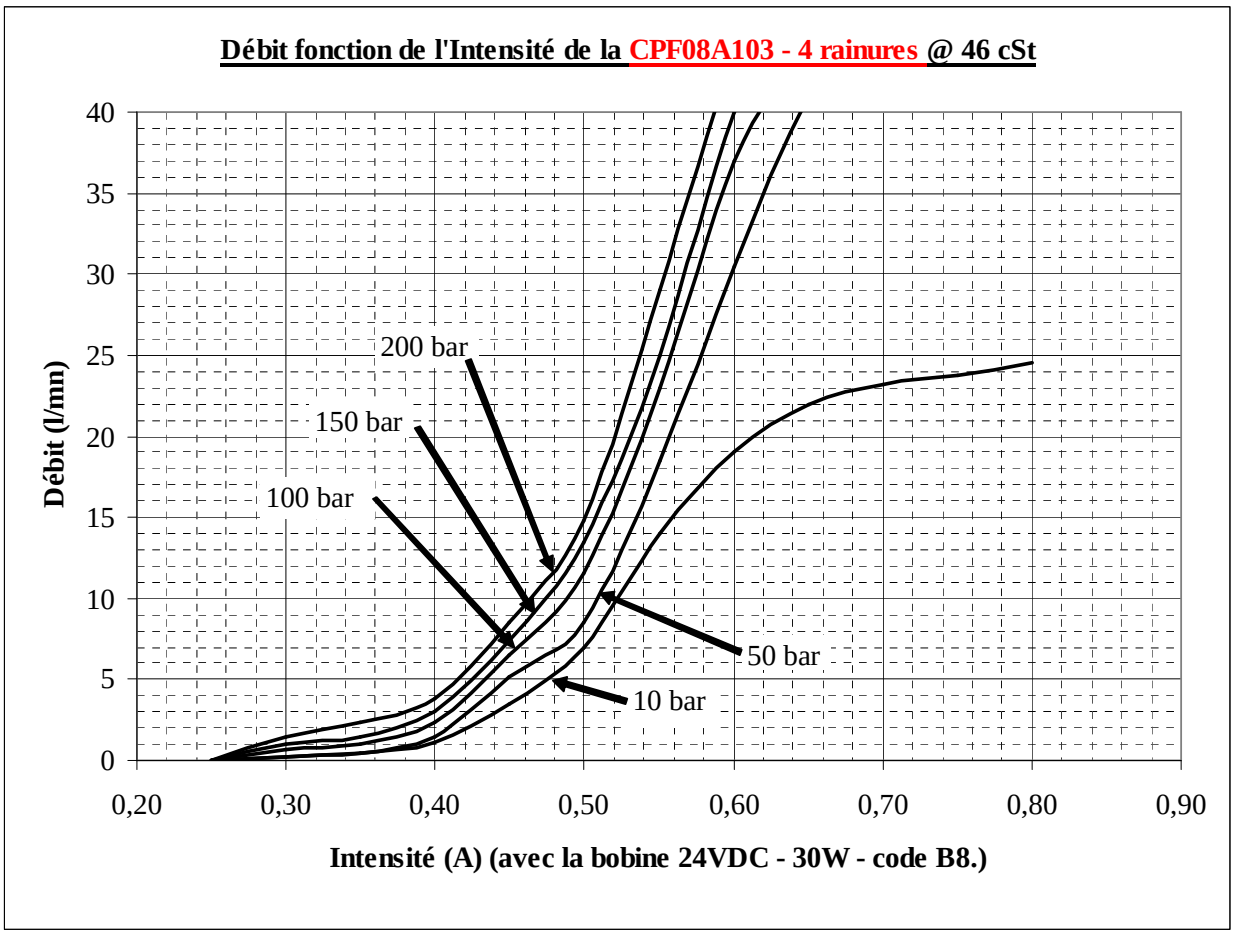


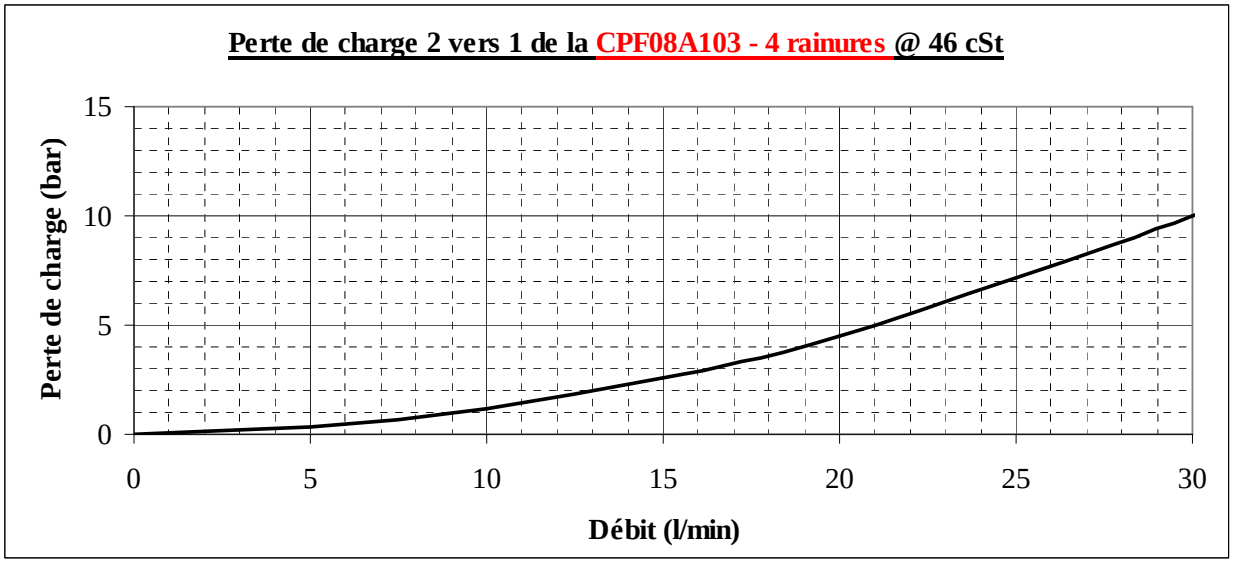


F.T 50 1382 3/3

EDITION 18 / 03 / 2009
V50 | 113 | 03

JTEKT HPI
Tél : 01 49 62 28 00 - Fax : 01 45 76 68 40

# ELECTRO-VALVES à CLAPET ETANCHE à COMMANDE PROPORTIONNELLE

## Normalement Fermée NF
## 2 VOIES

**Taille 08 - 3/4" 16 UNF**

| CPF 08 **A103** ___ ON | CPF 08 **A103** ___ AN |
|---|---|
| Sans commande manuelle | Avec commande manuelle |

**Ref. sans bobine:** N° T301239 N° T301238

**Ref. avec bobine:** N° de l'E.V ci-dessus suivi de la désignation de la bobine - Voir codification ci-dessous

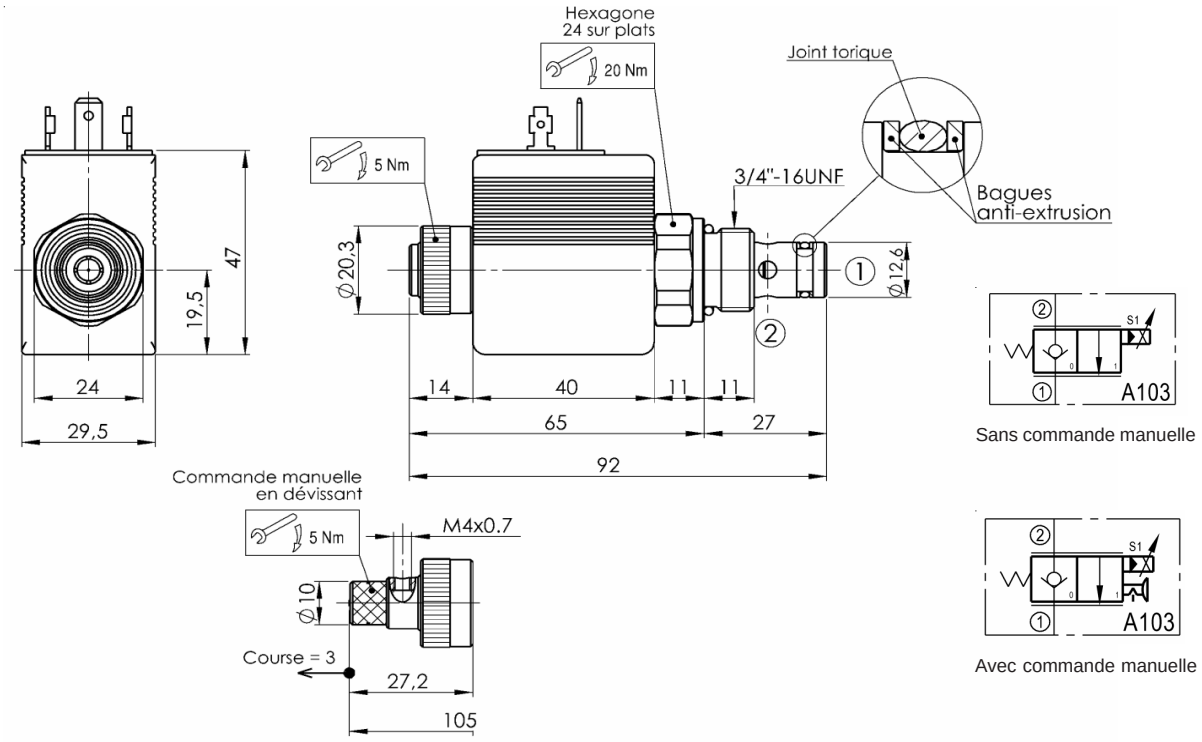


**Description:** En position repos: étanchéité de ② vers ①
En version clapet anti-retour: ① vers ② en position bobine non excitée.
Débit proportionnel à l'intensité de Io à I maxi - Voir courbe CC.10166 au verso.
Version non compensée en pression ② vers ①

**Codification**

| CPF | 08 | A103 | bobine A | 8 | A | O | N |
|---|---|---|---|---|---|---|---|

**Code taille**
**08**= 3/4" 16UNF

**Code fonction**

**Tensions**
**A** = 12 Volt DC
**B** = 24 Volt DC

**Code bobine**

**Connexion**
**A** = lang.6,35 - DIN 43650
**D** = Deutsch
**F** = sortie filaire
**J** = AMP Junior

**Cde manuelle**
**O**= sans Cde
**A**= en dévissant

**N**= Joints Nitrile -40° C + 100° C
**V**= Joints Viton -20° C + 150° C

Caractéristiques Techniques

| | |
|---|---|
| Débit régulé | 0 à 30 l/mn |
| Pression maxi | 250 bar |
| Bobine code 8 & connexions | Voir tableau codification bobines ci-contre |
| Tension | 12 VDC (A8*) ou 24 VDC (B8*) |
| Puissance bobine | 30 watt |
| Résistance | 5,2 Ω = 12 VDC 19,9 Ω = 24 VDC |
| Service | ED 100% |
| Fréquence | 50 à 420 Hz (200 Hz recommandé) |
| Intensité | Voir courbes au verso |
| Hystérésis | < 5% |
| Fuite maxi, position fermée | 0 à 0,3 cm³/mn à 200 bar |
| Température d'utilisation | - 20 °C + 70 °C avec joints standard Nitrile |
| Filtration | ISO classe 18/16/13 - Page 231/00 |
| Position de montage | sans restriction |
| Cavité | Taille 08 - 3/4" 16 UNF - Page 233/00 |
| Collection de joints | N° T200104 |

Fluide : huile base minérale ou synthétique ( compatible avec les garnitures de joints ), ayant de bonnes propriétés de lubrification.
Viscosité comprise entre 8 et 450 cSt à la température d'emploi.



EDITION 18 / 06 / 2009
V50 | 113 | 04

JTEKT HPI
Tél : 01 49 62 28 00 - Fax : 01 45 76 68 40

# ELECTRO-VALVES à CLAPET ETANCHE à COMMANDE PROPORTIONNELLE

## Normalement Fermée NF

## 2 VOIES

**Taille 08 - 3/4" 16 UNF**

| CPF 08 **A103** ___ ON | CPF 08 **A103** ___ AN |
|---|---|
| Sans commande manuelle | Avec commande manuelle |
| **Ref. sans bobine:** N° T301239 | N° T301238 |

**Ref. avec bobine:** N° de l'E.V ci-dessus suivi de la désignation de la bobine - Voir codification ci-dessous

## PERTES de CHARGE

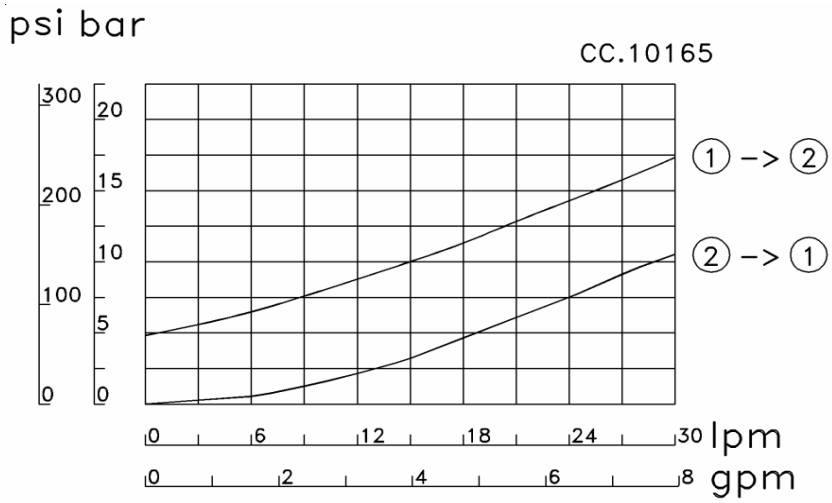


## DEBIT REGULE / INTENSITE pour une pression de 100 bar

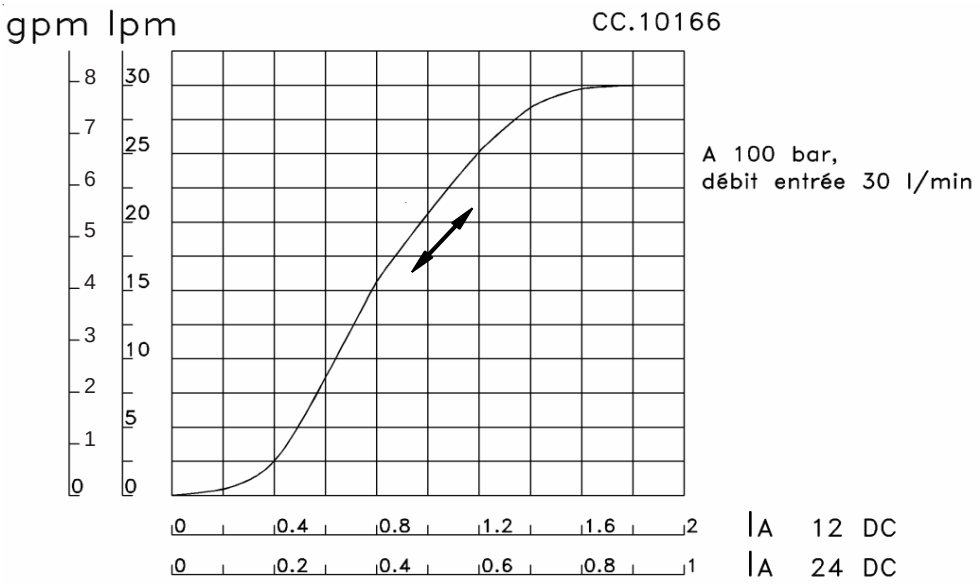


Mesures effectuées : Avec boitier électronique N° 102 179 calé à 200 Hz
Tension d'entrée 24 VDC - Puissance 30 Watt - Résistance 16 Ω
Température ambiante 22 °C +/- 2 °C
Température d'huile à 40 °C
Huile ISO.46 - SHELL Tellus T.46 - Viscosité 46 cSt à 40 °C

Cette électro-valve proportionnelle peut-être utilisée directement avec un courant potentiométrique 12V. 2,5 A (10Ω)
Dans ce cas, l'hystérésis de fonctionnement est important.
Pour obtenir une régulation précise avec un minimum d'hystérésis, employer le boitier électronique UED-M15601 - N° 102179 ( **F.T 50 1174** - Page 121/00)

JTEKT HPI
Tél : 01 49 62 28 00 - Fax : 01 45 76 68 40

# ELECTRO-VALVE à CLAPET ETANCHE à COMMANDE PROPORTIONNELLE NORMALEMENT FERMEE - NF

## 2 VOIES

**Taille 10 -** 7/8" 14 UNF CPF 10 **A103** ... ON - 4 rainures Ref. T301260 - sans commande manuelle

CPF 10 **A103** ... AN - 4 rainures Ref. T301250 - avec commande manuelle

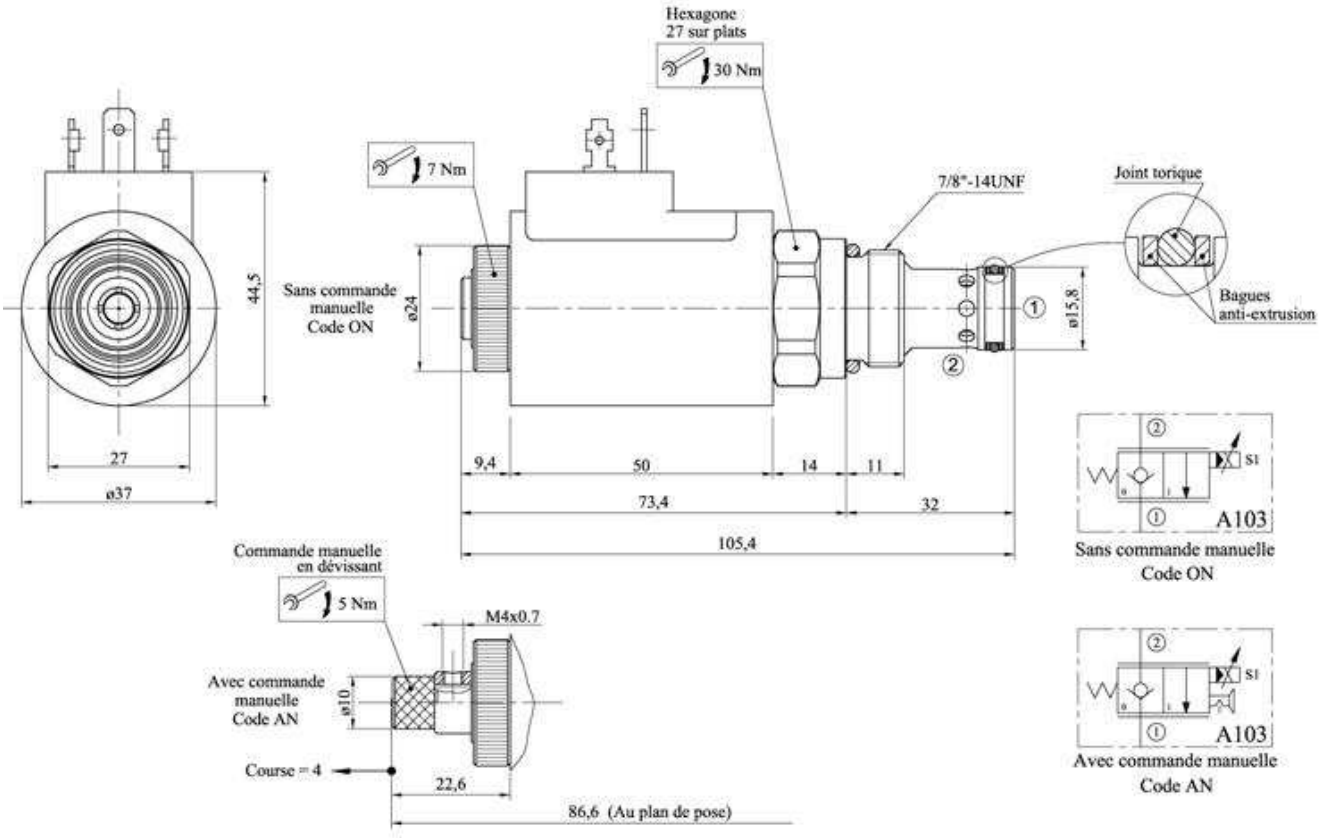


**Description:**

**En position repos**: étanchéité de **2** vers **1**.
Nota: écoulement possible de **1** vers **2** en position bobine excitée.
**En excitation**: écoulement de **2** vers **1** avec ouverture progressive de la section en fonction de l'étanchéité: voir courbes au verso.
Fonctionnement avec **bobine code 3** puissance 26W.

**Codification**

| CPF | 10 | **A103** | A | 3 | A | O | N |
|---|---|---|---|---|---|---|---|
| | | | | | | | |

Bobine

**Code taille**
**10**= 7/8" 14UNF

**Code fonction**

**Tensions**
**A** = 12 Volt DC
**B** = 24 Volt DC

**Code bobine**

**Connexion bobine**
**A** = Languettes 6,35 DIN 43650
**D** = Deutsch
**F** = sortie filaire
**J** = AMP Junior

**Cde manuelle**
**O**= sans Cde manuelle
**A=** version en dévissant

**N**= Joints Nitrile - 40° C + 100° C
**V**= Joints Viton - 20° C + 150° C

Caractéristiques techniques

| | |
|---|---|
| Débit maxi | 60 l/mn |
| Pression maxi | 300 bar |
| Bobine code 3 & connections | voir tableau codification ci contre |
| Tension bobine | 12 VDC (A3*) ou 24 VDC (B3*) |
| Puissance bobine | 26 watt |
| Résistance | 5,5 Ω = 12 V 22,2 Ω = 24 V |
| Service | ED 100% |
| Fréquence | 50 à 420 Hz (200 Hz recommandé) |
| Intensité | voir courbes au verso |
| Hysteresis | < 5 % |
| Fuite maxi, position fermée | 0 à 0,3 cm³/min à 200 bar |
| Temperature d'utilisation | -20 °C + 70 °C avec joints std Nitrile |
| Filtration | ISO classe 18/16/13 - Page 231/00 |
| Position de montage | sans restriction |
| Cavité | Taille 10 - 7/8" 14 UNF |
| Collection de joints | N° T200014 |

Fluides : Huile base minérale ou synthétique (compatible avec les garnitures de joints), ayant de bonnes ropriétés de lubrification.
Viscosité comprise entre 8et 450 cSt à la température d'emploi.



EDITION 08 / 04 / 2011
V50 | 113 | 06

JTEKT HPI
Tél : 01 49 62 28 00 - Fax : 01 45 76 68 40

# ELECTRO-VALVE à CLAPET ETANCHE à COMMANDE PROPORTIONNELLE NORMALEMENT FERMEE - NF

## 2 VOIES

**Taille 10 -** 7/8" 14 UNF CPF 10 **A103** ... ON - 4 rainures Ref. T301260 - sans commande manuelle
CPF 10 **A103** ... AN - 4 rainures Ref. T301250 - avec commande manuelle

**Débit fonction de l'Intensité de la CPF10A103 - 4 rainures @46cSt**

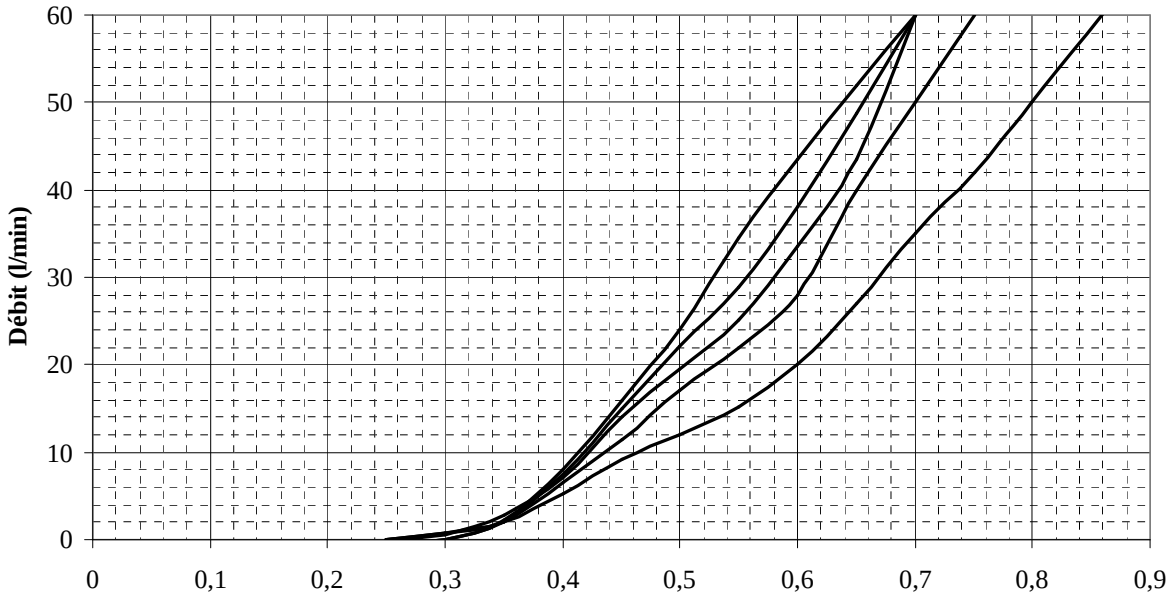


**Perte de charge 2 vers 1 et 1 vers 2 de la CPF10A103 - 4 rainures @ 46 cSt**

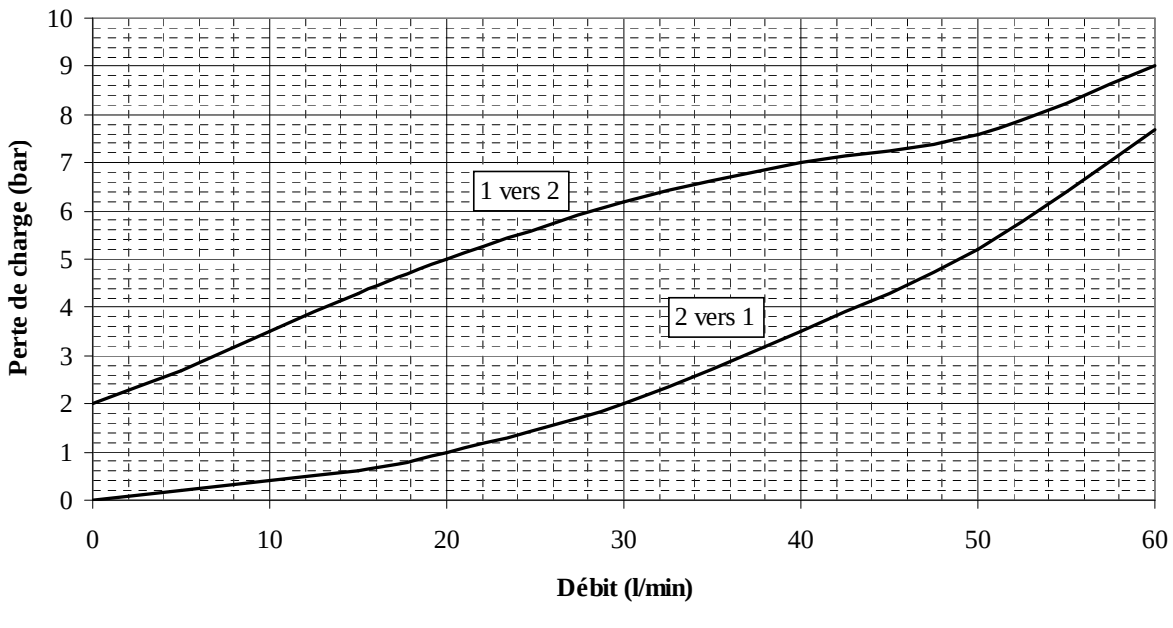


F.T 50 1381 2/2

EDITION 08 / 04 / 2011
V50 | 113 | 07

JTEKT HPI
Tél : 01 49 62 28 00 - Fax : 01 45 76 68 40

# ELECTRO-VALVES à CLAPET ETANCHE à COMMANDE PROPORTIONNELLE

## Normalement Fermée NF

## 2 VOIES

**Taille 10 - 7/8" 14 UNF**

CPF 10 **A103** A3A ON
CPF 10 **A103** B3A ON
Sans commande manuelle

CPF 10 **A103** A3A AN
CPF 10 **A103** B3A AN
Avec commande manuelle

Tension 12 VDC
Tension 24 VDC

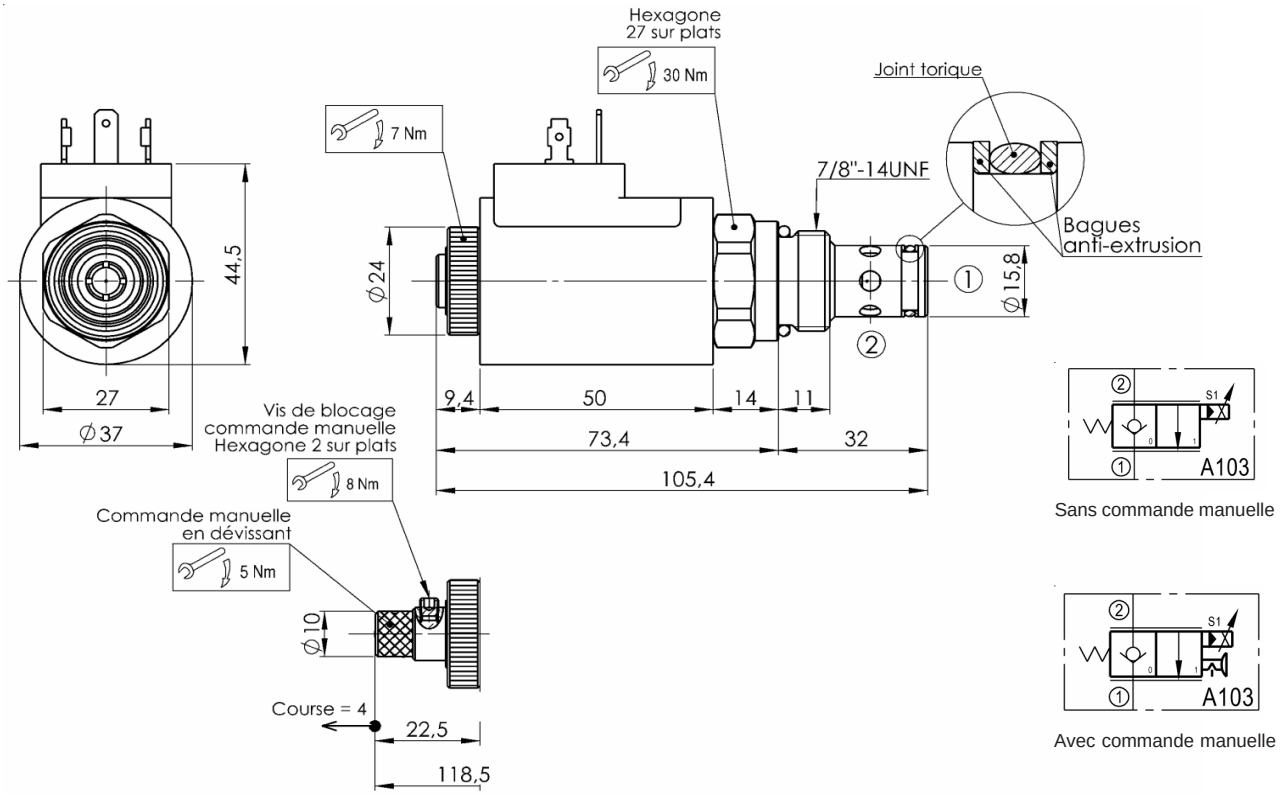


**Description:** En position repos: étanchéité de ② vers ①
En version clapet anti-retour: ① vers ② en position bobine non excitée.
Débit proportionnel à l'intensité de Io à I maxi - Voir courbe CC. 10176 au verso.
Version non compensée en pression ② vers ①

**Codification**

| CPF | 10 | A103 (bobine) | A | 3 | A | O | N |
|---|---|---|---|---|---|---|---|

**Code taille**
**10**= 7/8" 14UNF

**Code fonction**

**Tensions**
**A** = 12 Volt DC
**B** = 24 Volt DC

**Code bobine**

**Connexion**
**A** = lang.6,35 - DIN 43650
**D** = Deutsch
**F** = sortie filaire
**J** = AMP Junior

**Cde manuelle**
**O**= sans Cde
**A**= en dévissant

**N**= Joints Nitrile -40° C + 100° C
**V**= Joints Viton -20° C + 150° C

Caractéristiques Techniques

| | |
|---|---|
| Débit régulé | 0 à 30 l/mn |
| Pression maxi | 250 bar |
| Bobine code 8 & connexions | Voir tableau codification bobines ci-contre |
| Tension | 12 VDC (A3*) ou 24 VDC (B3*) |
| Puissance bobine | 26 watt |
| Résistance | 5,5 Ω = 12 VDC 22,2 Ω = 24 VDC |
| Service | ED 100% |
| Fréquence | 50 à 420 Hz (200 Hz recommandé) |
| Intensité | Voir courbes au verso |
| Hystérésis | < 5% |
| Fuite maxi, position fermée | < 200 cm³/mn à 200 bar |
| Température d'utilisation | - 20 °C + 70 °C avec joints standard Nitrile |
| Filtration | ISO classe 18/16/13 - Page 231/00 |
| Position de montage | sans restriction |
| Cavité | Taille 10 - 7/8" 14 UNF - Page 233/00 |
| Collection de joints | N° T200014 |

Fluide : huile base minérale ou synthétique ( compatible avec les garnitures de joints ), ayant de bonnes propriétés de lubrification.
Viscosité comprise entre 8 et 450 cSt à la température d'emploi.



EDITION 18 / 06 / 2009
V50 | 113 | 08

JTEKT HPI
Tél : 01 49 62 28 00 - Fax : 01 45 76 68 40

# ELECTRO-VALVES à CLAPET ETANCHE à COMMANDE PROPORTIONNELLE

## Normalement Fermée NF

## 2 VOIES

**Taille 10 - 7/8" 14 UNF**

| | | |
|---|---|---|
| CPF 10 **A103** A3A ON | CPF 10 **A103** A3A AN | Tension 12 VDC |
| CPF 10 **A103** B3A ON | CPF 10 **A103** B3A AN | Tension 24 VDC |
| Sans commande manuelle | avec commande manuelle | |

## PERTES de CHARGE

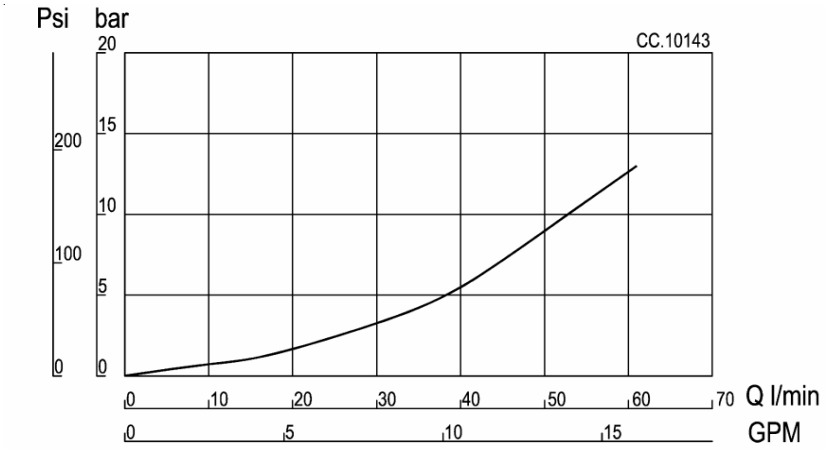


## DEBIT REGULE / INTENSITE

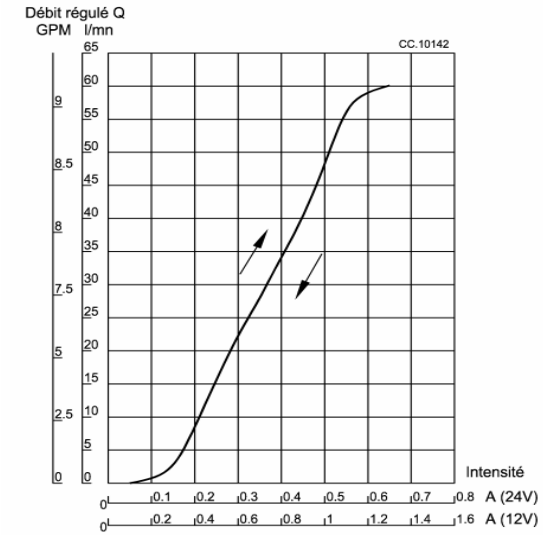


Mesures effectuées : Avec boitier électronique N° 102 179 calé à 200 Hz
Tension d'entrée 24 VDC - Puissance 30 Watt - Résistance 16 Ω
Température ambiante 22 °C +/- 2 °C
Température d'huile à 40 °C
Huile ISO.46 - SHELL Tellus T.46 - Viscosité 46 cSt à 40 °C

Cette électro-valve proportionnelle peut-être utilisée directement avec un courant potentiométrique 12V. 2,5 A (10Ω)
Dans ce cas, l'hystérésis de fonctionnement est important.
Pour obtenir une régulation précise avec un minimum d'hystérésis, employer le boitier électronique UED-M15601 - N° 102179 ( **F.T 50 1174** - Page 121/00)

JTEKT HPI
Tél : (33) 1 49 62 28 00 - Fax :(33) 1 45 76 68 40

# ELECTRO-VALVE à CLAPET ETANCHE REGULATEUR de DEBIT COMPENSE COMMANDE PROPORTIONNELLE Normalement Fermée

## Stacker Lowering Valve

**Taillee 10 -** 7/8" 14 UNF
**2 voies**
**Cavité 3 voies**

| | | |
|---|---|---|
| CPF 10 **B203** ...ON-1 (17 l/min) | ref.: **T301312** | sans commande manuelle |
| CPF 10 **B203** ...ON-2 (35 l/min) | ref.: **T301313** | sans commande manuelle |
| CPF 10 **B203** ...AN-1 (17 l/min) | ref.: **T301314** | avec commande manuelle |
| CPF 10 **B203** ...AN-2 (35 l/min) | ref.: **T301315** | avec commande manuelle |

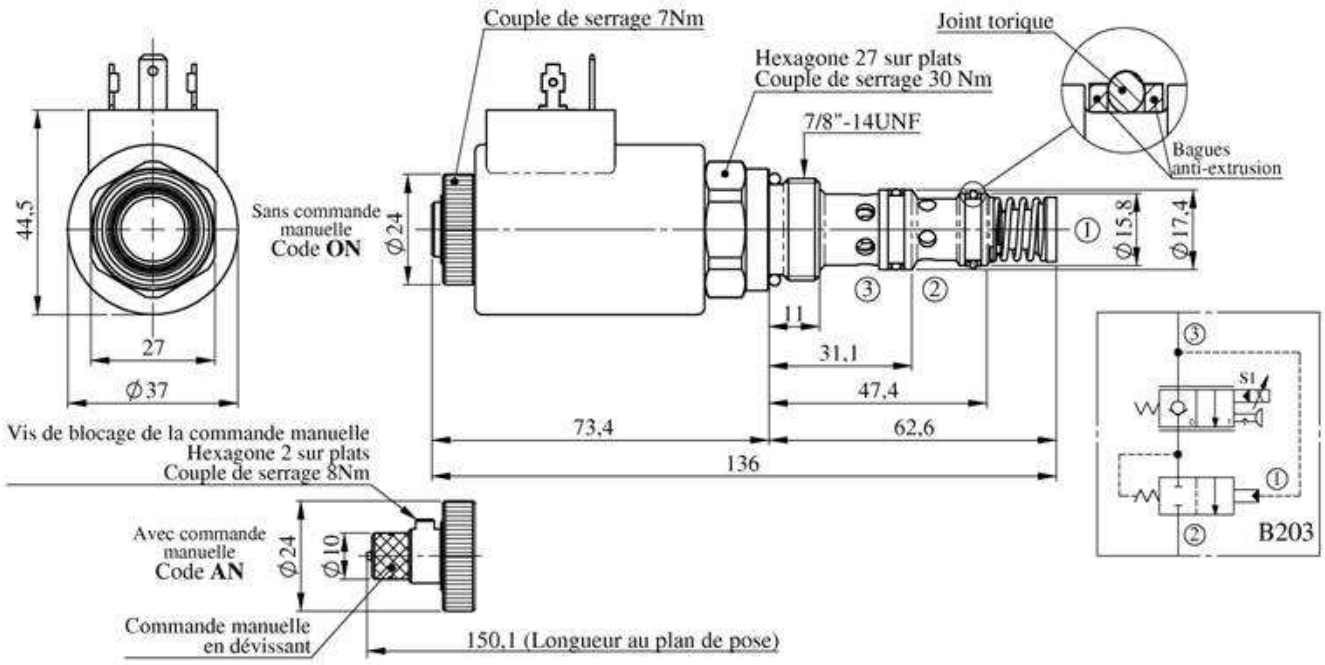


**Description:**

**Au repos bobine non excitée**: étanchéité de **3** verso **2,** retenue en charge en **3**.
**Bobine excitée** : écoulement de **3** vers **2** avec ouverture progressive de la section proportionnellement à l'intensité de commande (voir courbes caractéristiques). Le débit de **3** vers **2** est régulé avec compensation de pression proportionnellement à l'intensité de commande (indépendant de la charge en **3**).

Fonctionnement avec **bobine code 3** puissance 26W.

**Codification**

bobine

| CPF | 10 | B203 | A | 3 | A | O | N |
|---|---|---|---|---|---|---|---|

**Code taille**
**10**= 7/8" 14UNF

**Code fonction**

**Tensions**
**A** = 12 Volt DC
**B** = 24 Volt DC

**Code bobine**

**Cde manuelle**
**0**= sans Cde manuelle
**A**= version en dévissant

**Connexion bobine**
**A** = Languettes 6,35 DIN 43650
**D** = Deutsch
**F** = sortie filaire
**J** = AMP Junior

**N**= Joints Nitrile - 40° C + 100° C
**V**= Joints Viton - 20° C + 150° C

Caracteristiques techniques

| | |
|---|---|
| Débit maxi | 35 l/min |
| Pression maxi | 300 bar |
| Bobine code 3 & connections | voir tableau codification ci-contre |
| Tension bobine | 12 VDC (A3*) ou 24 VDC (B3*) |
| Puissance bobine | 26 watt |
| Résistance | 5,2 Ω = 12 V 22,2 Ω = 24 V |
| Service | ED 100% |
| Fréquence | 50 à 420Hz *(200 Hz recommendé)* |
| Intyensité | voir courbes au verso |
| Hystérésis | < 5 % |
| Fuite maxi, position fermée | 0 à 0,3 cm³/min à 200 bar |
| Température d'utilisation | -20°C +70°C avec joints standard Nitrile |
| Filtration | ISO classe 18/16/13 - Page 231/00 |
| Position de montage | sans restriction |
| Cavité | Taille 10 - 7/8" 14 UNF |
| Collection de joints | N° T200561 |

Fluides : Huile base minérale ou synthétique (compatible avec les garnitures de joints), ayant de bonnes ropriétés de lubrification.
Viscosité comprise entre 8et 450 cSt à la température d'emploi.

F.T 50 1385 1/2

EDITION 08 / 04 / 2011
V50 | 113 | 10

Tél : (33) 1 49 62 28 00 - Fax :(33) 1 45 76 68 40

# ELECTRO-VALVE à CLAPET ETANCHE REGULATEUR de DEBIT COMPENSE COMMANDE PROPORTIONNELLE Normalement Fermée

## Stacker Lowering Valve

| | | | |
|---|---|---|---|
| **Taillee 10 -** 7/8" 14 UNF | CPF 10 **B203** ...ON-1 (17 l/min) | ref.: **T301312** | sans commande manuelle |
| | CPF 10 **B203** ...ON-2 (35 l/min) | ref.: **T301313** | sans commande manuelle |
| **2 voies** | CPF 10 **B203** ...AN-1 (17 l/min) | ref.: **T301314** | avec commande manuelle |
| **Cavité 3 voies** | CPF 10 **B203** ...AN-2 (35 l/min) | ref.: **T301315** | avec commande manuelle |

**Débit fonction de la pression de la CPF10B203 17 l/min @ 46 cSt à iso intensité**

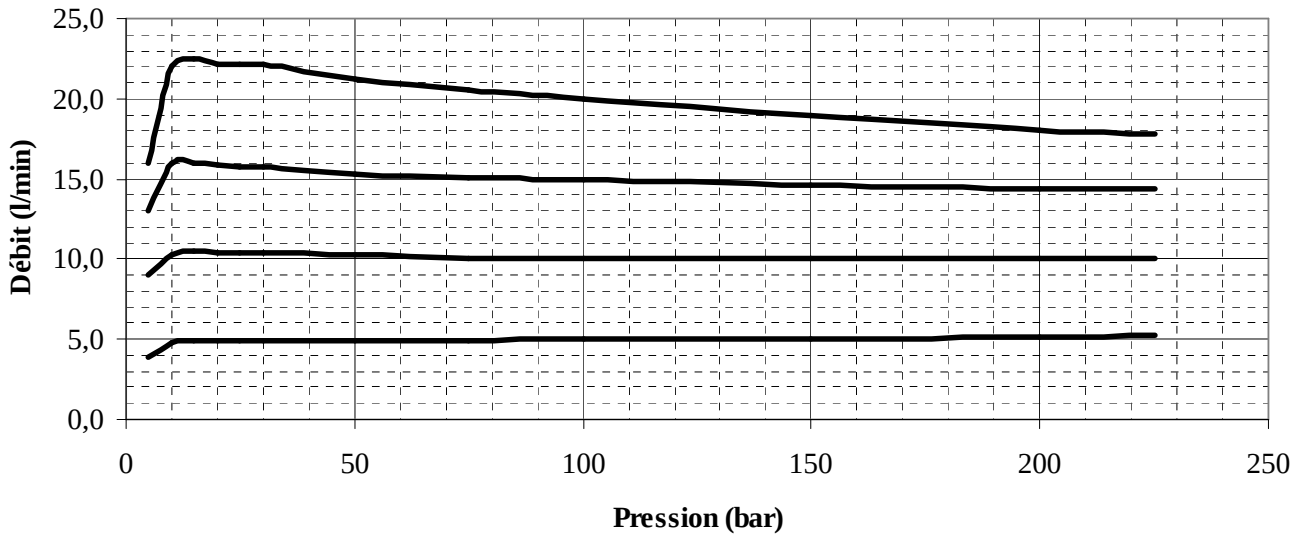


**Débit fonction de la pression de la CPF10B203 35 l/min @ 46 cSt à iso intensité**

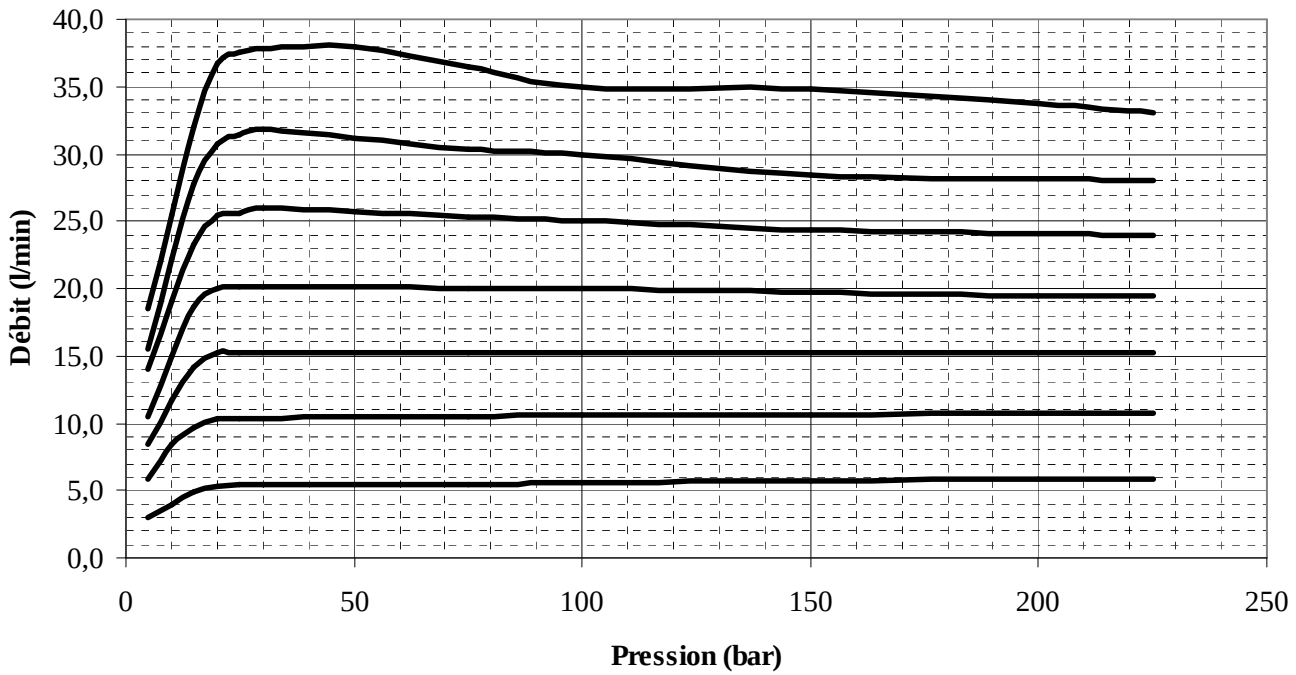

JTEKT HPI
Tél :01 49 62 28 00 - Fax : 01 45 76 68 40

# LIMITEUR DE PRESSION PILOTE A COMMANDE PROPORTIONNELLE

## Normalement Ouvert NO

## 2 VOIES

**Taille 10 - 7/8" 14 UNF** CPP 10 **A116** ___ BN Avec commande manuelle

**Ref. sans bobine:** **N° T301089**

**Ref. avec bobine:** N° T301089 suivi de la désignation de la bobine - Voir codification ci-dessous

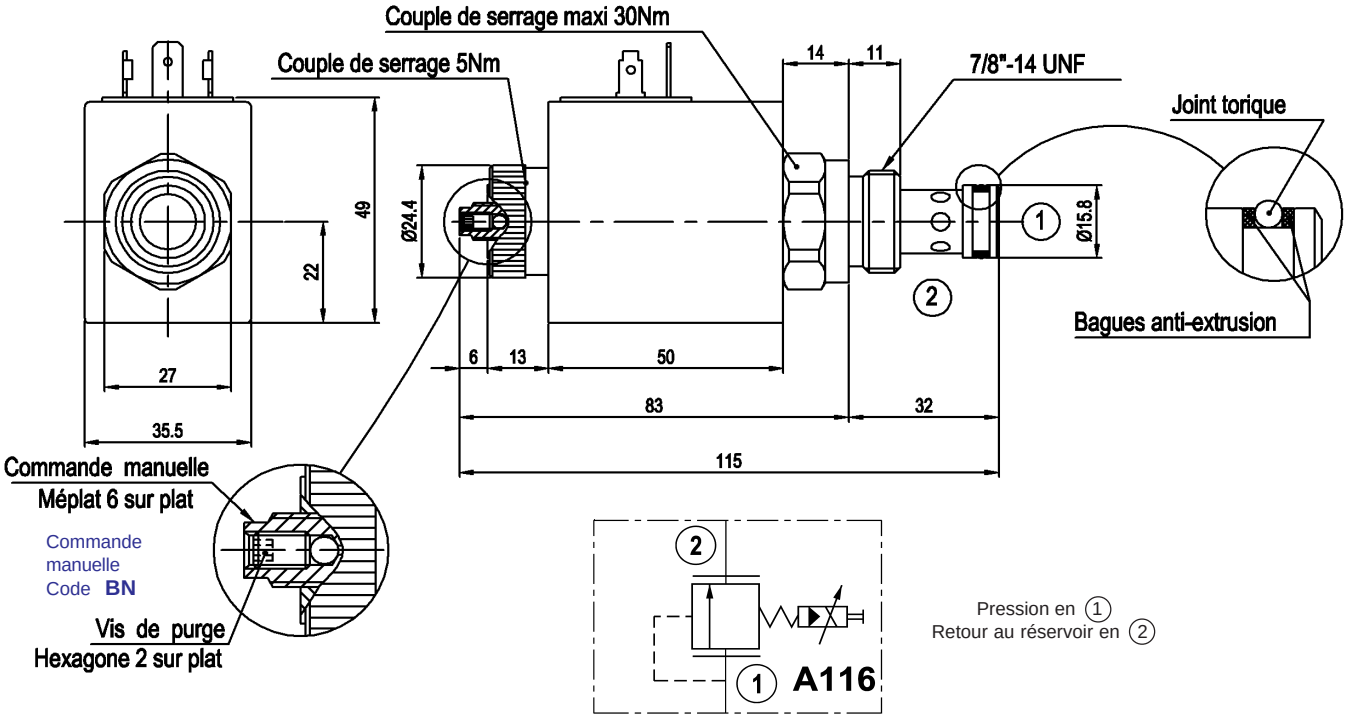


**Description:** Non excité ① vers ②
Ce limiteur de pression à commande proportionnelle compensé est en position ouverte NO.
La pression augmente proportionnellement à l'intensité.

**Codification**

| CPP | 10 | A116 | A (bobine) | 5 (bobine) | A (bobine) | B | N |
|---|---|---|---|---|---|---|---|

**Code taille**
**10**= 7/8" 14UNF

**Code fonction**

**Tensions**
**A** = 12 Volt DC
**B** = 24 Volt DC

**Code bobine**

**Cde manuelle**
**O**= sans Cde
**B**= en vissant

**Connexion**
**A** = lang.6,35 - DIN 43650
**D** = Deutsch
**F** = sortie filaire
**J** = AMP Junior

**N**= Joints Nitrile -40° C + 100° C
**V**= Joints Viton -20° C + 150° C

Caractéristiques Techniques

| | |
|---|---|
| Débit maxi entrée | 60 l/mn |
| Débit mini entrée | 5 l/mn |
| Pression variable | 10 à 275 bar |
| Bobine code 5 & connexions | Voir tableau codification ci-contre |
| Tension | 12 VDC (A5*) ou 24 VDC (B5*) |
| Puissance bobine | 30 watt |
| Résistance | 4 Ω = 12 V 16 Ω = 24 V |
| Service | ED 100% |
| Fréquence | 50 à 420 Hz (200 Hz recommandé) |
| Intensité | voir courbe au verso |
| Hystérésis | < 4 % |
| Fuite maxi, position fermée | < 100 cm³/mn à 200 bar |
| Température d'utilisation | - 20 °C + 70 °C avec joints standard Nitrile |
| Filtration | ISO classe 18/16/13 - Page 231/00 |
| Position de montage | sans restriction |
| Cavité | Taille 10 - 7/8" 14 UNF - Page 233/00 |
| Collection de joints | N° T200014 |

Fluide : huile base minérale ou synthétique ( compatible avec les garnitures de joints ), ayant de bonnes propriétés de lubrification.
Viscosité comprise entre 8 et 450 cSt à la température d'emploi.



EDITION 18 / 06 / 2009
V50 | 114 | 00

JTEKT HPI
Tél : 01 49 62 28 00 - Fax : 01 45 76 68 40

# LIMITEUR DE PRESSION PILOTE A COMMANDE PROPORTIONNELLE

## Normalement Ouvert NO

## 2 VOIES

**Taille 10 - 7/8" 14 UNF** CPP 10 **A116** ___ BN Avec commande manuelle

**Ref. sans bobine:** **N° T301089**

**Ref. avec bobine:** N° T301089 suivi de la désignation de la bobine - Voir codification ci-dessous

## VARIATION DE PRESSION EN FONCTION DU DEBIT

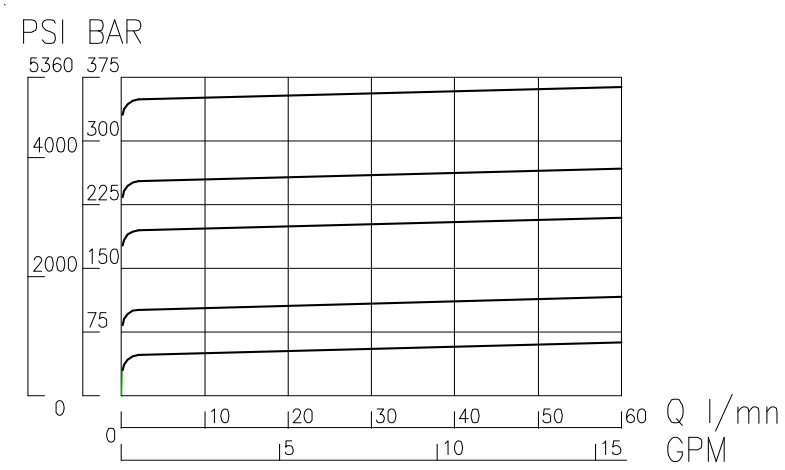


## PRESSION / INTENSITE

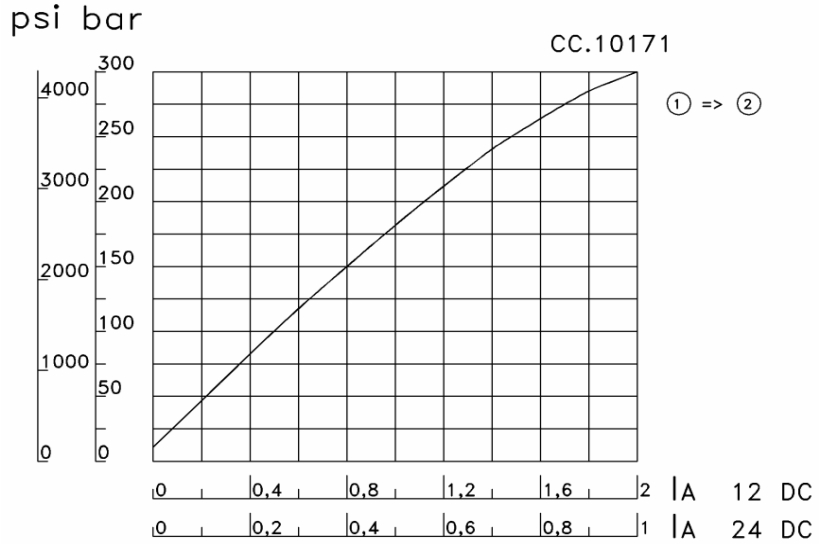


Mesures effectuées : Avec boitier électronique N° 102 179 calé à 200 Hz
Tension d'entrée 24 VDC - Puissance 30 Watt - Résistance 16 Ω
Température ambiante 22 °C +/- 2 °C
Température d'huile à 40 °C
Huile ISO.46 - SHELL Tellus T.46 - Viscosité 46 cSt à 40 °C

Ce limiteur de pression proportionnel peut-être utilisé directement avec un courant potentiométrique 12V. 2,5 A (10Ω)
Dans ce cas, l'hystérésis de fonctionnement est important.
Pour obtenir une régulation précise avec un minimum d'hystérésis, employer le boitier électronique UED-M15601 - N° 102179 ( **F.T 50 1174** - Page 121/00)



EDITION 18 / 06 / 2009
V50 | 115 | 00

JTEKT HPI
Tél : 01 49 62 28 00 - Fax : 01 45 76 68 40

# LIMITEUR de PRESSION à COMMANDE PROPORTIONNELLE NORMALEMENT FERME - NF

**Taille 10 -** 7/8" 14 UNF

CPP 10 **A216** ... AN Ref. T301281-P...[1] (280 bar maxi [2])
CPP 10 **A216** ... BN Ref. T301301-P...[1] (140 bar maxi [2])
CPP 10 **A216** ... CN Ref. T301302-P...[1] (70 bar maxi [2])
avec réglage manuel de la pression maxi

**Nota (1)**: pression de tarage en début d'ouverture à précisr pour un réglage usine.
(ex. T301294-P210 = A216 avec tarage 280 bar maxi possible et réglage usine en tarage maxi 210 bar début d'ouverture).
**Nota(2)**: les valeurs de tarage maxi s'entendent en plein débit à 30 l/min, commande de réglage manuel vissée en butée.

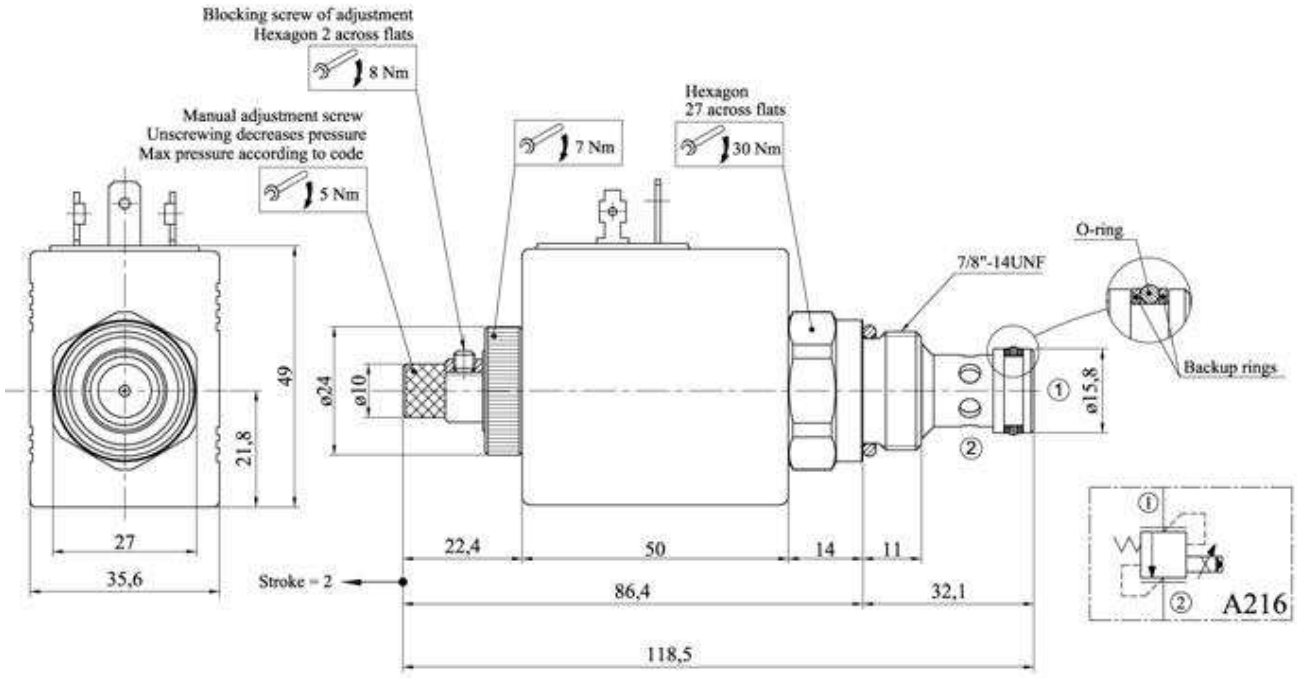


**Description:**

**Non excité**: fonction limiteur de pression piloté de **1** vers **2** pression de tarage fonction du réglage manuel

**En excitation**: diminution proportionnelle de la pression avec l'augmentation de l'intensité (voir courbes).
Fonctionnement avec **bobine code 5** puissance 35W.

**Codification**

bobine

| CPP | 10 | A216 | A | 3 | A | A | N |
|---|---|---|---|---|---|---|---|

**Code taille**
**10**= 7/8" 14UNF

**Code fonction**

**Tensions**
**A** = 12 Volt DC
**B** = 24 Volt DC

**Code bobine**

**Pression tarage**
**A**= 280 bar maxi à 30 l/min
**B=** 140 bar maxi à 30 l/min
**C=** 70 bar maxi à 30 l/min

**Connexion bobine**
**A** = Languettes 6,35 DIN 43650
**B** = Kostal
**D** = Deutsch
**F** = sortie filaire
**J** = AMP Junior

**N**= Joints Nitrile - 40° C + 100° C
**V**= Joints Viton - 20° C + 150° C

Caractéristiques techniques

| | |
|---|---|
| Débit maxi | 60 l/mn |
| Pression maxi | réglage de 280 bar à 15 bar |
| Bobine code 5 & connections | voir tableau codification ci contre |
| Tension bobine | 12 VDC (A5*) ou 24 VDC (B5*) |
| Puissance bobine | 35 watt |
| Résistance | 4 Ω = 12 V 16 Ω = 24 V |
| Service | ED 100% |
| Fréquence | 50 à 420 Hz (200 Hz recommandé) |
| Intensité | voir courbes au verso |
| Hystérésis | < 5 % |
| Fuite maxi, position fermée | < 200 cm³/min à 200 bar |
| Temperature d'utilisation | -20 °C + 70 °C avec joints std Nitrile |
| Filtration | ISO classe 18/16/13 - Page 231/00 |
| Position de montage | sans restriction |
| Cavité | Taille 10 - 7/8" 14 UNF |
| Collection de joints | N° T200014 |

Fluides : Huile base minérale ou synthétique (compatible avec les garnitures de joints), ayant de bonnes ropriétés de lubrification.
Viscosité comprise entre 8et 450 cSt à la température d'emploi.

F.T 50 1388 1/2

EDITION 08 / 04 / 2011
V50 | 115 | 01

JTEKT HPI
Tél : 01 49 62 28 00 - Fax : 01 45 76 68 40

# LIMITEUR de PRESSION à COMMANDE PROPORTIONNELLE NORMALEMENT FERME - NF

**Taille 10 -** 7/8" 14 UNF

CPP 10 **A216** ... AN Ref. T301281-P...[1] (280 bar maxi [2])
CPP 10 **A216** ... BN Ref. T301301-P...[1] (140 bar maxi [2])
CPP 10 **A216** ... CN Ref. T301302-P...[1] (70 bar maxi [2])
avec réglage manuel de la pression maxi

**Nota (1)**: pression de tarage en début d'ouverture à précisr pour un réglage usine.
(ex. T301294-P210 = A216 avec tarage 280 bar maxi possible et réglage usine en tarage maxi 210 bar début d'ouverture).
**Nota(2)**: les valeurs de tarage maxi s'entendent en plein débit à 30 l/min, commande de réglage manuel vissée en butée.

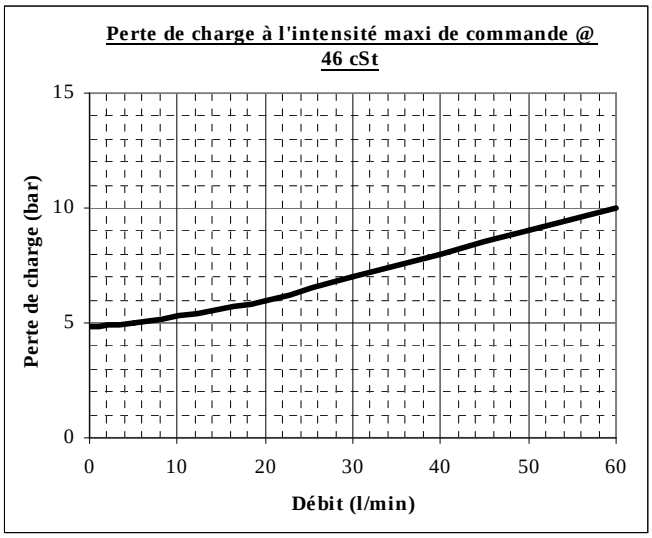


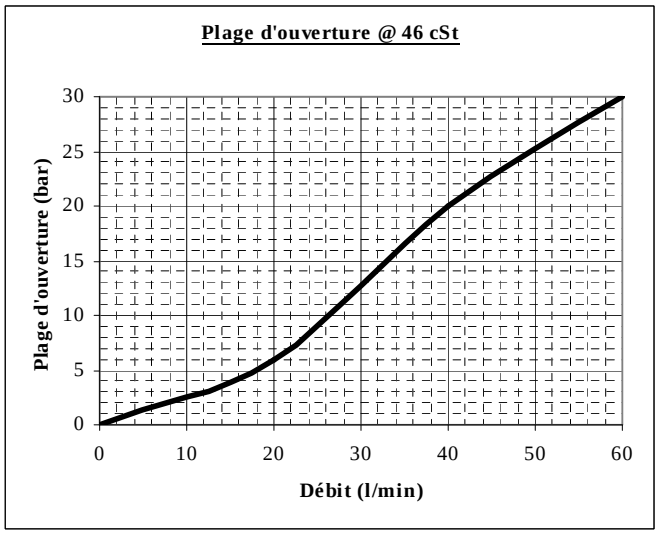


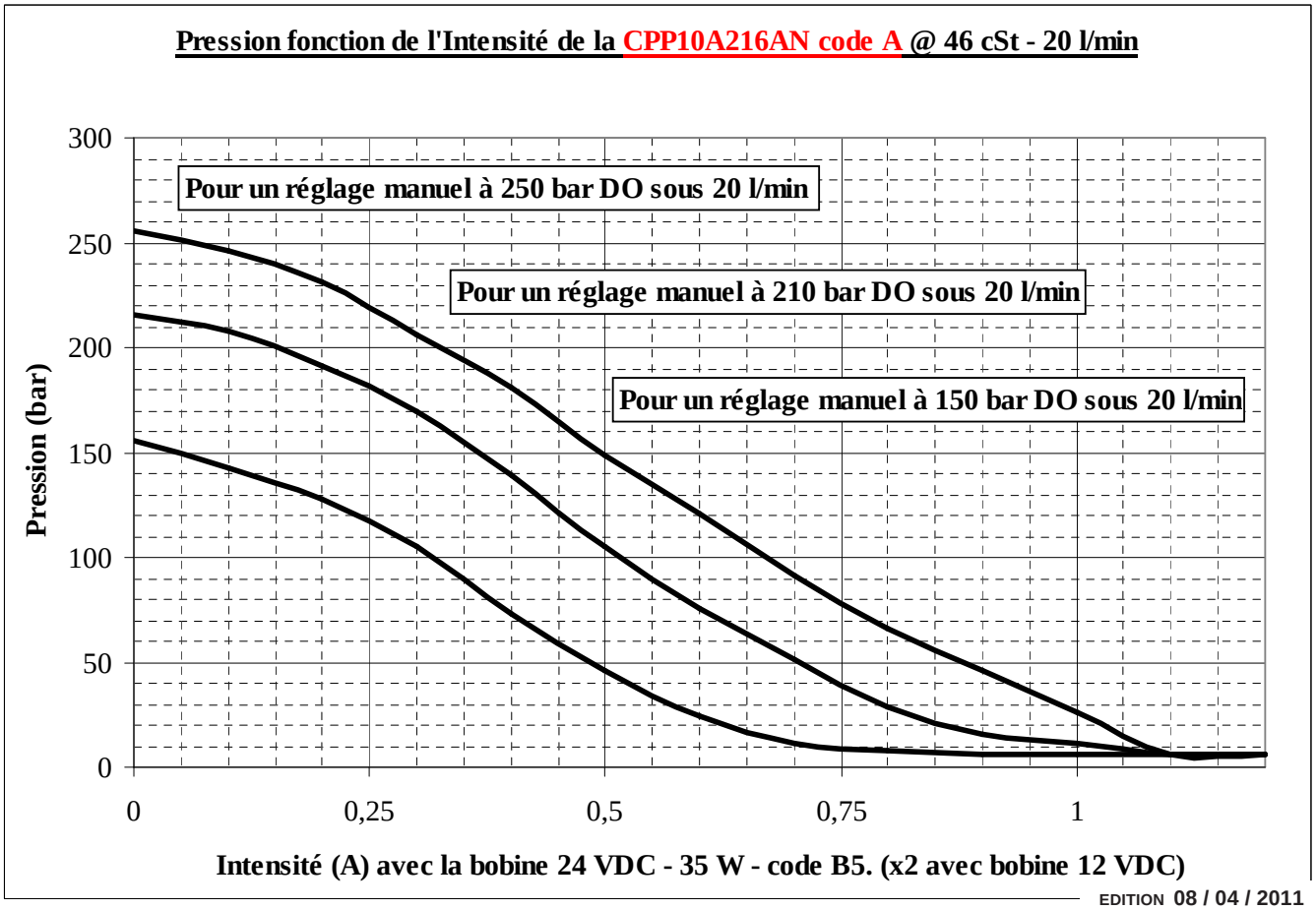

JTEKT HPI
Tél : 01 49 62 28 00 - Fax : 01 45 76 68 40

# LIMITEUR DE PRESSION A COMMANDE PROPORTIONNELLE

## Normalement Fermé - NF
## 2 VOIES

**Taille 10 - 7/8" 14 UNF**

CPP 10 **A216** A5A TN — Tension 12 VDC
CPP 10 **A216** B5A TN — Tension 24 VDC

Avec réglage manuel

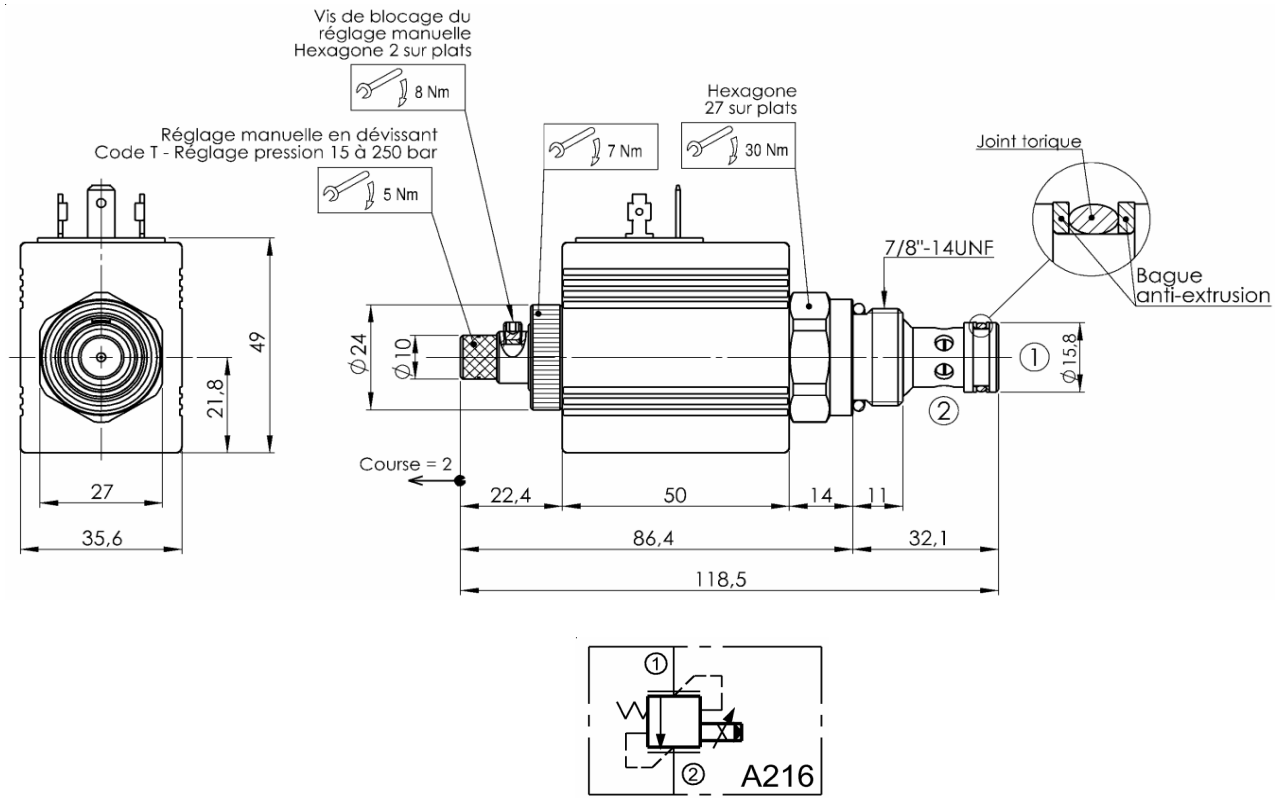





**Description:** Non excité ① vers ②
Ce limiteur de pression à commande proportionnelle compensé est en position fermé NF.
La pression diminue proportionnellement à l'intensité.

**Codification**

| CPP | 10 | A216 | A (bobine) | 5 | A | T | N |
|---|---|---|---|---|---|---|---|

**Code taille**
**10**= 7/8" 14UNF

**Code fonction**

**Tensions**
**A** = 12 Volt DC
**B** = 24 Volt DC

**Code bobine**

**Connexion**
**A** = lang.6,35 - DIN 43650
**D** = Deutsch
**F** = sortie filaire
**J** = AMP Junior

**Cde manuelle**
**T**= réglage manuel en dévissant

**N**= Joints Nitrile -40° C + 100° C
**V**= Joints Viton -20° C + 150° C

Caractéristiques Techniques

| | |
|---|---|
| Débit régulé | 30 l/mn |
| Pression maxi | 275 à 15 bar |
| Bobine code 5 & connexions | Voir tableau codification bobines ci-contre |
| Tension | 12 VDC (A5*) ou 24 VDC (B5*) |
| Puissance bobine | 35 watt |
| Résistance | 4 Ω = 12 V 16 Ω = 24 V |
| Service | ED 100% |
| Fréquence | 50 à 420 Hz (200 Hz recommandé) |
| Intensité | voir courbe au verso |
| Hystérésis | < 5 % |
| Fuite maxi, position fermée | < 200 cm³/mn à 200 bar |
| Température d'utilisation | - 20 °C + 70 °C avec joints standard Nitrile |
| Filtration | ISO classe 18/16/13 - Page 231/00 |
| Position de montage | sans restriction |
| Cavité | Taille 10 - 7/8" 14 UNF - Page 233/00 |
| Collection de joints | N° T200014 |

Fluide : huile base minérale ou synthétique ( compatible avec les garnitures de joints ), ayant de bonnes propriétés de lubrification.
Viscosité comprise entre 8 et 450 cSt à la température d'emploi.



EDITION 18 / 06 / 2009
V50 | 115 | 03

JTEKT HPI
Tél : 01 49 62 28 00 - Fax : 01 45 76 68 40

# LIMITEUR DE PRESSION A COMMANDE PROPORTIONNELLE

## Normalement Fermé - NF
## 2 VOIES

**Taille 10 - 7/8" 14 UNF**

CPP 10 **A216** A5A TN — Tension 12 VDC
CPP 10 **A216** B5A TN — Tension 24 VDC

Avec réglage manuel

## PERTES DE CHARGES

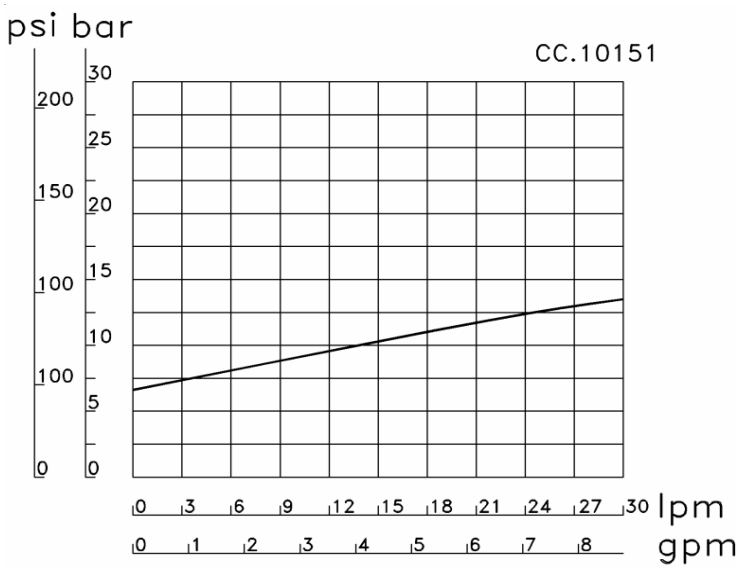


## PRESSION / INTENSITE

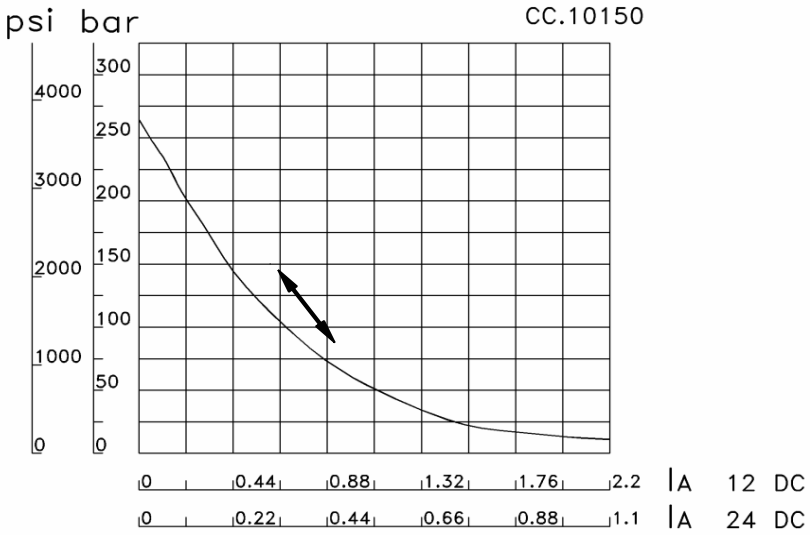


Mesures effectuées : Avec boitier électronique N° 102 179 calé à 200 Hz
Tension d'entrée 24 VDC - Puissance 30 Watt - Résistance 16 Ω
Température ambiante 22 °C +/- 2 °C
Température d'huile à 40 °C
Huile ISO.46 - SHELL Tellus T.46 - Viscosité 46 cSt à 40 °C

Ce limiteur de pression proportionnel peut-être utilisé directement avec un courant potentiométrique 12V. 2,5 A (10Ω)
Dans ce cas, l'hystérésis de fonctionnement est important.
Pour obtenir une régulation précise avec un minimum d'hystérésis, employer le boitier électronique UED-M15601 - N° 102179 ( **F.T 50 1174** - Page 121/00)

JTEKT HPI
Tél : 01 49 62 28 00 - Fax : 01 45 76 68 40

# REDUCTEUR DE PRESSION PILOTE A COMMANDE PROPORTIONNELLE

## Normalement Ouvert - NO
## 3 VOIES

**Taille 10 - 7/8" 14 UNF** CPP 10 **B118** ___ BN Avec commande manuelle

**Ref. sans bobine:** **N° T301088**

**Ref. avec bobine:** N° T301088 suivi de la désignation de la bobine - Voir codification ci-dessous

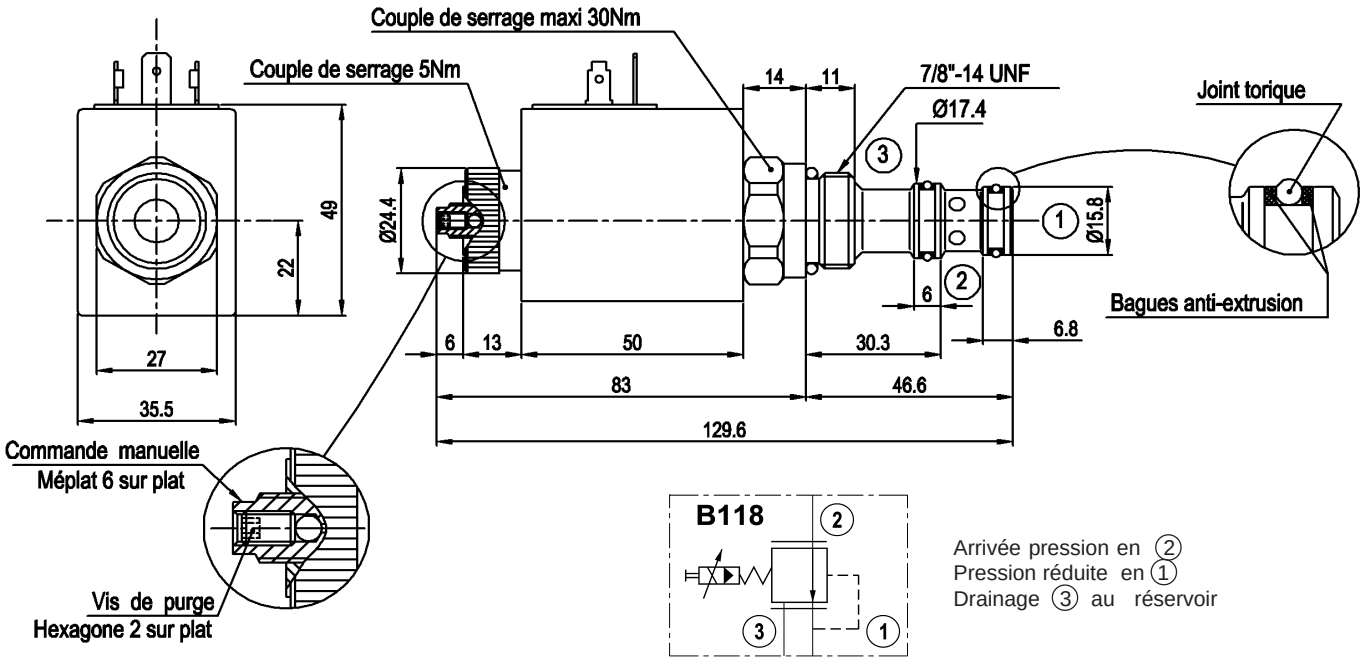





Arrivée pression en ②
Pression réduite en ①
Drainage ③ au réservoir

**Description:** Quand la pression d'entrée en ② est supérieure à la pression régulée en ① définie par la pression proportionnelle à l'intensité de la bobine, le tiroir se déplace et vient obturer, partiellement ou totalement, l'orifice ② .

**Codification**

| CPP | 10 | B118 | A | 5 | A | B | N |
|---|---|---|---|---|---|---|---|
| | | | | bobine | | | |

**Code taille**
**10**= 7/8" 14UNF

**Code fonction**

**Tensions**
**A** = 12 Volt DC
**B** = 24 Volt DC

**Code bobine**

**Connexion**
**A** = lang.6,35 - DIN 43650
**D** = Deutsch
**F** = sortie filaire
**J** = AMP Junior

**Cde manuelle**
**B**= en vissant

**N**= Joints Nitrile -40° C + 100° C
**V**= Joints Viton -20° C + 150° C

Caractéristiques Techniques

| | |
|---|---|
| Débit maxi entrée | 50 l/mn |
| Pression maxi entrée | 300 bar |
| Réduction de pression | 5 à 150 bar |
| Bobine code 5 & connexions | Voir tableau codification bobines ci-contre |
| Tension | 12 VDC (A5*) ou 24 VDC (B5*) |
| Puissance bobine | 30 watt |
| Résistance | 4 Ω = 12 V 16 Ω = 24 V |
| Service | ED 100% |
| Fréquence | 50 à 420 Hz (200 Hz recommandé) |
| Intensité | voir courbe au verso |
| Hystérésis | < 4 % |
| Fuite maxi, position fermée | < 100 cm³/mn à 200 bar |
| Température d'utilisation | - 20 °C + 70 °C avec joints standard Nitrile |
| Filtration | ISO classe 18/16/13 - Page 231/00 |
| Position de montage | sans restriction |
| Cavité | Taille 10 - 7/8" 14 UNF - Page 233/00 |
| Collection de joints | N° T200016 |

Fluide : huile base minérale ou synthétique ( compatible avec les garnitures de joints ), ayant de bonnes propriétés de lubrification.
Viscosité comprise entre 8 et 450 cSt à la température d'emploi.



EDITION 18 / 06 / 2009
V50 | 116 | 00

JTEKT HPI
Tél : 01 49 62 28 00 - Fax : 01 45 76 68 40

# REDUCTEUR DE PRESSION PILOTE A COMMANDE PROPORTIONNELLE

## Normalement Ouvert - NO
## 3 VOIES

**Taille 10 - 7/8" 14 UNF** CPP 10 **B118** ___ BN Avec commande manuelle

**Ref. sans bobine:** **N° T301088**

**Ref. avec bobine:** N° T301088 suivi de la désignation de la bobine - Voir codification au verso

## PERTES DE CHARGES

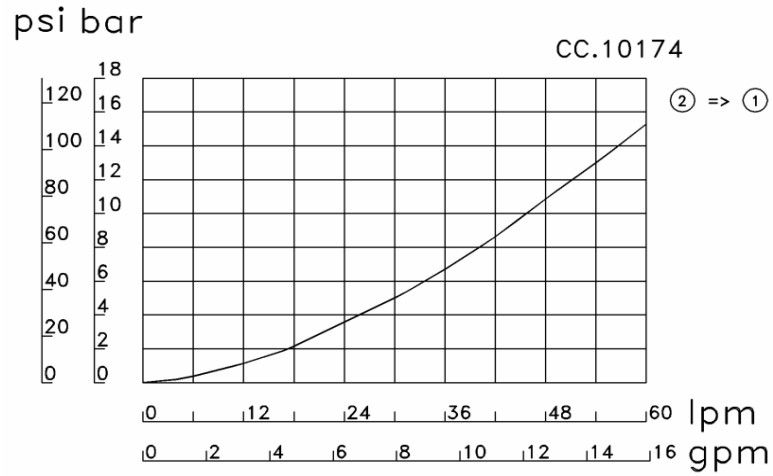


## PRESSION / INTENSITE

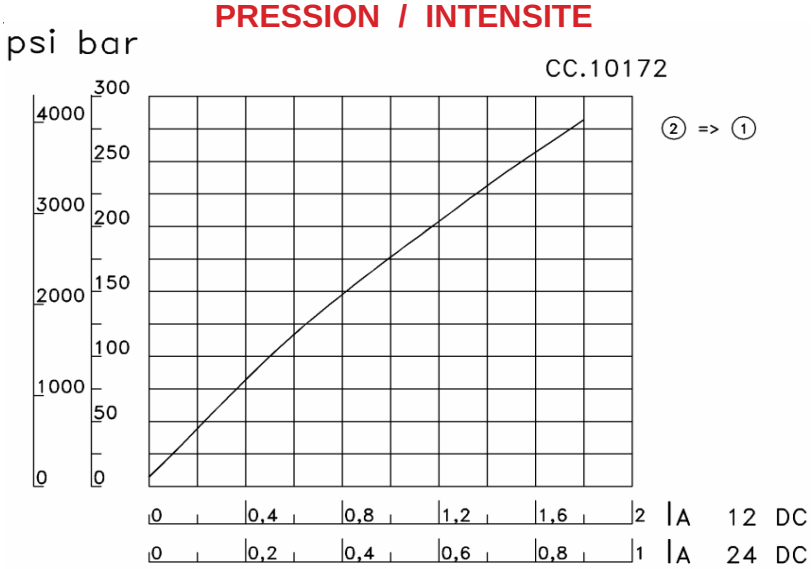


Mesures effectuées : Avec boitier électronique N° 102 179 calé à 200 Hz
Tension d'entrée 24 VDC - Puissance 30 Watt - Résistance 16 Ω
Température ambiante 22 °C +/- 2 °C
Température d'huile à 40 °C
Huile ISO.46 - SHELL Tellus T.46 - Viscosité 46 cSt à 40 °C

Ce réducteur de pression proportionnel peut-être utilisé directement avec un courant potentiométrique 12V. 2,5 A (10Ω)
Dans ce cas, l'hystérésis de fonctionnement est important.
Pour obtenir une régulation précise avec un minimum d'hystérésis, employer le boitier électronique UED-M15601 - N° 102179 ( **F.T 50 1174** - Page 121/00)

JTEKT HPI
Tél :01 49 62 28 00 - Fax : 01 45 76 68 40

# ELECTRO - VALVE DOUBLE FONCTION A COMMANDE PROPORTIONNELLE Réducteur de pression et Limiteur de pression

## 3 VOIES

**Taille 10 - 7/8" 14 UNF**

CPP 10 **B121** A5A BN — Tension 12 VDC
CPP 10 **B121** B5A BN — Tension 24 VDC
avec commande manuelle

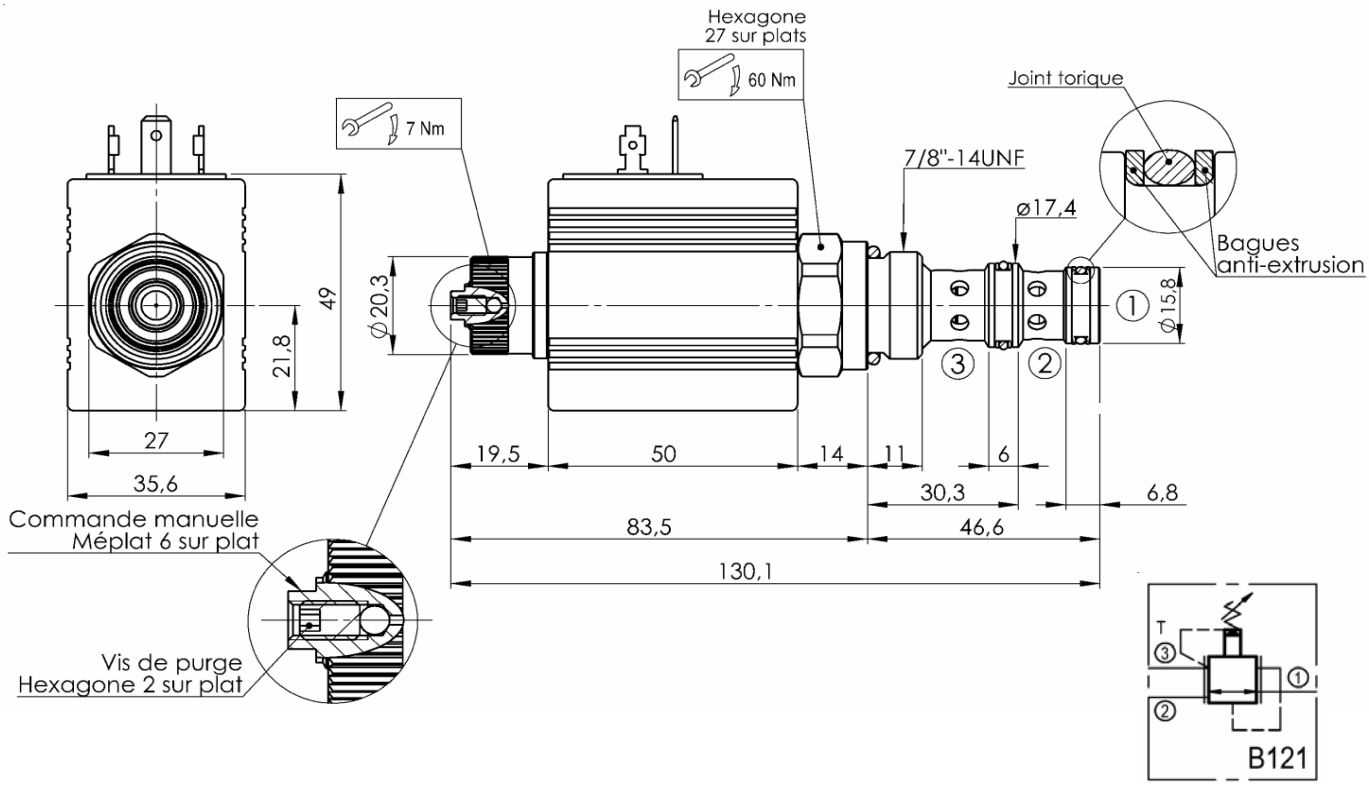


**Description:** Cette électro-valve à commande proportionnelle pilotée fonctionne
⇨ en réducteur de pression de ② ⇨ ①
⇨ et en limiteur de pression de ① ⇨ ③.
L'augmentation de pression est fonction de l'intensité appliquée sur la bobine.

**Codification**

bobine

| CPP | 10 | B121 | A | 5 | A | B | N |
|---|---|---|---|---|---|---|---|

**Code taille**
**10**= 7/8" 14UNF

**Code fonction**

**Tensions**
**A** = 12 Volt DC
**B** = 24 Volt DC

**Code bobine**

**Cde manuelle**
**B**= en vissant

**Connexion**
**A** = lang.6,35 - DIN 43650
**D** = Deutsch
**F** = sortie filaire
**J** = AMP Junior

**N**= Joints Nitrile -40° C + 100° C
**V**= Joints Viton -20° C + 150° C

**Caractéristiques Techniques**

| | |
|---|---|
| Débit régulé | 30 l/mn |
| Pression maxi | 250 bar |
| Bobine code 5 & connexions | Voir tableau codification bobines ci-contre |
| Tension | 12 VDC (A5*) ou 24 VDC (B5*) |
| Puissance bobine | 35 watt |
| Résistance | 4 Ω = 12 V 16 Ω = 24 V |
| Service | ED 100% |
| Fréquence | 50 à 420 Hz (200 Hz recommandé) |
| Intensité | voir courbes au verso |
| Hystérésis | < 4 % |
| Fuite maxi, position fermée | < 200 cm³/mn à 200 bar |
| Température d'utilisation | - 20 °C + 70 °C avec joints standard Nitrile |
| Filtration | ISO classe 18/16/13 - Page 231/00 |
| Position de montage | sans restriction |
| Cavité | Taille 10 - 7/8" 14 UNF - Page 233/00 |
| Collection de joints | N° T200014 |

Fluide : huile base minérale ou synthétique ( compatible avec les garnitures de joints ), ayant de bonnes propriétés de lubrification.
Viscosité comprise entre 8 et 450 cSt à la température d'emploi.



EDITION 18 / 06 / 2009
V50 | 116 | 02

JTEKT HPI
Tél :01 49 62 28 00 - Fax : 01 45 76 68 40

# ELECTRO - VALVE DOUBLE FONCTION A COMMANDE PROPORTIONNELLE Réducteur de pression et Limiteur de pression

## 3 VOIES

**Taille 10 - 7/8" 14 UNF**

CPP 10 **B121** A5A BN — Tension 12 VDC
CPP 10 **B121** B5A BN — Tension 24 VDC
avec commande manuelle

## REDUCTEUR DE PRESSION

### PERTES DE CHARGES

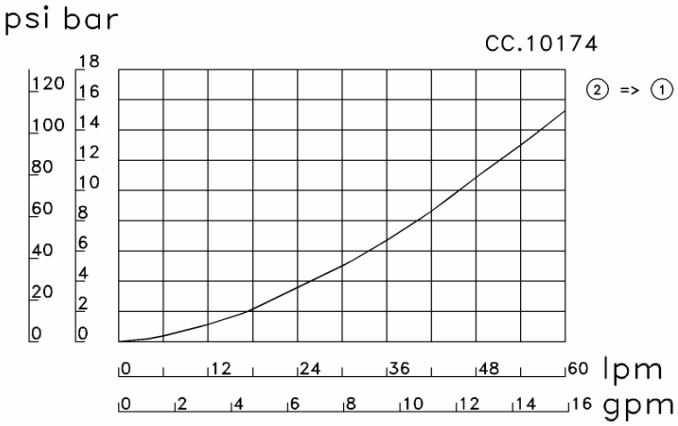


### INTENSITE / PRESSION

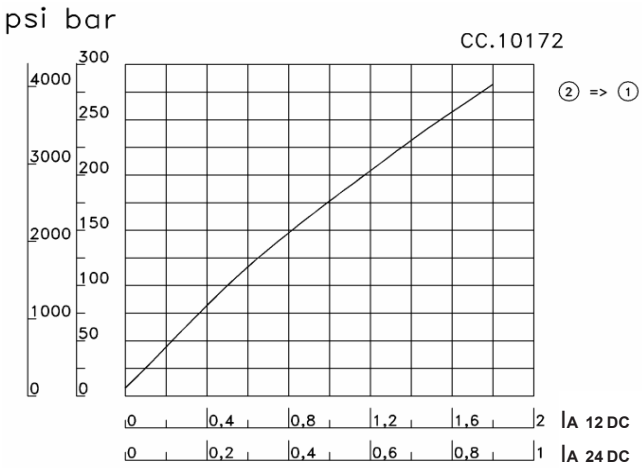


## LIMITEUR DE PRESSION

### PERTES DE CHARGES

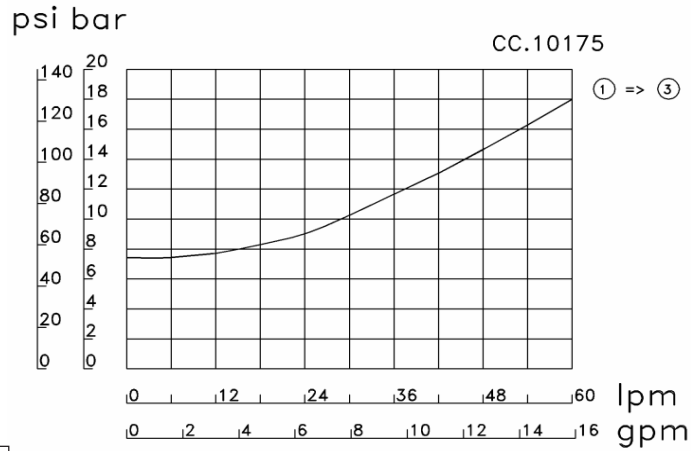


### INTENSITE / PRESSION

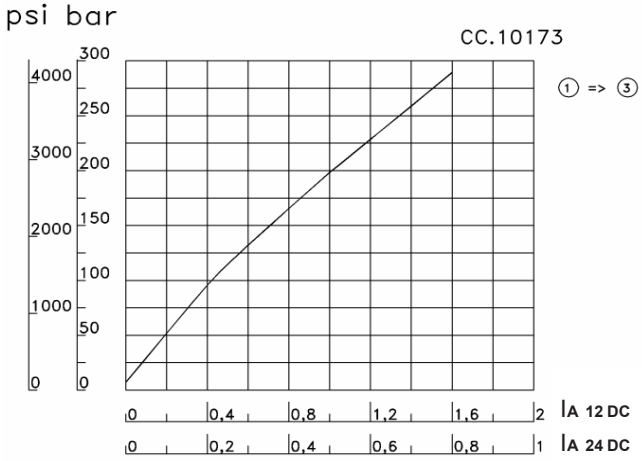


Mesures effectuées : Avec boitier électronique N° 102 179 calé à 200 Hz
Tension d'entrée 24 VDC - Puissance 30 Watt - Résistance 16 Ω
Température ambiante 22 °C +/- 2 °C
Température d'huile à 40 °C
Huile ISO.46 - SHELL Tellus T.46 - Viscosité 46 cSt à 40 °C

Ce limiteur de pression proportionnel peut-être utilisé directement avec un courant potentiométrique 12V. 2,5 A (10Ω)
Dans ce cas, l'hystérésis de fonctionnement est important.
Pour obtenir une régulation précise avec un minimum d'hystérésis, employer le boitier électronique UED-M15601 - N° 102179 ( **F.T 50 1174** - Page 121/00)

JTEKT HPI
Tél : 01 49 62 28 00 - Fax : 01 45 76 68 40

# LIMITEURS de DEBIT COMPENSE PROPORTIONNEL

## 2 VOIES

**TAILLE 10 - 7/8" 14 UNF**

CPF 10 **A121** A5A B N (NF)
CPF 10 **A120** A5A B N (NO)

CPF 10 **A121** B5A B N (NF)
CPF 10 **A120** B5A B N (NO)

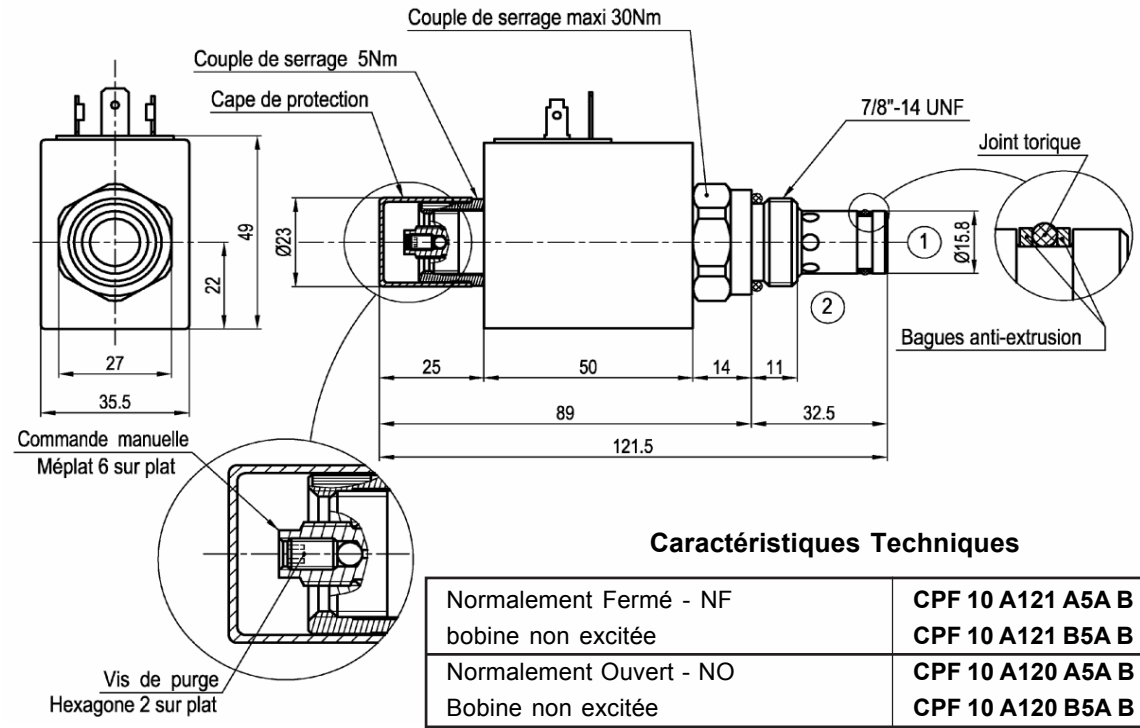


Normalement Fermé - NF
CPF 10 **A121** A5A B N
ou
CPF 10 **A121** B5A B N

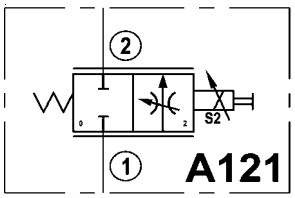


Normalement Ouvert - NO
CPF 10 **A120** A5A B N
ou
CPF 10 **A120** B5A B N

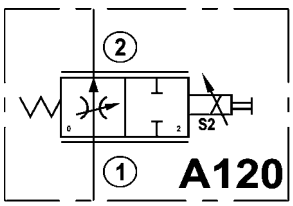


### Caractéristiques Techniques

| | |
|---|---|
| Normalement Fermé - NF<br>bobine non excitée | **CPF 10 A121 A5A B N - 12V -DC**<br>**CPF 10 A121 B5A B N - 24V -DC** |
| Normalement Ouvert - NO<br>Bobine non excitée | **CPF 10 A120 A5A B N** - 12V -DC<br>**CPF 10 A120 B5A B N** - 24V -DC |
| Débit régulé | 0 - 30 l/mn |
| Pression Maxi | 275 bar |
| Bobine A5A (12V DC) ou B5A (24V DC) | Page 070 / 00 |
| Tension | 12V DC ou 24V DC |
| Connexion | DIN. 43 650 |
| Puissance bobine | 30 Watt |
| Résistance | 4 Ω = 12V 16Ω = 24V |
| Service | ED 100% |
| Fréquence | 50 à 420 Hz<br>(200 Hz recommandé) |
| Intensité | 0,3 à 2,5 A |
| Hystérésis | < 7% |
| Fuite Maxi, position fermée | < 100 cm³ /mn |
| Température d'utilisation | - 20 à + 100 °C |
| Filtration | ISO classe 16/13 - Page 230 / 00 |
| Position de montage | sans restriction |
| Cavité | Taille 10 - 7/8" 14UNF<br>Page 233/ 00 |
| Montage sur monobloc BAF | Page 151 / 00 |

Ce limiteur de débit compensé proportionel peut être utilisé directement avec un courant potentiométrique 12V 0-2,5 A (10kW).
Pour obtenir une régulation précise avec un minimum d'hystérésis, employer le boitier électronique **JTEKT-HPI**: UED-M15-01N - **N° 102 179** **( F.T 50 1174** Page 121 / 00 **)**



EDITION 28 / 01 / 2009
V50 | 117 | 00

JTEKT HPI
Tél : 01 49 62 28 00 - Fax : 01 45 76 68 40

# COURBES DEBIT REGULE / INTENSITE

## LIMITEUR de DEBIT COMPENSE PROPORTIONNEL

## 2 VOIES

### TAILLE 10 - 7/8" 14 UNF

Normalement Fermé - NF
CPF 10 **A121** A5A B N
ou
CPF 10 **A121** B5A B N

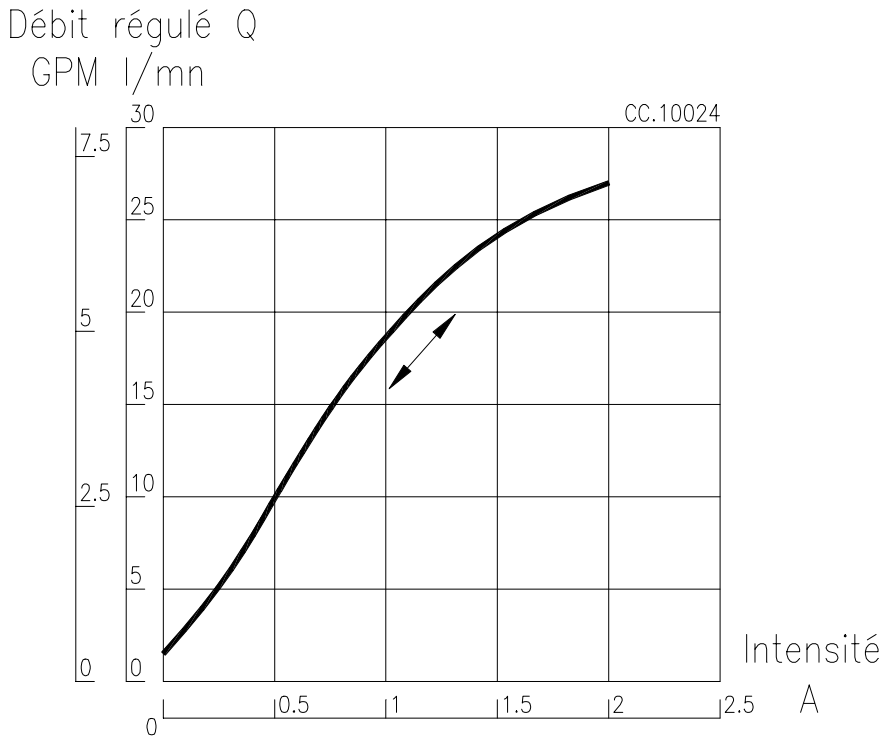


Normalement Ouvert - NO
CPF 10 **A120** A5A B N
ou
CPF 10 **A120** B5A B N

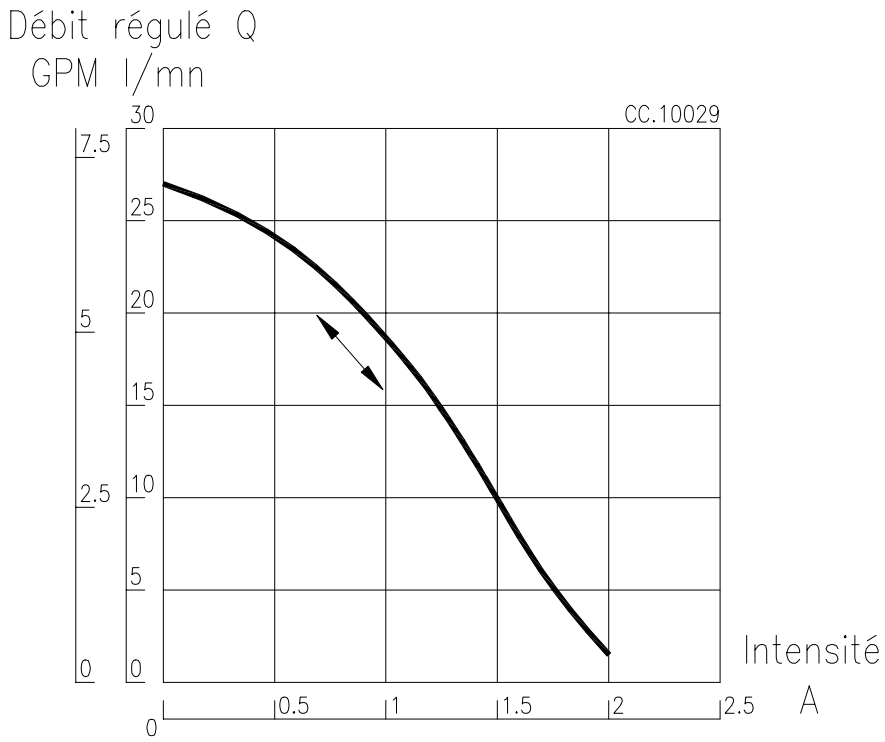


Mesures effectuées : Avec boitier électronique **JTEKT-HPI** N° 102 179 - Fréquence 200 Hz.
Tension d'entrée 12 ou 24V DC.

Température ambiante 22 °C ± 2 °C.
Température d'huile à 40°C.
Huile SHELL Tellus T.46 - Viscosité 46 cSt à 40°C.



EDITION 28 / 01 / 2009
V50 | 118 | 00

JTEKT HPI
Tél : 01 49 62 28 00 - Fax : 01 45 76 68 40

# DIVISEUR DE DEBIT PROPORTIONEL COMPENSE avec DEBIT PRIORITAIRE

## 3 VOIES

**Taille 10 - 7/8" 14 UNF** CPF 10 **B134** ___ BN (NO) CPF 10 **B135** ___ BN (NF)

**Ref. sans bobine:** **N° T301065** **N° T301067**

**Ref. avec bobine:** N° de l'E.V ci-dessus suivi de la désignation de la bobine - Voir codification ci-dessous

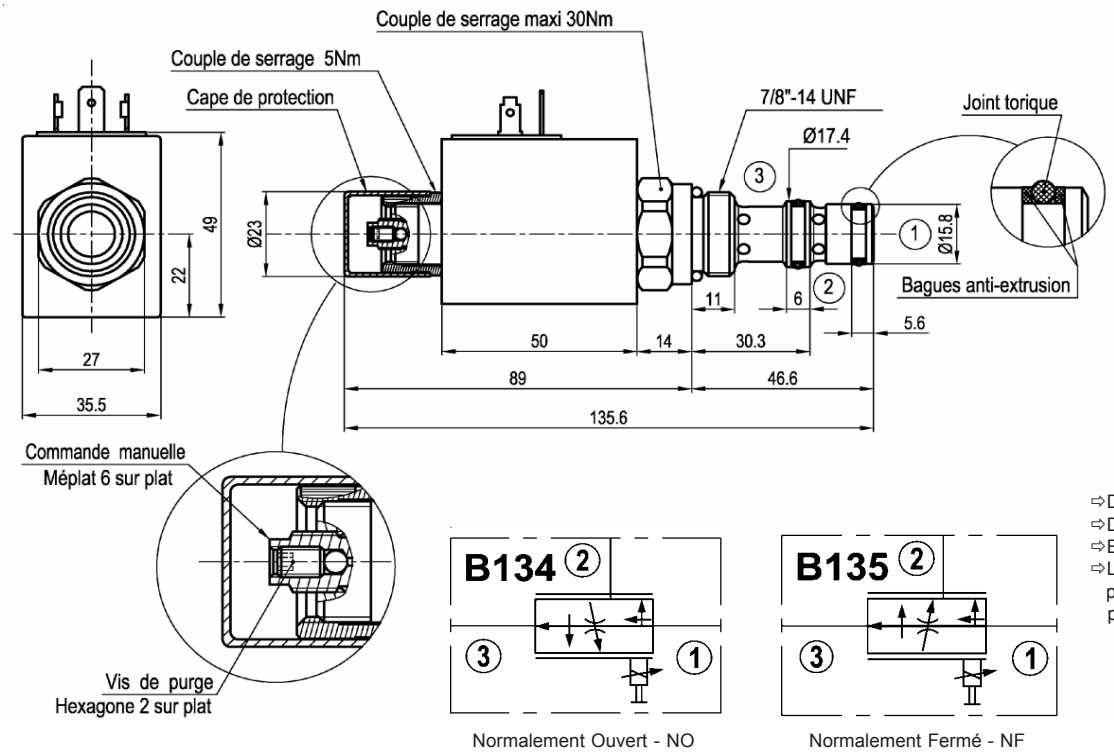


**Description:** Ces diviseurs de débit proportionnels compensés avec débit prioritaire, permettent d'obtenir un débit régulé de 1 vers 3 en fonction de l' intensité d'alimentation de la bobine.

Les débits excédentaires en 2 peuvent être utilisés pour des fonctions auxiliaires.

**Codification**

| CPF | 10 | B134 (bobine) | A | 5 | A | B | N |
|---|---|---|---|---|---|---|---|

**Code taille** **10**= 7/8" 14UNF

**Code fonction**

**Tensions**
**A** = 12 Volt DC
**B** = 24 Volt DC

**Code bobine**

**Cde manuelle** **B**= en vissant

**Connexion**
**A** = lang.6,35 - DIN 43650
**D** = Deutsch
**F** = sortie filaire
**J** = AMP Junior

**N**= Joints Nitrile -40° C + 100° C
**V**= Joints Viton -20° C + 150° C

Caractéristiques Techniques

| | |
|---|---|
| Débit maxi entrée | 50 l/mn |
| Débit maxi régulé en 3 | 30 l/mn |
| Pression maxi entrée 1 | 275 bar |
| Bobine code 5 & connexions * | Voir tableau codification bobines ci-contre |
| Tension | 12 VDC (A5*) ou 24 VDC (B5*) |
| Puissance bobine | 30 watt |
| Résistance | 4 Ω = 12 V 16 Ω = 24 V |
| Service | ED 100% |
| Fréquence | 50 à 420 Hz (200 Hz recommandé) |
| Intensité | Voir courbes au verso |
| Hystérésis | < 4 % |
| Fuite maxi, position fermée | < 100 cm³/mn à 200 bar |
| Température d'utilisation | - 20 °C + 70 °C avec joints standard Nitrile |
| Filtration | ISO classe 18/16/13 - Page 231/00 |
| Position de montage | sans restriction |
| Cavité | Taille 10 - 7/8" 14 UNF - Page 233/00 |
| Collection de joints | N° T200561 |

Fluide : huile base minérale ou synthétique ( compatible avec les garnitures de joints ), ayant de bonnes propriétés de lubrification.
Viscosité comprise entre 8 et 450 cSt à la température d'emploi.



EDITION 18 / 06 / 2009
V50 | 119 | 00

JTEKT HPI
Tél : 01 49 62 28 00 - Fax : 01 45 76 68 40

# DIVISEUR DE DEBIT PROPORTIONEL COMPENSE avec DEBIT PRIORITAIRE

## 3 VOIES

**Taille 10 - 7/8" 14 UNF** CPF 10 **B134** _ BN (NO) CPF 10 **B135** _ BN (NF)

**Ref. sans bobine:** **N° T301065** **N° T301067**

**Ref. avec bobine:** N° de l'E.V ci-dessus suivi de la désignation de la bobine - Voir codification ci-dessous

### PERTES de CHARGES

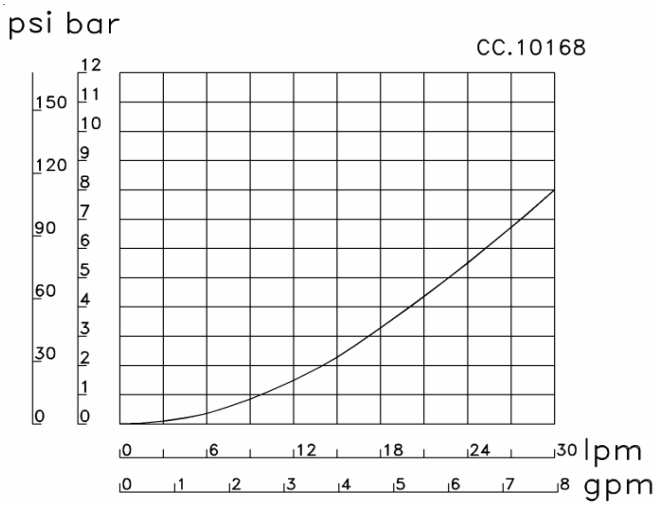


### B134 DEBIT REGULE / INTENSITE

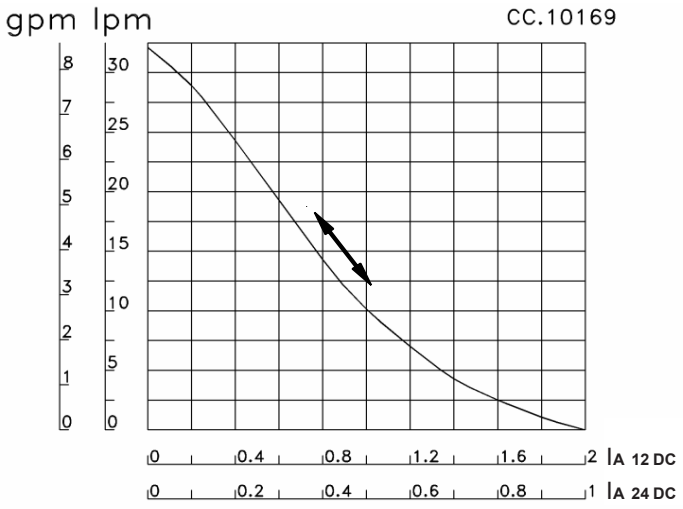


### PERTES de CHARGES

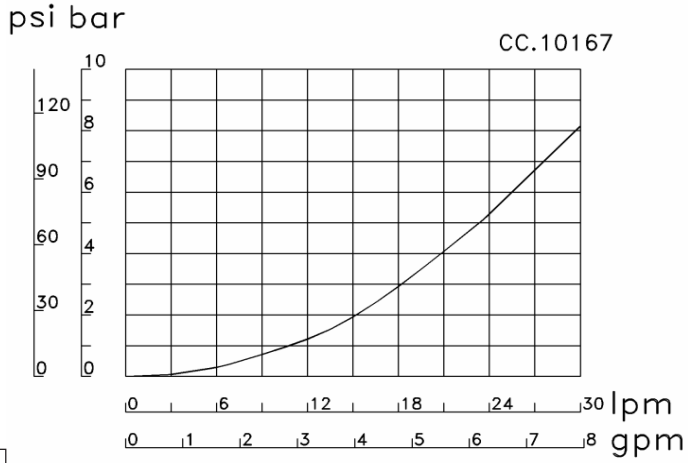


### B135 DEBIT REGULE / INTENSITE

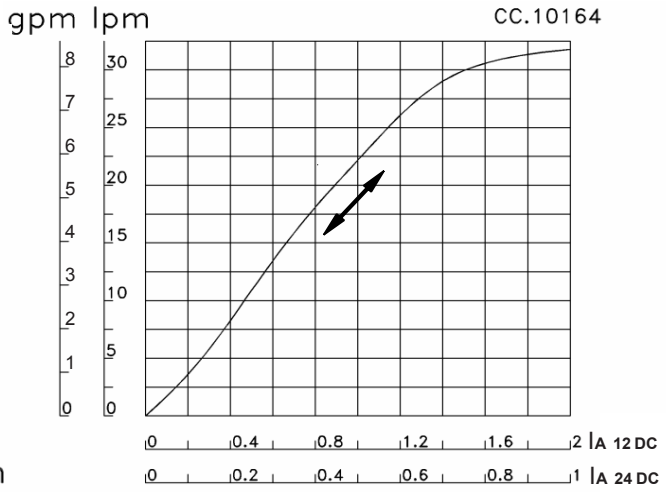


Mesures effectuées : Avec boitier électronique N° 102 179 calé à 200 Hz
Tension d'entrée 24 VDC - Puissance 30 Watt - Résistance 16 Ω
Température ambiante 22 °C +/- 2 °C
Température d'huile à 40 °C
Huile ISO.46 - SHELL Tellus T.46 - Viscosité 46 cSt à 40 °C

Ce diviseur de débit proportionnel peut-être utilisé directement avec un courant potentiométrique 12V. 2,5 A (10Ω)
Dans ce cas, l'hystérésis de fonctionnement est important.
Pour obtenir une régulation précise avec un minimum d'hystérésis, employer le boitier électronique UED-M15601 - N° 102179 ( **F.T 50 1174** - Page 121/00)



EDITION 18 / 06 / 2009
V50 | 120 | 00

JTEKT HPI
Tél : 01 49 62 28 00 - Fax : 01 45 76 68 40

# BOITIERS de COMMANDE ELECTRONIQUES DRIVER

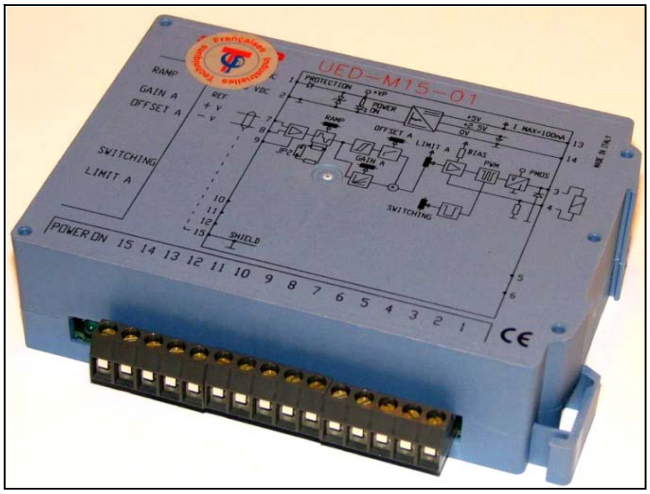


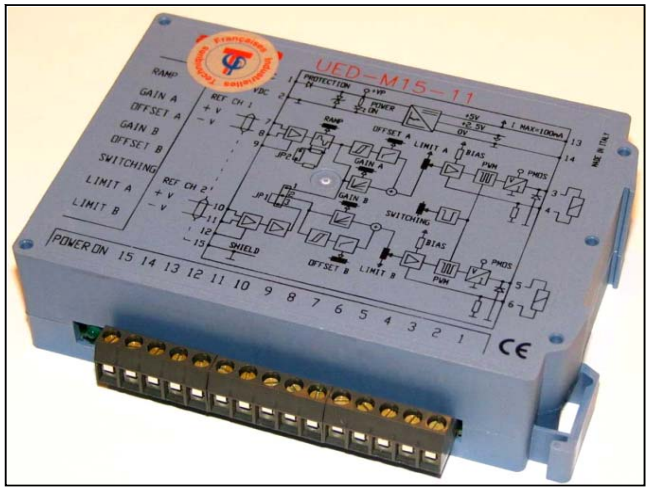


## 2 CARACTERISTIQUES du STANDARD UED-M15-**

Tension fournie: 10 à 28V DC

Ondulations Max.: ± 10% de la tension fournie

Courant: Limite "A": 2,5 A
Limite "B": 2,5 A
Polarisation: 50 mA

Réglage "A": de 0 à 50% de la limite "A"

Réglage "B": de 0 à 50% de la limite "B"

Commutation: Fréquence d'oscillation 110 Hz

Auxilliaire V: VR = 5V ± (Maximum 100 mA)

Signaux de référence:
**UED-M15-01** et **11**: 0 → +10 V
(ou 2,5V → +5V)

UED-M15-05: -10V ← et 0 → +10V
(ou 2,5V → 0 et 0 → + 5V)

Temps de charge: de 0,02 à 5 secondes

Réglage "A": Graduation de 0,25 A/V à «0» A/V
(ou de 1A/V à «O» A/V)

Réglage "B": Graduation de 0,25 A/V à «0» A/V
(ou de 1A/V à «O» A/V)

Température: 25 à 75 °C

Protection EMC: CE: «Industrie lourde»

Emballage: Protection IP30

Technologie: SMD sur une carte

## ① COMMENT LIRE LA CODIFICATION TYPE DU UED-M15-*

**UED - M15 - (05) (R)- * - * / 10**
① ② ③ ④ ⑤ ⑥ ⑦

① **UED**: Commande électronique universelle (voir 2).

② **M15**: Bornier de raccordement avec 15 connections.

③ **(05)**: Canaux
**01**: 1 canal «A»
**05**: 2 canaux «A» et «B» pour bi-électro-valves
**11**: 2 canaux indépendants «A» et «B»

④ **(R)**: Charge
**-** : charge standard avec temps réglable de 0,02 à 5 secondes
**R**: temps de charge réduit, réglable de 0,01 à 1 seconde

⑤ * : Limite du courant «A»
**-** : standard à 2,5 A
**20**: limité à 2 A
**10**: limité à 1 A
**08**: limité à 0,08 A

⑥ * : Limite du courant B: voir ⑤

⑦ **10**: Indication numérique (progressive) de la commande électronique universelle.

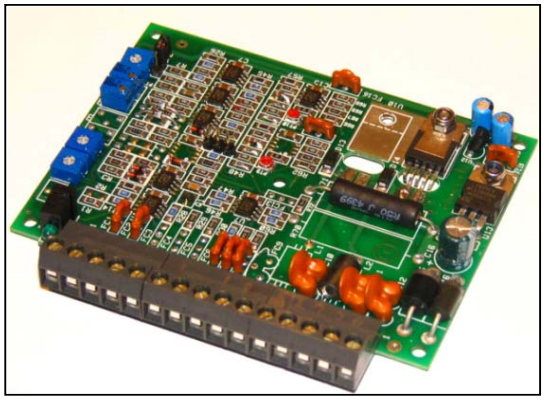



EDITION 10 / 10 / 2005
V50 | 121 | 00

JTEKT HPI
Tél : 01 49 62 28 00 - Fax : 01 45 76 68 40

# COMMANDES ELECTRONIQUES pour ELECTRO-VALVES PROPORTIONNELLES

**UED-M15-****

| | | |
|---|---|---|
| ① Types : | EUD-M15-01 | pour électro-valve à 1 bobine |
| | UED-M15-05 | pour électro-valve à 2 bobines |
| | UED-M15-11 | pour 2 électro-valves à 1 bobine |
| ④ Logement : | boite (env.110x80x35mm) avec armature pour installation suivant guide DIN EN 50.022 4.1 avec porte 4.2 d'accès aux commandes de calibrage. | |
| ⑤ Raccordements : | par des barrettes de raccordement de 15 (vis) | |
| ⑥ Alimentation : | 10 à 28 VDC. La mise sous tension est signalée par une diode verte ⑥ | |

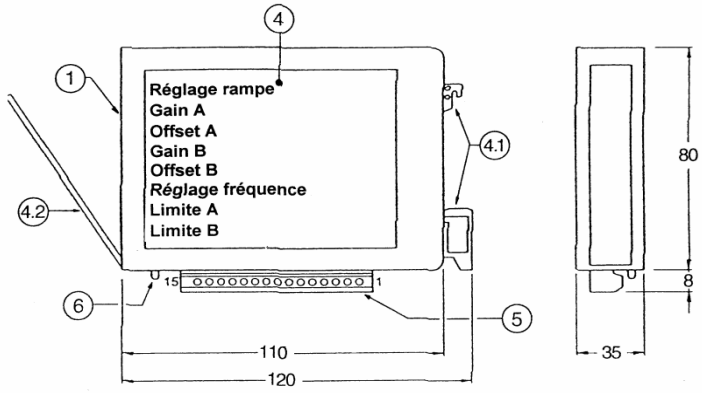


Toutes les dimensions sont en millimètres.

**UED-M15-01 Réf. 102179**

POUR ELECTRO-VALVES PROPORTIONNELLES A 1 BOBINE

raccordements et réglages

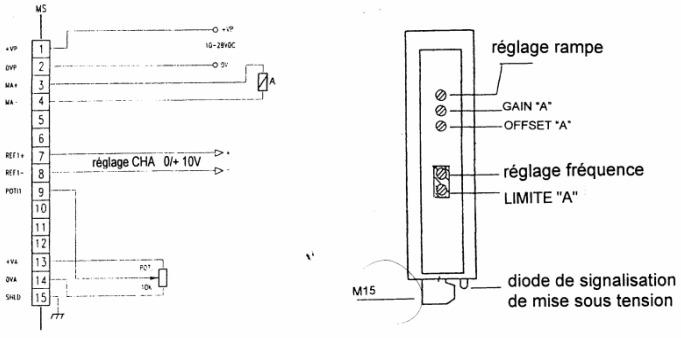


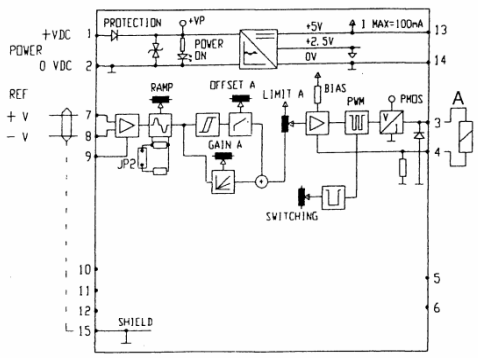


## INSTALLATION DU « DRIVER » TYPE UED-M15-**

1) L'installation mécanique du UED-M15-** - Drivers électroniques universels - peut se faire avec le guide EN 50.022 ou autrement.
La boite container est faite de polyamide 6.6, peut supporter des températures de 80°C, avec un niveau d'inflammabilité UL 94V-0 et donne une protection IP30.
Conserver la boîte loin de toute source de chaleur.

2) Câblage :
Le câblage des UED-M15-** à la valve, source d'alimentation, etc... est fait avec les 15 barrettes de raccordement en utilisant des sections appropriées.

2.1) Alimentation :
Les connexions sont établies d'un terminal 1 (+) et d'un terminal 2(« 0 ») à une source d'alimentation appropriée de 0 Õ 10V/28V (ondulations comprises). Ceci permet l'utilisation du UED-M15 avec un large choix de source comme les batteries 12-24V, 24-27V, générateurs DC et courant alternatif redressé filtré.
Lors de la mise en route, un LED (Diode électroluminescente) vert est activé.

2.2) Electro-valves :
Le canal « A » est câblé d'un terminal 3 (+) et terminal 4 (-) au connecteur de l'électro-valve.
Le canal « B » (sur UED-M15-05 et -11) est câblé d'un terminal 5 (+) et terminal 6 (-) au connecteur de la seconde électro-valve.

2.3) Signal externe de référence
Le Signal externe de référence vient d'un générateur de courant PLC, etc...
- sur **UED-M15-01 :**
0 → +10V câblé au terminal 7 (+) et 8 (-)
- sur **UED-M15-05 :**
-10V ← 0 → +10V câblé au terminal 7 (+) et 8 (-)
0→ +10V active canal « A »
-10V ← 0 active canal « B »
- sur **UED-315-11 :**
0→ +10V câblé au terminal 7 (+) et 8 (-) et active canal « A »
0→ +10V câblé au terminal 10 (+) et 11 (-) et active canal « B »
En cas de mise à la terre de la référence par un côté (même terre pour la référence du système et le driver), les terminaux 8 (canal « A ») et 11 (canal « B ») doivent être connectés à 14 (OVA).

2.4) Signal de référence du/des potentiomètre(s)
Ceci est alternatif au signal extérieur de référence et peut-être obtenu de 0+5V (VR) source auxiliaire disponible au terminal 13 (+) et 14 (« 0 ») en utilisant la résistance des 10 KW proposée par le(s) potentiomètre(s).
Le(s) potentiomètre(s) extrême(s) est/sont câblé(s) au terminal 13 (+) et terminal 14 (« 0 ») et le(s) coulisseau(x) doi(ven)t être câblé(s).
- sur **UED-M15-01 :**
au terminal 9 avec un signal « significatif » de 2,5 → 5V pour canal «A»
- sur **UED-M15-05 :**
au terminal 9 avec un signal « significatif » de 2,5 → 5V pour canal «A» ← 0 2,5V pour canal « B »

JTEKT HPI
Tél : 01 49 62 28 00 - Fax : 01 45 76 68 40

# COMMANDES ELECTRONIQUES pour ELECTRO-VALVES PROPORTIONNELLES

**- sur UED-M15-11 :**
au terminal 9 avec un signal «significatif» de 2,5 →V pour canal «A»
au terminal 12 avec un signal «significatif» de 2,5 → 5V pour canal «B»

2.5) Terre :
Le terminal 15 doit être connecté ou câblé à la terre.

2.6) Câblage de la source externe de référence ou potentiomètre doit être effectué avec des câbles blindés.

## MESURE des PARAMETRES ELECTRIQUES

Un simple voltmètre est suffisant pour faire les tests élémentaires qui sont normalement requis :
La tension de la source d'alimentation (1-2);
niveau du signal extérieur de référence (7-8 et éventuellement, 10-11); niveau de la source de tension auxiliaire (13-14), niveau du signal de référence du potentiomètre (9-14 et éventuellement 12-14),
niveau du courant des bobines, suivant le rapport IV=2A, peut être mesuré avec un voltmètre :
pour canal «A» entre 2 («0») et 4 (MA-)
pour canal «B» entre 2 («0») et 6 (MB-)

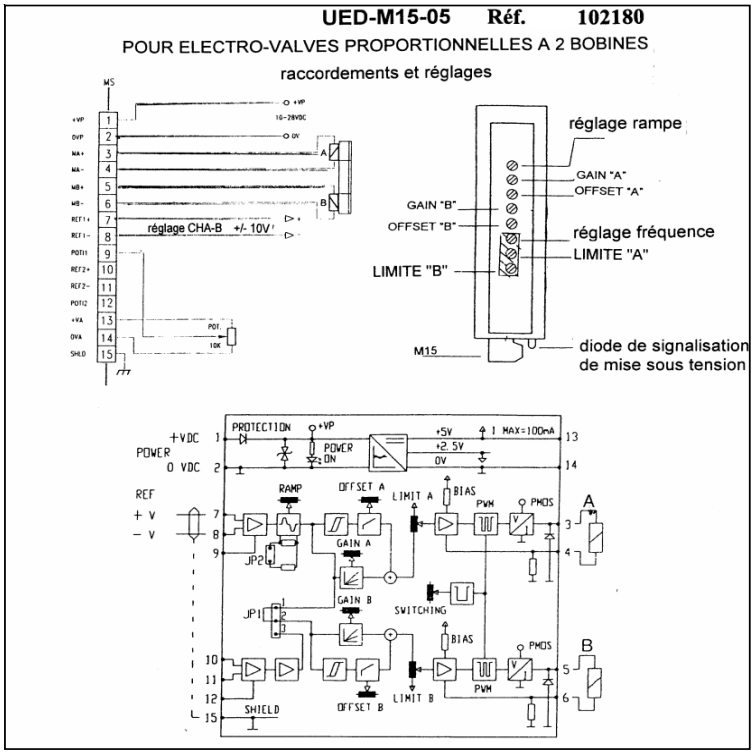


## PROCEDURES de TARAGE pour DRIVERS STANDARDS TYPE **UED-M15-****

A) **UED-M15-01** : canal «A»

B) **UED-M15-05** : canal «A» et canal «B» pour 2 électro-valves

C) **UED-M15-11** : canal «A» et canal «B» indépendants

1) **UED-M15-**** drivers électroniques universels sont « réglés en usine » selon les valeurs suivantes :

1.1) Limite «A» (et Limite «B») :
Courant max sur canal «A» est limité à 2,5A (courant max sur canal «B» est limité à 2,5A).

1.2) Gain «A» (et Gain «B»)
Réglé pour donner au canal «A» un courant de 2,5A avec 100% du signal de référence (réglage similaire au canal «B»).
Nota : 100% référence pour canal «A» est de
0 → +10V sur terminal 7/8 (Gain de 0,25 A/V)
ou 2,5 → 5V sur terminal 9/14 si fourni par un potentiomètre de 10 KW (Gain de 1A/V).

1.4) Courant de polarisation « A » (et courant de polarisation «B») : non réglable, fixé à 50mA (pour conserver le champs magnétique de la bobine).

1.5) Oscillation «A» (et «B») : à zéro.

1.6) Temps de charge : atteinte à une valeur mini (0,02 sec.) Voir conditions sur diagramme ①.

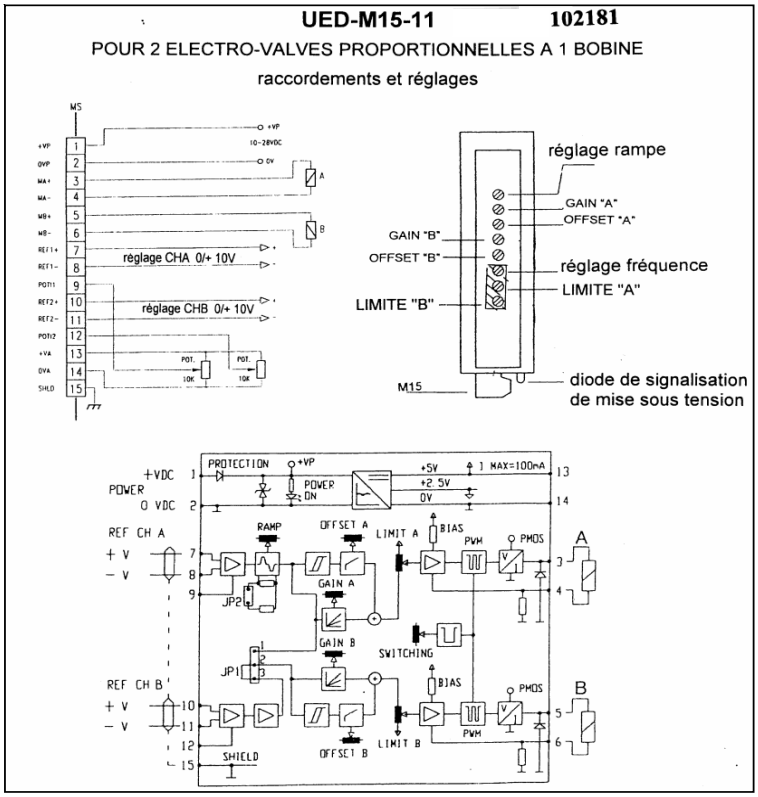




EDITION 10 / 10 / 2005
V50 | 123 | 00

JTEKT HPI
Tél : 01 49 62 28 00 - Fax : 01 45 76 68 40

# COMMANDES ELECTRONIQUES pour ELECTRO-VALVES PROPORTIONNELLES

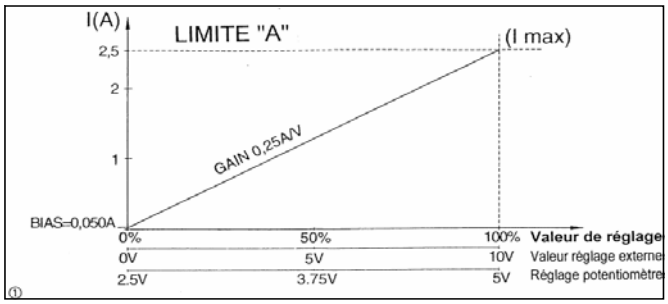


2) Réglage:

2.1) Les paramètres suivants n'ont normalement pas à être réglés :

2.1.1) La limite « A » (et la limite « B ») peut-être changée en actionnant le potentiomètre un tour complet.
Par rotation dans le sens des aiguilles d'une montre, le courant est augmenté (de 0,5a à 4A) donnant une nouvelle limitation de valeur.

2.1.2) Commutation : peut être modifiée en actionnant le potentiomètre un tour complet.
Par rotation dans le sens des aiguilles d'une montre, la fréquence du Dither est augmentée (de 50 à 420 Hz).

2.2.) Les paramètres suivants doivent être normalement réglés :

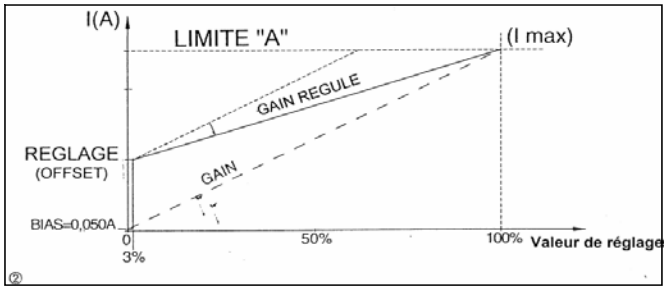


2.2.1) Courant «A» (et courant «B»)
C'est le courant nécessaire pour avoir la réaction rapide désirée de la valve, quand le signal de référence change aux alentours de 0% de sa valeur, réduisant ainsi les effets d'oscillation du tiroir, en fonction de la résistance du ressort, etc...
Le courant est réglé par le potentiomètre multi-tours ; par rotation dans le sens des aiguilles d'une montre la fréquence du courant est augmentée (de 0 à 50 % de la limite du courant.
La valeur du courant est toujours ajoutée aux 50mA du courant de polarisation et est activée quand le signal de référence surpasse de 3% le signal de référence normal (300mV avec une référence de 0 à 10 V ou 150 mV avec une référence de 2,5V au voltage du potentiomètre).
Quand le signal de référence est à o% le courant ne peut pas passer et la valve est stabilisée dans sa position de repos.

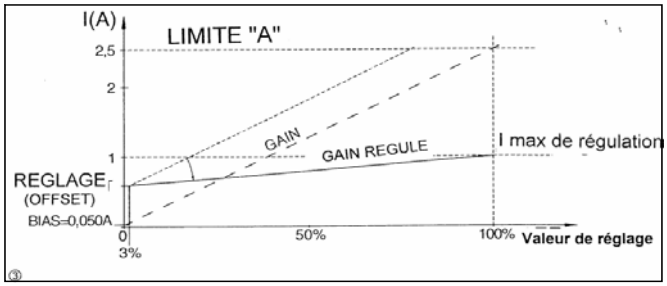


2.2.2) Gain «A» (et gain «B») : Cela donne l'échelle du canal, c'est-à-dire de combien le courant augmente (ou diminue) pour une variation donnée du signal de référence : le réglage usine est à 0,25A/V avec référence 0 à 10V (ou 1A/V avec référence 2,5 à 5V à partir du potentiomètre).
L'augmentation est réglée par le potentiomètre multi-tours ; par rotation dans le sens des aiguilles d'une montre.
Les effets de ces réglages sont indiqués dans le diagramme -

Ce tarage de la commande électronique donne les meilleures conditions, pour l'échelle de sensibilité, rapidité, etc... quand le courant I maximum demandé par la valve, coïncide ou se trouve proche de la limite «A» (2,5A).
Dans le cas où la valve requiert une valeur maximum de courant inférieure à la limite «A» (exemple I max = 1A) et qu'il est important de garder une bonne sensibilité d'échelle, la procédure préconisée est indiquée sur le diagramme 3 ; où premièrement se fait le tarage de la fréquence, et ensuite le réglage du gain, pour obtenir le I maximum demandé (réglé) quand 100 % du signal de référence est appliqué.

2.2.3) Charge : donne une réponse d'ascendance mécanique par degrés de changement du signal de référence.
La charge est activée (montante et descendante) sur le canal «A» des UED-M15-01 et -11 ; sur les deux canaux «A» et «B» du UED-M15-05.
La charge est réglée par un potentiomètre un tour ; par rotation dans le sens des aiguilles d'une montre, le temps de charge est augmenté de 0,02 à 5 secondes pour un degré de changement du signal de référence à 100% (ou de 0,01 à 1 seconde pour la version «R»).



EDITION 10 / 10 / 2005
V50 | 124 | 00

JTEKT HPI
Tél : 01 49 62 28 00 - Fax : 01 45 76 68 40

# CONNECTEURS - PROGRAMMATEURS pour VALVES PROPORTIONNELLES

**Ces programmateurs - Référence JTEKT-HPI 102185** - offrent un contrôle régulé pour les valves proportionnelles et sont encastrés dans un connecteur en conformité avec la norme DIN.43650.

La mise sous tension ( offset ) ainsi que la pleine charge du courant (FLC) peuvent être programmées individuellement.
Le courant dans la valve est réellement indépendant des changements de résistance de la valve et des variations de courant.
Le « Dither « résultant de l'emploi de l'interrupteur aide à compenser les effets d'oscillations dans la valve.

Les contrôles du générateur d'oscillations sont prévus pour donner jusqu'à 10 secondes au courant, à l'intérieur de la valve pour atteindre sa valeur totale en charge ou pour retourner au point de mise sous tension.

## APPLICATIONS:

① ***Opération de marche/arrêt avec utilisation d'un interrupteur et générateur d'oscillations en qualité de contrôle d'accélération ( décélération ).***

Connecter le plot 3 et le plot E à l'interrupteur ( normalement ouvert ).
Quand l'interrupteur est fermé, une large échelle de voltage est envoyée au signal de mise en marche.
Avec le blocage du générateur de contrôle des oscillations, la valve sera activée à sa position maximum.

En augmentant l'échelle de tension ( c'est-à-dire en insérant une période de temporisation ) la valve pourra atteindre sa course maximum sur une période temps déterminée et ensuite revenir progressivement à sa position minimum.

Une résistance de 1 Kohm sera installée entre le plot 3 et le plot 2 si le connecteur est utilisé avec un interrupteur marche/arrêt.

La résistance n'est pas utile pour emploi du connecteur avec un interrupteur SPDT (commutateur-disjoncteur-unipolaire).

② ***Utilisation du contrôleur à partir d'un courant analogique indépendant.***
Connecter l'indicateur de contrôle de voltage au plot 3 et la ligne de terre (0V) au plot 2.
La gamme standard de contrôle du voltage est de 0 à 10V.
D'autres gammes d'entrée de voltage sont possibles, soit en changeant le potentiomètre FLC ou en reprogrammant le contrôleur d'entrée circuit ( voir Fig.1 ).

③ ***Potentiomètre de contrôle***
Connecter une extrêmité du potentiomètre au plot E et l'autre extrémité au plot 2.
Connecter la coulisse du potentiomètre au Plot 3. Bloquer le potentiomètre au maximum et régler l'intensité du courant (FLC) sur celui requis par la valve. Le potentiomètre contrôlera maintenant la valve tout au long de sa course ( voir Fig.2).

④ ***Contrôle de deux axes de courant avec ondulateur/commutateur***
Il est possible d'utiliser un commutateur-ondulateur ( ou convertisseur ) et deux connecteurs.
Le commutateur est connecté au convertisseur et le courant est fourni.
Le convertisseur est ensuite connecté aux deux prises. Le convertisseur contrôle ainsi directement les prises.
Les prises de courant et les réglages d'échelles sont tout-à-fait indépendants les uns des autres.
En doublant l'installation ci-dessus, il est également possible d'effectuer une opération sur quatre axes.

## INSTRUCTIONS de MONTAGE:

Ouvrir le système en boucle - contrôle visuel ( voir Fig.3 )
Après branchement du système, contrôler l'opération en changeant le potentiomètre externe (A).
S'il n'y a aucun mouvement du cylindre (c) contrôler que la polarité à la prise (B) est correcte.

1. Contrôler que le potentiomètre d'oscillations dans la prise (B) est complètement vissé dans le sens contraire des aiguilles d'une montre, c'est-à-dire à zéro.
2. Tandis que le potentiomètre externe (entrée) (A) est réglé à sa position zéro, tourner le potentiomètre de mise sous tensions (B) dans le sens des aiguilles d'une montre jusqu'à ce que le cylindre se mette en marche.
   Cela signifie que dès que le potentiomètre externe (A) est en mouvement, on voit le cylindre (B) en marche.
3. Tourner le potentiomètre externe (A) au maximum et le potentiomètre (B) de mise sous tension (FLC) au minimum. Tourner ensuite lentement le potentiomètre (B) (FLC) jusqu'à ce que le cylindre atteigne son maximum de course.
   Ensuite, tourner le potentiomètre FLC légèrement plus, puis le tourner lentement en sens inverse jusqu'à ce que le cylindre commence à revenir en arrière.
   Cela signifie donc que lorsque le potentiomètre externe (A) est à sa position maximum, le cylindre est à la position maximum.
4. Régler les échelles suivant les besoins et renouveler les phases 2 et 3 jusqu'à ce que le système soit réglé d'une manière satisfaisante.

***Note:*** Lorsque le potentiomètre d'oscillations (B) est relevé, cela peut altérer légèrement d'autres réglages.

…/…



EDITION 10 / 10 / 2005
V50 | 125 | 00

JTEKT HPI
Tél : 01 49 62 28 00 - Fax : 01 45 76 68 40

# CONNECTEURS - PROGRAMMATEURS pour VALVES PROPORTIONNELLES

| Détails Techniques | Reference JTEKT-HPI 102 185 |
|---|---|
| Connexion | languette 6,35 - DIN 43 650 |
| Fréquence de branchement | 100 - 500 Hz réglable |
| Echelles haute / basse | 0 - 10 secondes 2 réglables |
| Température d'utilisation | - 5 °C / + 80 °C |
| Température de stockage | - 45 °C / + 100 °C |
| Tension courant | 9 à 30 VDC |
| Courant à pleine charge | 12 - 24V - Max. 3000 mA |
| Gamme de fonctionnement | 12 V = 0 - 900 mA<br>24 V = 0 - 600 mA |
| Ecrou | Pg 09 (câble 6 à 8 mm) |
| Signal LED | OUI |

Fig.1 P.L.C.

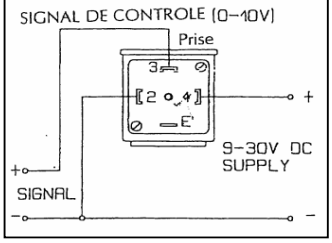


Fig. 2 POTENTIOMETRE

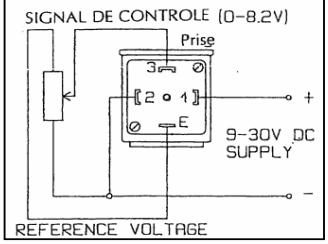


Fig. 3 INSTRUCTIONS DE MONTAGE

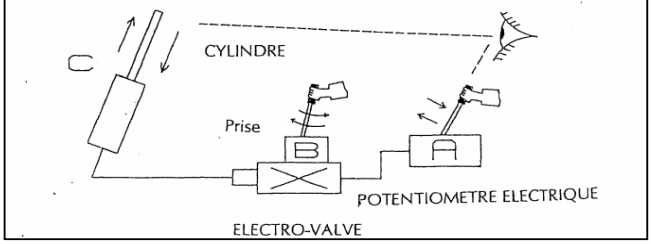


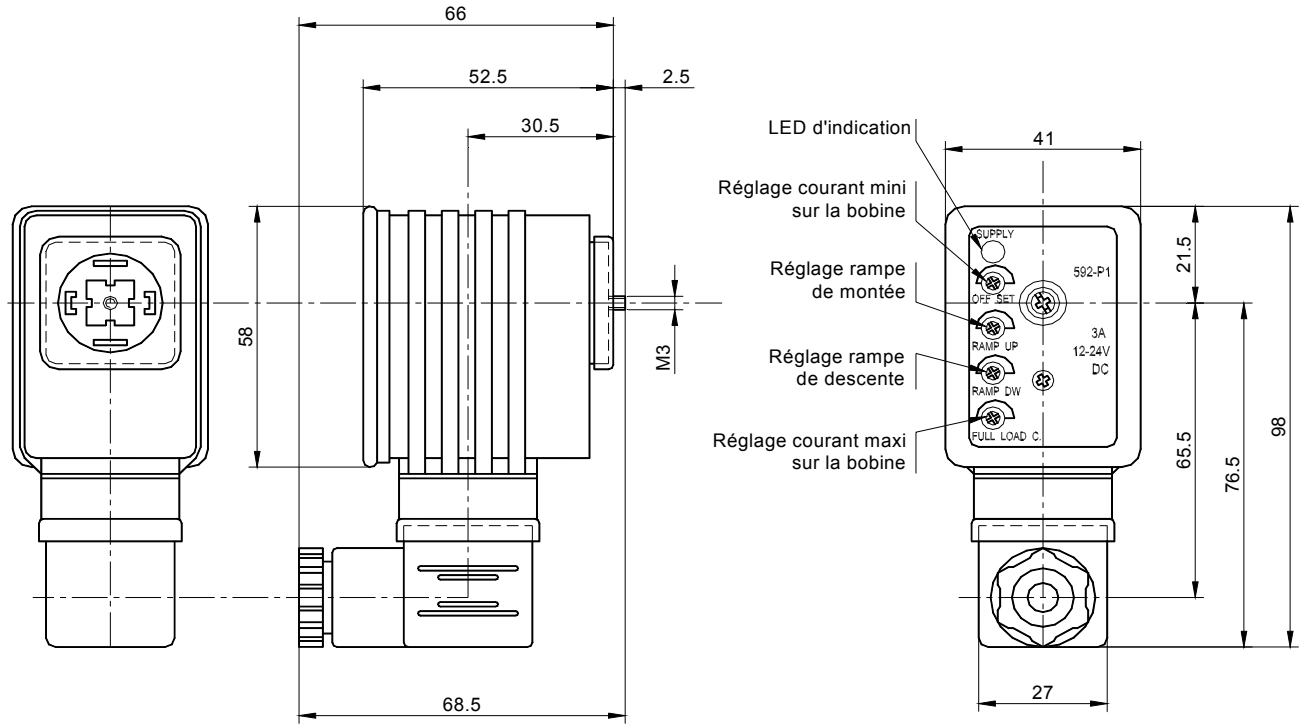


F.T 50 1175 2/2

JTEKT HPI
Tél : 01 49 62 28 00 - Fax : 01 45 76 68 40

# FAUSSES CARTOUCHES

## 2 Voies

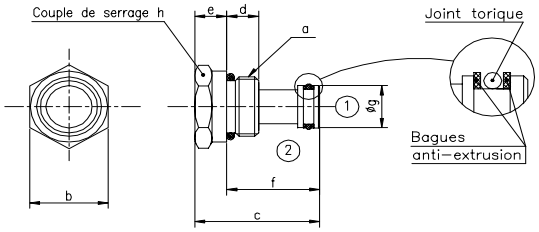


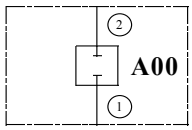


| Désignation | Taille SAE J475 | a Implantation | b | c | d | e | f | g | h coupl.serr | Poids en Kg |
|---|---|---|---|---|---|---|---|---|---|---|
| **CMD 08 A00 M00 ou M01** | **08** | 3/4" 16 UNF | 24 | 40 | 11 | 11 | 27 | 12,65 | 20 m.daN | 0,2 |
| **CMD 10 A00 M00 ou M01** | **10** | 7/8" 14 UNF | 27 | 43 | 11 | 11 | 32 | 15,8 | 30 m.daN | 0,2 |
| **CMD 16 A00 M00 ou M01** | **16** | 1"5/16-12 UNF | 38 | 64 | 14,5 | 20 | 44 | 28,52 | 60 m.daN | 0,4 |

| Désignation | Taille Métrique | a Implantation | b | c | d | e | f | g | h coupl.serr | Poids en Kg |
|---|---|---|---|---|---|---|---|---|---|---|
| **CMD 58 A00 M00 ou M01** | **58** | M 18 x 1,5 | 22 | 40 | 11 | 11 | 27 | 14,95 | 20 m.daN | 0,2 |
| **CMD 62 A00 M00 ou M01** | **62** | M 22 x 1,5 | 27 | 41,5 | 11 | 11 | 30,5 | 18,9 | 30 m.daN | 0,2 |
| **CMD 73 A00 M00 ou M01** | **73** | M 33 x 2 | 38 | 58 | 14,5 | 20 | 38 | 27,9 | 60 m.daN | 0,4 |

## 3 Voies

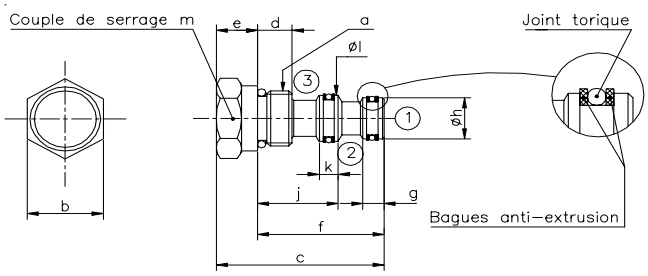


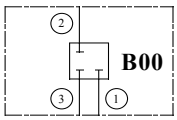


| Désignation | Taille SAE J475 | a Implantation | b | c | d | e | f | g | h coupl.serr | Poids en Kg |
|---|---|---|---|---|---|---|---|---|---|---|
| **CMD 08 A00 M00 ou M01** | **08** | 3/4" 16 UNF | 24 | 40 | 11 | 11 | 27 | 12,65 | 20 m.daN | 0,2 |
| **CMD 10 A00 M00 ou M01** | **10** | 7/8" 14 UNF | 27 | 43 | 11 | 11 | 32 | 15,8 | 30 m.daN | 0,2 |
| **CMD 16 A00 M00 ou M01** | **16** | 1"5/16-12 UNF | 38 | 64 | 14,5 | 20 | 44 | 28,52 | 60 m.daN | 0,4 |

## 4 Voies

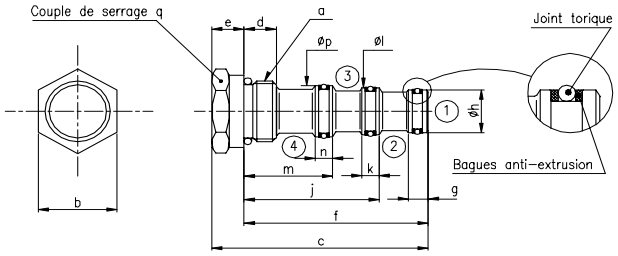


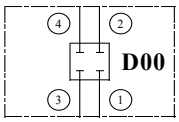


| Désignation | Taille SAE J475 | a Implantation | Cotes | | | | | | | | Poids en Kg |
|---|---|---|---|---|---|---|---|---|---|---|---|
| **CMD 08 D00 M00 à M11** | **08** | 3/4 - 16 UNF | **b** | **c** | **d** | **e** | **f** | **g** | **h** | **j** | 0,2 |
| | | | 24 | 67,5 | 11 | 11 | 54,5 | 6,8 | 12,65 | 40 | |
| | | | **k** | **l** | **m** | **n** | **p** | **q** - couple serrage Nm | | | |
| | | | 6 | 14,2 | 25,5 | 6 | 15,8 | 20 | | | |
| **CMD 10 D00 M00 à M11** | **10** | 7/8" - 14 UNF | **b** | **c** | **d** | **e** | **f** | **g** | **h** | **j** | 0,2 |
| | | | 27 | 74 | 11 | 11 | 63 | 6,8 | 15,8 | 46,3 | |
| | | | **k** | **l** | **m** | **n** | **p** | **q** - couple serrage Nm | | | |
| | | | 6 | 17,4 | 30,3 | 6 | 18,9 | 30 | | | |
| **CMD 16 D00 M00 à M11** | **16** | 1"5/16-12 UNF | **b** | **c** | **d** | **e** | **f** | **g** | **h** | **j** | 0,5 |
| | | | 38 | 121 | 14,5 | 20 | 101 | 8 | 25,35 | 72 | |
| | | | **k** | **l** | **m** | **n** | **p** | **q** - couple serrage Nm | | | |
| | | | 7 | 26,92 | 44 | 7 | 28,52 | 60 | | | |

JTEKT HPI
Tél : 01 49 62 28 00 - Fax : 01 45 76 68 40

# VARIANTES des FAUSSES CARTOUCHES

| DESIGNATIONS | SYMBOLES | N° ENSEMBLES T .8 | N° ENSEMBLES T.10 | N° ENSEMBLES T .16 | 2 VOIES 1 | 2 VOIES 2 | 3 VOIES 1 | 3 VOIES 2 | 3 VOIES 3 | 4 VOIES 1 | 4 VOIES 2 | 4 VOIES 3 | 4 VOIES 4 |
|---|---|---|---|---|---|---|---|---|---|---|---|---|---|
| CMD A00 M 00 | 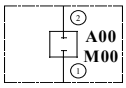 | T 8: 300 662<br>T58: 300 870 | 300 662 | | F | F | | | | | | | |
| CMD A00 M01 | 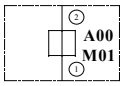 | T 8: 300 873<br>T58: 300 789 | 300 870 | | O | O | | | | | | | |
| CMD B00 M 00 | 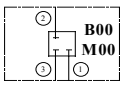 | 300 663 | 300 664 | | | | F | F | F | | | | |
| CMD B00 M01 | 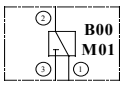 | 300 874 | 300 887 | | | | O | O | F | | | | |
| CMD B00 M 02 | 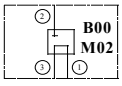 | 300 875 | 300 888 | | | | O | F | O | | | | |
| CMD B00 M03 | 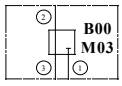 | 300 876 | 300 889 | | | | F | O | O | | | | |
| CMD D00 M 00 | 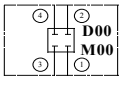 | 300 665 | 300 666 | | | | | | | F | F | F | F |
| CMD D00 M01 | 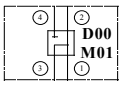 | 300 877 | 300 890 | | | | | | | O | O | O | F |
| CMD D00 M 02 | 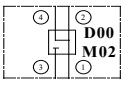 | 300 878 | 300 891 | | | | | | | O | O | F | O |
| CMD D00 M03 | 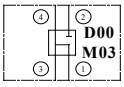 | 300 879 | 300 892 | | | | | | | O | F | O | O |
| CMD D00 M 04 | 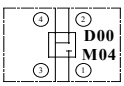 | 300 880 | 300 893 | | | | | | | F | O | O | O |
| CMD D00 M05 | 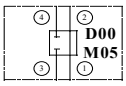 | 300 881 | 300 894 | | | | | | | O | O | F | F |
| CMD D00 M 06 | 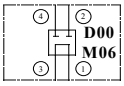 | 300 882 | 300 895 | | | | | | | O | F | O | F |
| CMD D00 M07 | 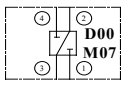 | 300 883 | 300 896 | | | | | | | F | O | O | F |
| CMD D00 M 08 | 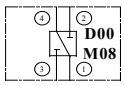 | 300 884 | 300 897 | | | | | | | O | F | F | O |
| CMD D00 M09 | 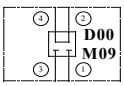 | 300 885 | 300 898 | | | | | | | F | O | F | O |
| CMD D00 M 10 | 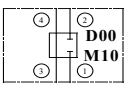 | 300 886 | 300 899 | | | | | | | F | F | O | O |
| CMD D00 M11 | 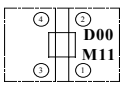 | 300 773 | 300 777 | | | | | | | O | O | O | O |
| | | | | | | | | | | ouvert 1 vers 2 | | ouvert 3 vers 4 | |

Légendes: F= Fermé O= Ouvert



EDITION 28 / 09 / 2005
V50 | 128 | 00

JTEKT HPI
Tél : 01 49 62 28 00 - Fax : 01 45 76 68 40

# 2 CARTOUCHES MONTEES sur BAF "M"

## SOMMAIRE

N° Page

### CODIFICATION des BLOCS "M"

- **BAF «M»** fixation standard en ligne ..... **131 / 000**

### MONTAGE sur BAF " M "

**Electro-valves à clapet piloté**

| | | | |
|---|---|---|---|
| 2 Voies - 2 Positions | ..... | A03 à A08 | ..... **132 / 000** |

**Electro-distributeurs à tiroir**

| | | | |
|---|---|---|---|
| 2 Voies - 2 Positions | ..... | A01 - A02 | ..... **133 / 000** |
| 3 Voies - 2 Positions | ..... | B25 à B41 | ..... **134 / 000** |
| 3 Voies - 3 Positions | ..... | C45 à C47 | ..... **135 / 000** |
| 4 Voies - 2 Positions | ..... | D50 à D59 | ..... **136 / 000** |
| 4 Voies - 3 Positions | ..... | E75 à E83 | ..... **137 / 000** |

**Valves directionnelles**

| | | | |
|---|---|---|---|
| Clapet Anti-Retour | ..... | A12 - A13 | ..... **138 / 000** |
| Valve d'arrêt ( robinet ) | ..... | A14 | ..... **138 / 000** |
| Clapet Anti-Retour pilotée | ..... | B32 | ..... **139 / 000** |
| Valve de selection de circuit | ..... | B36 | ..... **139 / 000** |
| Valve 3 Voies à tiroir piloté | ..... | B65 - B66 | ..... **140 / 000** |
| Valve 4 Voies à tiroir piloté | ..... | D70 | ..... **141 / 000** |

**Contrôle de pression**

| | | | |
|---|---|---|---|
| Limiteur de pression a action directe et inverse | ..... | A15 - A17 | ..... **142 / 000** |
| Limiteur de pression piloté | ..... | A16 | ..... **142 / 000** |
| Valve de réduction de pression | ..... | B18 | ..... **143 / 000** |
| Valve d'équilibrage pilotée (Overcenter) | ..... | B31 | ..... **144 / 000** |

**Contrôle de débit**

| | | | |
|---|---|---|---|
| Limiteur de débit à pression compensée | ..... | A20 | ..... **145 / 000** |
| Limiteur de débit réglable non compensé ( Needle valve ) | ..... | A19 | ..... **146 / 000** |
| Diviseur de débit avec débit prioritaire | ..... | B34 T | ..... **147 / 000** |
| Diviseur de débit avec débit prioritaire | ..... | B34 X | ..... **148 / 000** |
| Diviseur de débit | ..... | E38 | ..... **149 / 000** |

**ELECTRO-VALVES PROPORTIONNELLES**

| | | | |
|---|---|---|---|
| Limiteur de pression piloté à commande proportionnelle | ..... | A116 | ..... **150 / 000** |
| Limiteur de débit compensé à commande proportionnelle | ..... | A120 - A121 | ..... **151 / 000** |

**SOMMAIRE GENERAL** ..... **002 / 000**

JTEKT HPI
Tél : 01 49 62 28 00 - Fax : 01 45 76 68 40

# 2 CARTOUCHES MONTEES sur BAF "V"

## SOMMAIRE

N° Page

**CODIFICATION des BLOCS "V"**

- **BAF «V»** fixation par vis creuse ..... **152 / 000**

**MONTAGE sur BAF " V "**

**Electro-valves à clapet piloté**

2 Voies - 2 Positions
- Montée sur bloc avec vis creuse simple ..... **153 / 000**
- Montée sur bloc avec vis creuse équipée d'un limiteur de débit compensé ..... **154 / 000**

**Clapets freineurs 2 voies avec anti-retour**

- Montés sur bloc avec vis creuse simple .... ( A24 ) ..... **156 / 000**

**Doubles clapets anti-retour pilotés**

- Montés sur bloc fixation par vis creuses simples ou avec limiteurs de débit ..... ( A12 ) ..... **157 / 000**

**Limiteurs de débit compensés**

- Vis creuse avec limiteur de débit compensé, fixe ou réglable, montée sur bloc ..... **158 / 000**

**Doubles limiteurs de débit compensés**

- Vis creuse avec limiteur de débit compensé et limiteur de débit compensé (A20), fixes ou réglables, montés sur bloc ..... **159 / 000**

**SOMMAIRE GENERAL** **002 / 000**

JTEKT HPI
Tél : 01 49 62 28 00 - Fax : 01 45 76 68 40

# BAF "M" - Blocs Associatifs de Fonctions pour montage en ligne

**TAILLES 10 - SAE: 08 - 10 - 16**
**Métrique: 58 - 62**

## 2 VOIES

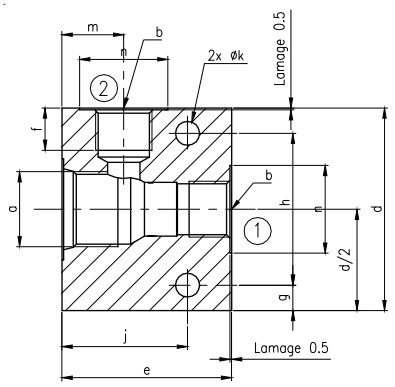


Cote "c": épaisseur

### IMPLANTATIONS

**SAE**

| Tailles | Implant. a | Orifices b | | Ref. | c | d | e | f | g | h | j | k | m | n | Poids Kg |
|---|---|---|---|---|---|---|---|---|---|---|---|---|---|---|---|
| **08** | 3/4" 16UNF | G1* | 1/4" G | 200 602 | 30 | 60 | 50 | 12 | 7,5 | 45 | 32 | 7,1 | 13,5 | * | 0,2 |
| | | G2 | 3/8" G | 101 763 | 30 | 60 | 50 | 12 | 7,5 | 45 | 32 | 7,1 | 13,5 | 26 | 0,2 |
| **10** | 7/8" 14UNF | G2 | 3/8" G | 100 301 | 30 | 60 | 50 | 12 | 7,5 | 45 | 37 | 7,1 | 18,2 | 26 | 0,2 |
| | | G3 | 1/2" G | 101 052 | 30 | 60 | 50 | 16 | 7,5 | 45 | 37 | 7,1 | 18,2 | 30 | 0,2 |
| **16** | 1"5/16-12UNF | G4 | 3/4" G | 100 302 | 30 | 90 | 75 | 19 | 15 | 60 | 50 | 8,6 | 24 | 36 | 0,8 |

**Métriques**

| Tailles | Implant. a | Orifices b | | Ref. | c | d | e | f | g | h | j | k | m | n | Poids Kg |
|---|---|---|---|---|---|---|---|---|---|---|---|---|---|---|---|
| **58** | M 18 x 1,5 | G1* | 1/4" G | 200 601 | 30 | 60 | 50 | 12 | 7,5 | 45 | 32 | 7,1 | 13,5 | * | 0,2 |
| | | G2 | 3/8" G | 101 299 | 30 | 60 | 50 | 12 | 7,5 | 45 | 32 | 7,1 | 13,5 | 26 | 0,2 |
| **62** | M 22 x 1,5 | G2 | 3/8" G | 100 310 | 30 | 60 | 50 | 12 | 7,5 | 45 | 37 | 7,1 | 15,5 | 26 | 0,2 |

## 3 VOIES

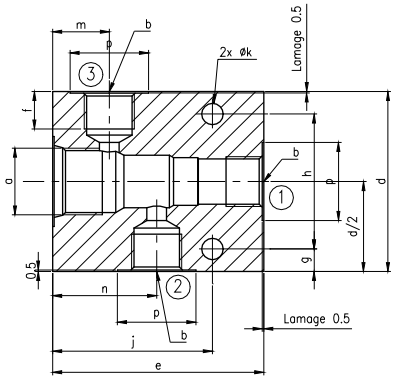


Cote "c": épaisseur

### IMPLANTATIONS

**SAE**

| Tailles | Implant. a | Orifices b | | Ref. | c | d | e | f | g | h | j | k | m | n | p | Poids Kg |
|---|---|---|---|---|---|---|---|---|---|---|---|---|---|---|---|---|
| **08** | 3/4" 16UNF | G1* | 1/4" G | 200 603 | 30 | 60 | 60 | 12 | 7,5 | 45 | 48 | 7,1 | 14,8 | 29,1 | * | 0,2 |
| | | G2 | 3/8" G | 101 384 | 30 | 60 | 60 | 12 | 7,5 | 45 | 48 | 7,1 | 14,8 | 29,1 | 26 | 0,2 |
| **10** | 7/8" 14UNF | G2 | 3/8" G | 100 304 | 30 | 60 | 70 | 12 | 7,5 | 45 | 53 | 7,1 | 18,8 | 34,5 | 26 | 0,3 |
| | | G3 | 1/2" G | 101 375 | 30 | 60 | 70 | 16 | 7,5 | 45 | 53 | 7,1 | 18,8 | 34,5 | 30 | 0,3 |
| **16** | 1"5/16-12UNF | G4 | 3/4" G | 100 305 | 50 | 90 | 100 | 19 | 15 | 60 | 82,5 | 8,6 | 25 | 53,5 | 36 | 1 |

## 4 VOIES

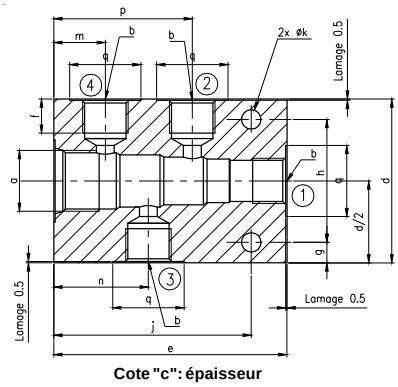


Cote "c": épaisseur

### IMPLANTATIONS

**SAE**

| Tailles | Implant. a | Orifices b | | Ref. | c | d | e | f | g | h | j | k | m | n | p | Poids Kg |
|---|---|---|---|---|---|---|---|---|---|---|---|---|---|---|---|---|
| **08** | 3/4" 16UNF | G1* | 1/4" G | 200 604 | 30 | 60 | 80 | 12 | 7,5 | 45 | 65 | 7,1 | 14,8 | 29,1 | 43,5 | 0,3 |
| | | G2 | 3/8" G | 102 002 | 30 | 60 | 80 | 12 | 7,5 | 45 | 65 | 7,1 | 14,8 | 29,1 | 43,5 | 0,3 |
| **10** | 7/8" 14UNF | G2 | 3/8" G | 100 307 | 30 | 60 | 85 | 12 | 7,5 | 45 | 72 | 7,1 | 18,8 | 34,5 | 50,5 | 0,3 |
| **16** | 1"5/16-12UNF | G4 | 3/4" G | 10 308 | 50 | 90 | 127 | 19 | 15 | 60 | 110 | 8,6 | 25 | 53,5 | 82 | 1,3 |

**Cavités pour valves en cartouches:** voir **F.T 50 1267** à **F.T 50 1270**
Pages 233 / 00 à 236 / 00

*** Version G1:** **identique à G2 + réduction sur orifice**
**Uniquement sur orifices 3/8" G**

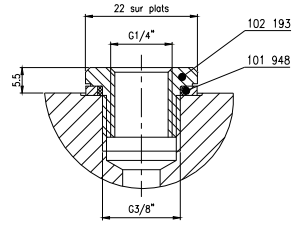


**Référence RMFG2G1 - N° 200 595**

**Codification**

| BAF | 58 | M | 2 | 0 | G2 |
|---|---|---|---|---|---|

**Tailles-Implantations**
**08** = 3/4"16UNF
**10** = 7/8"14UNF
**16** = 1"5/16 12UNF
**58** = M18x1,5
**62** = M22x1,5

**M**= montage en ligne

**Nbre de voies de la cartouche**
**2** = 2 voies
**3** = 3 voies
**4** = 4 voies

**Fixation standard**

**Orifices bloc**
**G1***= 1/4"G
**G2** = 3/8"G
**G3** = 1/2"G
**G4** = 3/4"G

F.T 50 1178

EDITION 28 / 09 / 2005
V50 | 131 | 00

JTEKT HPI
Tél : 01 49 62 28 00 - Fax : 01 45 76 68 40

# ELECTRO - DISTRIBUTEURS à TIROIR
# 2 VOIES - 2 POSITIONS

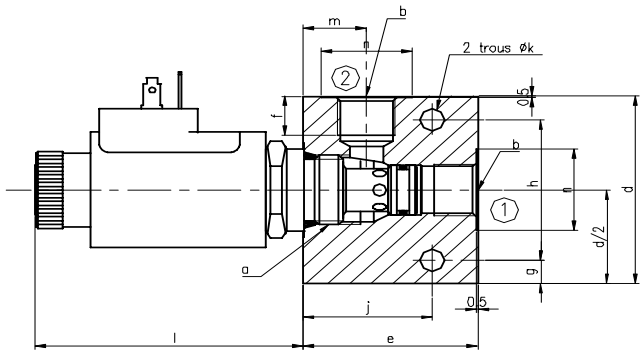


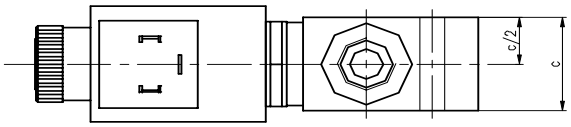


| Bloc BAF seul | | |
|---|---|---|
| Désignation | Orif. | N° |
| 58M20-G1 | 1/4" G | 100 309 |
| 58M20-G2 | 3/8" G | 101 299 |
| 08M20-G1 | 1/4" G | 100 300 |
| 08M20-G2 | 3/8" G | 101 763 |
| 10M20-G2 | 3/8" G | 100 301 |
| 10M20-G3 | 1/2" G | 101 052 |
| 16M20-G4 | 3/4" G | 100 302 |

| Taille SAE J475 | a Implantation | Pression Maxi bar | b | c | d | e | f | g | h | j | k | l | m | n | p | Poids en Kg* |
|---|---|---|---|---|---|---|---|---|---|---|---|---|---|---|---|---|
| **58** | M18x1,5 | 300 | **G1** 1/4" G<br>**G2** 3/8" G | 30 | 60 | 50 | 12 | 7,5 | 45 | 32 | 7,1 | 64,5 | 13,5 | 23<br>26 | | 0,2 |
| **08** | 3/4" 16 UNF | 300 | **G1** 1/4" G<br>**G2** 3/8" G | 30 | 60 | 50 | 12 | 7,5 | 45 | 32 | 7,1 | 64,5 | 13,5 | 23<br>26 | | 0,2 |
| **10** | 7/8" 14 UNF | 300 | **G2** 3/8" G<br>**G3** 1/2" G | 30 | 60 | 50 | 12<br>16 | 7,5 | 45 | 37 | 7,1 | 76,5 | 18,2 | 26<br>30 | | 0,2 |
| **16** | 1" 5/16 12 UNF | 300 | **G4** 3/4" G | 50 | 90 | 75 | 19 | 15 | 60 | 50 | 8,6 | 95 | 24 | 36 | | 0,8 |

* Taille 08: uniquement pour fonctions A05 et A06

## NORMALEMENT FERME

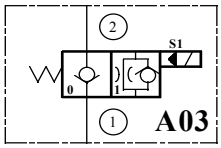


Débit maxi :
**58** = 30 l/mn
**10** = 60 l/mn
**16** = 140 l/mn

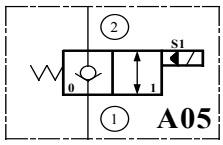


Débit maxi :
**58** = 30 l/mn
**08** = 30 l/mn
**10** = 60 l/mn
**16** = 140 l/mn

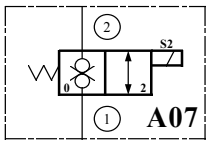


Débit maxi :
**58** 1Std= 20 l/mn
**58** 2HP = 30 l/mn
**10** 1Std= 40 l/mn
**10** 2HP = 60 l/mn

## NORMALEMENT OUVERT

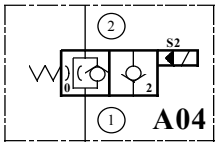


Débit maxi :
**58** = 30 l/mn
**10** = 60 l/mn
**16** = 140 l/mn

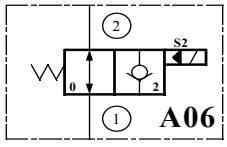


Débit maxi :
**58** = 30 l/mn
**08** = 30 l/mn
**10** = 60 l/mn
**16** = 140 l/mn

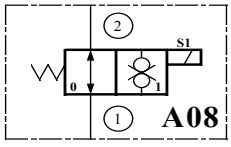


Débit maxi :
**58** = 25 l/mn

**Caractéristiques cartouches:**

**A03 - A04 - A05 - A06**
**Taille 58 & 08**: F.T 50 1101 Page 008 / 00
**Taille 10**: F.T 50 1102 Page 010 / 00
**Taille 16**: F.T 50 1103 Page 012 / 00

**A07**
**Taille 58**: Versions 1 et 2 F.T 50 1104 Page 014 / 00
**Taille 10**: Versions 1 et 2 F.T 50 1105 Page 016/ 00

**A08**
**Taille 58**: F.T 50 1106 Page 018 / 00

**Codification**

| CED | 10 | A03 | B | 3 | A | 0 | N | G2 |
|---|---|---|---|---|---|---|---|---|

**Tensions**
**A =** 12 Volt DC
**B** = 24 Volt DC
**E** = 24 Volt RAC*
**F** = 48 Volt RAC*
**G** = 110 Volt RAC*
**H** = 220 Volt RAC*

**Code taille**
**58**= M 18 x 1,5
**08**= 3/4" 16UNF - T.05 et 06 seul.
**10**= 7/8" 14UNF
**16**= 1"5/16 12UNF

**Code fonction**

**Code bobine**
**T.58**
Code **8**= toutes fonctions sauf A07 version 2
Code **5**= A07 version 2
**T10**
Code **3**= toutes fonctions sauf A07
Code **5**= A07 version 1
Code **4**= A07 version 2
**T.16** = Code **4**

**VAC: bobines avec pont redresseur incorporé*
**RAC: utiliser obligatoirement un connecteur avec pont redresseur*

**Connection bobine**
**A** = lang. 6,35 - DIN 43650
**B** = sortie Kostal
**F** = sortie filaire
**J** = AMP Junior

**Connecteurs**
voir pages 072/00 & 073/00

**Cde manuelle sécurité**
**0** = sans
**A03 - A05 - A08**
**A** = en dévissant
**C** = en tirant
**A04 - A06 - A07**
**B** = en vissant
**E** = en poussant

**Orifices**
**G1** = 1/4"G
**G2** = 3/8"G
**G3** = 1/2"G
**G4** = 3/4"G

**N -** Joints Nitrile - 40° + 100°C
**V -** Joints Viton - 20° + 100°C



EDITION 05 / 2/ 2002
V50 | 132 | 00

JTEKT HPI
Tél : 01 49 62 28 00 - Fax : 01 45 76 68 40

# ELECTRO - DISTRIBUTEURS à TIROIR
# 2 VOIES - 2 POSITIONS

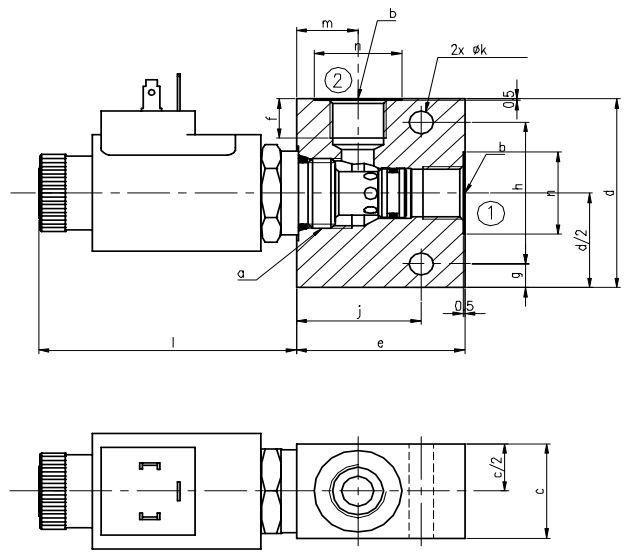


| Bloc BAF seul | | |
|---|---|---|
| Désignation | Orif. | N° |
| 58M20-G1 | 1/4" G | 100 309 |
| 58M20-G2 | 3/8" G | 101 299 |
| 10M20-G2 | 3/8" G | 100 301 |
| 10M20-G3 | 1/2" G | 101 052 |
| 16M20-G4 | 3/4" G | 100 302 |

| Taille SAE J475 | a Implantation | Pression Maxi bar | b | c | d | e | f | g | h | j | k | l | m | n | p | Poids en Kg* |
|---|---|---|---|---|---|---|---|---|---|---|---|---|---|---|---|---|
| **58** | 3/4" 16 UNF | 300 | **G1** 1/4" G<br>**G2** 3/8" G | 30 | 60 | 50 | 12 | 7,5 | 45 | 32 | 7,1 | 64,5 | 13,5 | 23<br>26 | | 0,2 |
| **10** | 7/8" 14 UNF | 300 | **G2** 3/8" G<br>**G3** 1/2" G | 30 | 60 | 50 | 12<br>16 | 7,5 | 45 | 37 | 7,1 | 76,5 | 18,2 | 26<br>30 | | 0,2 |
| **16** | 1" 5/16 12 UNF | 300 | **G4** 3/4" G | 50 | 90 | 75 | 19 | 15 | 60 | 50 | 8,6 | 95 | 24 | 36 | | 0,8 |

* Poids sans électro-distributeur

**NORMALEMENT FERME**
non excité

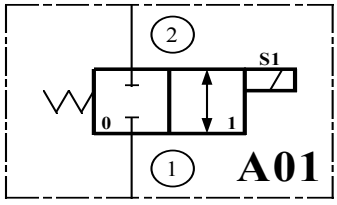


Débit maxi :
**58** = 15 l/mn
**10** = 35 l/mn
**16** = 60 l/mn

**NORMALEMENT OUVERT**
non excité

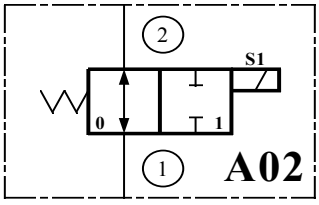


Débit maxi :
**58** = 15 l/mn
**10** = 35 l/mn
**16** = 60 l/mn

**Caractéristiques cartouches:**

**Taille 58:** **F.T 50 1108** Page 021 / 00
**Taille 10:** **F.T 50 1110** Page 024 / 00
**Taille 16:** **F.T 50 1112** Page 027 / 00

**Codification**

| C | E | D | 10 | A02 | B | 3 | A | 0 | N | G2 |
|---|---|---|---|---|---|---|---|---|---|---|

**Code taille**
**58-10 ou 16**

**Code fonction**

**Tensions**
**A** = 12 Volt DC
**B** = 24 Volt DC
**E** = 24 Volt RAC
**F** = 48 Volt RAC
**G** = 110 Volt RAC
**H** = 220 Volt RAC

**Code bobine**
**8** = Taille 58
**5** = Taille 10
**4** = Taille 16

**Connecteurs**
sans
**A** = lang. 6,35 - DIN 43650
**B** = sortie Kostal
**F** = sortie filaire
avec
**L** = p/lang. 6,35 DIN 43650
**K** = p/Kostal

**Cde manuelle sécurité**
**0** = sans
**A** = en dévissant
**B** = en poussant
**C** = en tirant

**Joints**
**N** - Joints Nitrile - 40° + 100°C
**V** - Joints Viton - 20° + 100°C

**Orifices**
**G1** = 1/4"G
**G2** = 3/8"G
**G3** = 1/2"G
**G4** = 3/4"G



EDITION 18 / 04 / 2002
V50 | 133 | 00

JTEKT HPI
Tél : 01 49 62 28 00 - Fax : 01 45 76 68 40

# ELECTRO - DISTRIBUTEURS à TIROIR
# 3 VOIES - 2 POSITIONS

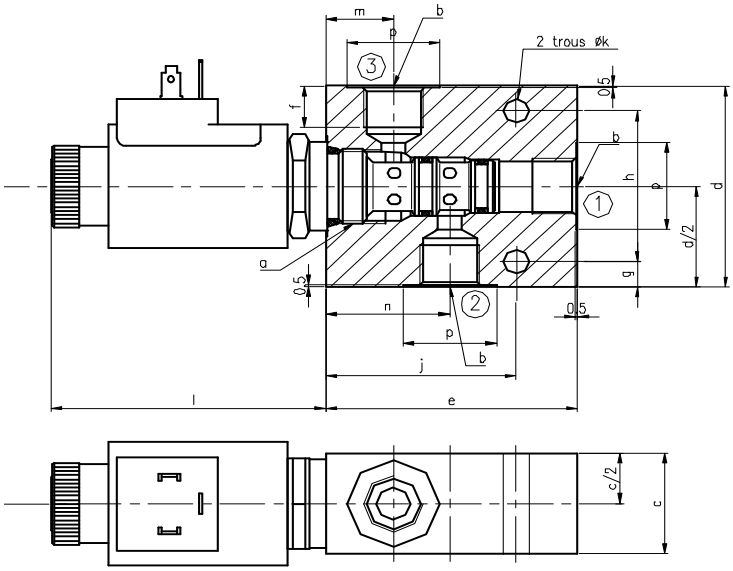


| Bloc BAF seul | | |
|---|---|---|
| Désignation | Orif. | N° |
| 08M30-G1 | 1/4" G | 100 303 |
| 08M30-G2 | 3/8" G | 101 384 |
| 10M30-G2 | 3/8" G | 100 304 |
| 10M30-G3 | 1/2" G | 101 375 |
| 16M30-G4 | 3/4" G | 100 305 |

| Taille SAE J475 | a Implantation | Pression Maxi bar | b | c | d | e | f | g | h | j | k | l | m | n | p | Poids en Kg* |
|---|---|---|---|---|---|---|---|---|---|---|---|---|---|---|---|---|
| **08** | 3/4" 16 UNF | 300 | **G1** 1/4" G<br>**G2** 3/8" G | 30 | 60 | 60 | 12 | 7,5 | 45 | 48 | 7,1 | 64,5 | 14,8 | 29,1 | 23<br>26 | 0,2 |
| **10** | 7/8" 14 UNF | 300 | **G2** 3/8" G<br>**G3** 1/2" G | 30 | 60 | 70 | 12<br>16 | 7,5 | 45 | 53 | 7,1 | 76,5 | 18,8 | 34,5 | 26<br>30 | 0,3 |
| **16** | 1" 5/16 12 UNF | 300 | **G4** 3/4" G | 50 | 90 | 100 | 19 | 15 | 60 | 82,5 | 8,6 | 95 | 25 | 53,5 | 36 | 1 |

* Poids sans électro-distributeur

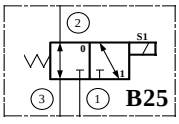


Débit maxi :
**08** = 15 l/mn
**10** = 35 l/mn
**16** = 60 l/mn

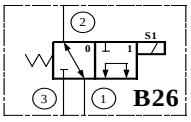


Débit maxi :
**08** = 10 l/mn
**10** = 25 l/mn
**16** = 45 l/mn

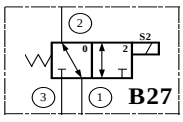


Débit maxi :
**08** = 10 l/mn
**10** = 35 l/mn
**16** = 60 l/mn

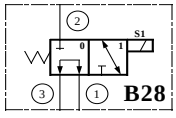


Débit maxi :
**08** = 10 l/mn
**10** = 25 l/mn
**16** = 45 l/mn

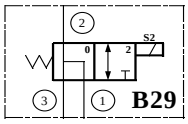


Débit maxi :
**08** = 10 l/mn
**10** = 25 l/mn
**16** = 45 l/mn

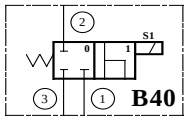


Débit maxi :
**08** = 10 l/mn
**10** = 25 l/mn
**16** = 45 l/mn

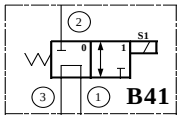


Débit maxi :
**08** = 10 l/mn
**10** = 25 l/mn
**16** = 45 l/mn

**Caractéristiques cartouches:**

**Taille 58:** **F.T 50 1114** Page 031 / 00
**Taille 10:** **F.T 50 1115** Page 033 / 00
**Taille 16:** **F.T 50 1116** Page 035 / 00

**Codification**

| C | E | D | 08 | B25 | B | 2 | A | 0 | N | G1 |
|---|---|---|---|---|---|---|---|---|---|---|

**Code taille**
**08-10 ou 16**

**Code fonction**

**Tensions**
**A =** 12 Volt DC
**B** = 24 Volt DC
**E** = 24 Volt RAC
**F** = 48 Volt RAC
**G** = 110 Volt RAC
**H** = 220 Volt RAC

**Code bobine**
**8** = Taille 58
**5** = Taille 10
**4** = Taille 16

**Connecteurs**
**A** = lang. 6,35 - DIN 43650
**B** = sortie Kostal
**F** = sortie filaire
**J** = AMP Junior

**Connecteurs** voir pages 072/00 et 073/00

**Cde manuelle sécurité**
**0** = sans
**A** = en dévissant
**B** = en poussant

**Joints**
**N -** Joints Nitrile - 40° + 100°C
**V -** Joints Viton - 20° + 100°C

**Orifices**
**G1** = 1/4"G
**G2** = 3/8"G
**G3** = 1/2"G
**G4** = 3/4"G

F.T 50 1181

EDITION 08 / 03 / 2002
V50 | 134 | 00

JTEKT HPI
Tél : 01 49 62 28 00 - Fax : 01 45 76 68 40

# ELECTRO - DISTRIBUTEURS à TIROIR
# 3 VOIES - 3 POSITIONS

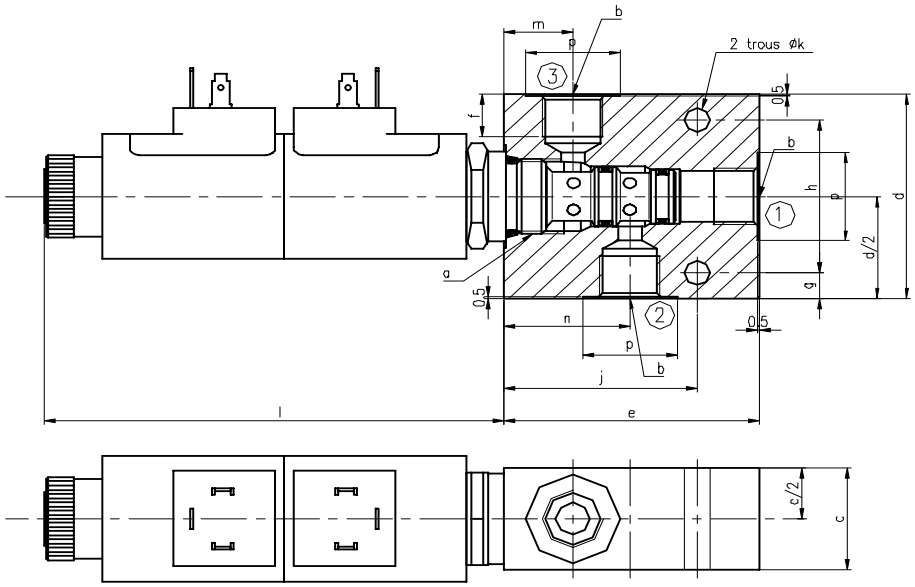


| Bloc BAF seul | | |
|---|---|---|
| Désignation | Orif. | N° |
| 08M30-G1 | 1/4" G | 100 303 |
| 08M30-G2 | 3/8" G | 101 384 |
| 10M30-G2 | 3/8" G | 100 304 |
| 10M30-G3 | 1/2" G | 101 375 |
| 16M30-G4 | 3/4" G | 100 305 |

| Taille SAE J475 | a Implantation | Pression Maxi bar | b | | c | d | e | f | g | h | j | k | l | m | n | p | Poids en Kg* |
|---|---|---|---|---|---|---|---|---|---|---|---|---|---|---|---|---|---|
| **08** | 3/4" 16 UNF | 300 | **G1**<br>**G2** | 1/4" G<br>3/8" G | 30 | 60 | 60 | 12 | 7,5 | 45 | 48 | 7,1 | 103 | 14,8 | 29,1 | 23<br>26 | 0,2 |
| **10** | 7/8" 14 UNF | 300 | **G2**<br>**G3** | 3/8" G<br>1/2" G | 30 | 60 | 70 | 12<br>16 | 7,5 | 45 | 53 | 7,1 | 126,5 | 18,8 | 34,5 | 26<br>30 | 0,3 |
| **16** | 1" 5/16 12 UNF | 300 | **G4** | 3/4" G | 50 | 90 | 100 | 19 | 15 | 60 | 82,5 | 8,6 | 151 | 25 | 53,5 | 36 | 1 |

* Poids sans électro-distributeur

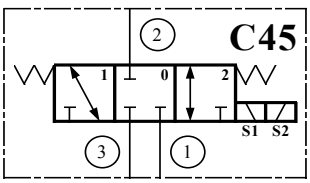


Débit maxi :
**08** = 10 l/mn
**10** = 35 l/mn
**16** = 60 l/mn

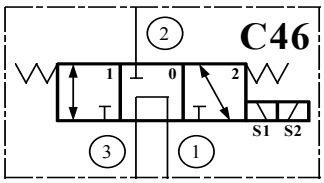


Débit maxi :
**08** = 8 l/mn
**10** = 25 l/mn
**16** = 45 l/mn

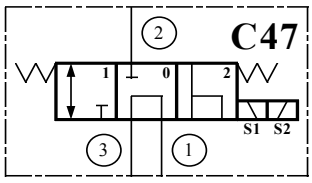


Débit maxi :
**08** = 8 l/mn
**10** = 25 l/mn
**16** = 45 l/mn

**Caractéristiques cartouches:**

**Taille 08:** **F.T 50 1118** Page 038 / 00
**Taille 10:** **F.T 50 1119** Page 040 / 00
**Taille 16:** **F.T 50 1120** Page 042 / 00

**Codification**

| C | E | D | 08 | C45 | B | 2 | A | 0 | N | G1 |
|---|---|---|---|---|---|---|---|---|---|---|

**Code taille** 08-10 ou 16 — **Code fonction**

**Tensions**
**A** = 12 Volt DC
**B** = 24 Volt DC
**E** = 24 Volt RAC
**F** = 48 Volt RAC
**G** = 110 Volt RAC
**H** = 220 Volt RAC

**Code bobine**
**8** = Taille 58
**5** = Taille 10
**4** = Taille 16

**Connecteurs**
sans **A** = lang. 6,35 - DIN 43650
**B** = sortie Kostal
**F** = sortie filaire
avec **L** = p/lang. 6,35 DIN 43650
**K** = p/Kostal

**Cde manuelle sécurité**
**O** = sans
**D** = Cde double devissant S1 / vissant S2 position maintenue
**E** = en poussant
**N** - Joints Nitrile - 40° + 100°C
**V** - Joints Viton - 20° + 100°C

**Orifices**
**G1** = 1/4"G
**G2** = 3/8"G
**G3** = 1/2"G
**G4** = 3/4"G



EDITION 14 / 11 / 2006
V50 | 135 | 00

JTEKT HPI
Tél : 01 49 62 28 00 - Fax : 01 45 76 68 40

# ELECTRO - DISTRIBUTEURS à TIROIR
# 4 VOIES - 2 POSITIONS

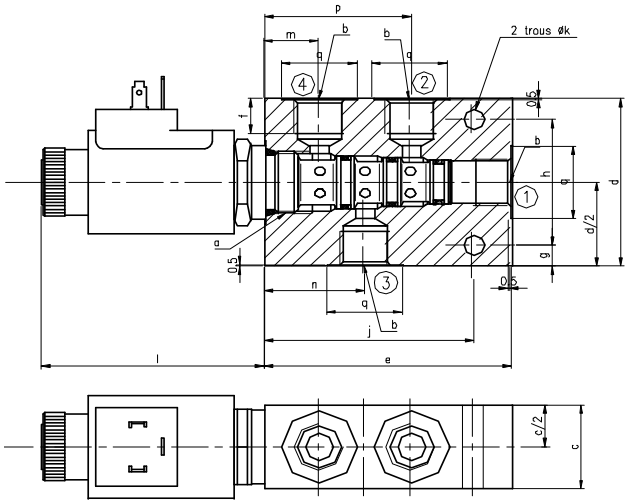





| Bloc BAF seul | | |
|---|---|---|
| Désignation | Orif. | N° |
| 08M40-G1 | 1/4" G | 100 306 |
| 08M40-G2 | 3/8" G | 102 202 |
| 10M40-G2 | 3/8" G | 100 307 |
| 16M40-G4 | 3/4" G | 100 308 |

| Taille SAE J475 | a Implantation | Pression Maxi bar | b | | c | d | e | f | g | h | j | k | l | m | n | p | q | Poids en Kg* |
|---|---|---|---|---|---|---|---|---|---|---|---|---|---|---|---|---|---|---|
| **08** | 3/4" 16 UNF | 300 | **G1**<br>**G2** | 1/4" G<br>3/8" G | 30 | 60 | 80 | 12 | 7,5 | 45 | 65 | 7,1 | 64,5 | 14,8 | 29,1 | 43,5 | 23<br>26 | 0,3 |
| **10** | 7/8" 14 UNF | 300 | **G2** | 3/8" G | 30 | 60 | 85 | 12<br>16 | 7,5 | 45 | 72 | 7,1 | 76,5 | 18,8 | 34,5 | 50,5 | 26 | 0,3 |
| **16** | 1"5/16 12 UNF | 300 | **G4** | 26 | 50 | 90 | 127 | 12 | 15 | 60 | 110 | 8,6 | 151 | 25 | 53,5 | 82 | 36 | 1,3 |

*Poids sans électro-distributeur

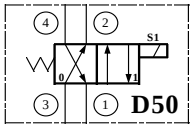


Débit maxi :
**08** = 15 l/mn
**10** = 35 l/mn-**code 1**
**16** = .... l/mn-**code 2**
**16** = 60 l/mn

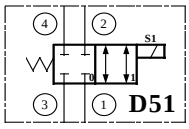


Débit maxi :
**08** = 24 l/mn
**10** = 35 l/mn
**16** = 60 l/mn

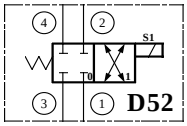


Débit maxi :
**08** = 15 l/mn
**10** = 35 l/mn
**16** = 60 l/mn

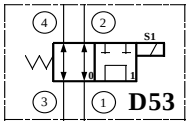


Débit maxi :
**08** = 08 l/mn
**10** = 25 l/mn
**16** = 50 l/mn

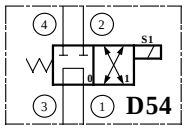


Débit maxi :
**08** = 08 l/mn
**10** = 25 l/mn
**16** = 50 l/mn

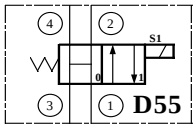


Débit maxi :
**08** = 08 l/mn
**10** = 25 l/mn
**16** = 50 l/mn

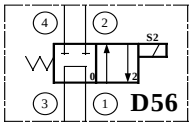


Débit maxi :
**08** = 08 l/mn
**10** = 25 l/mn
**16** = 50 l/mn

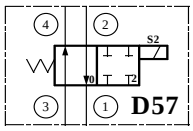


Débit maxi :
**08** = 15 l/mn
**10** = 35 l/mn
**16** = 60 l/mn

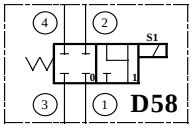


Débit maxi :
**08** = 15 l/mn
**10** = 35 l/mn
**16** = 60 l/mn

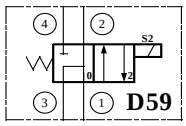


Débit maxi :
**08** = 15 l/mn
**10** = 35 l/mn
**16** = 60 l/mn

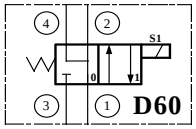


Débit maxi :
**08** = 15 l/mn
**10** = 35 l/mn-**code 1**
**16** = .... l/mn-**code 2**
**16** = 60 l/mn

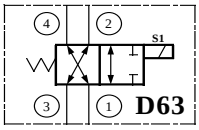


Débit maxi :
**10** = ... l/mn-**code 1**
**10** = ... l/mn-**code 2**

**Codification**

| C | E | D | 08 | B50 | B | 8 | A | 0 | N | G1 |
|---|---|---|---|---|---|---|---|---|---|---|

**Code taille** 08-10 ou 16 — **Code fonction**

**Tensions**
**A =** 12 Volt DC
**B** = 24 Volt DC
**E** = 24 Volt RAC
**F** = 48 Volt RAC
**G** = 110 Volt RAC
**H** = 220 Volt RAC

**Code bobine**
**8** = Taille 58
**5** = Taille 10
**4** = Taille 16

**Connecteurs**
**A** = lang. 6,35 - DIN 43650
**B** = sortie Kostal
**F** = sortie filaire
**J** = AMP Junior

**Connecteurs** voir pages 072/00 et 073/00

**Orifices**
**G1** = 1/4"G
**G2** = 3/8"G
**G3** = 1/2"G
**G4** = 3/4"G

**Cde manuelle sécurité**
**0** = sans
**A** = en dévissant
**B** = en poussant

**N -** Joints Nitrile - 40° + 100°C
**V -** Joints Viton - 20° + 100°C

**Caractéristiques cartouches**
**Taille 08:** **F.T 50 1122** Page 046 / 00
**Taille 10- Code 1:** **F.T 50 1123** Page 048 / 00
**Taille 10- Code 2:** **F.T 50 1123** Page 048 / 00
**Taille 16:** **F.T 50 1124** Page 050 / 00

F.T 50 1183
EDITION 20 / 07 / 2005
V50 | 136 | 00

JTEKT HPI
Tél : 01 49 62 28 00 - Fax : 01 45 76 68 40

# ELECTRO - DISTRIBUTEURS à TIROIR
# 4 VOIES - 2 POSITIONS

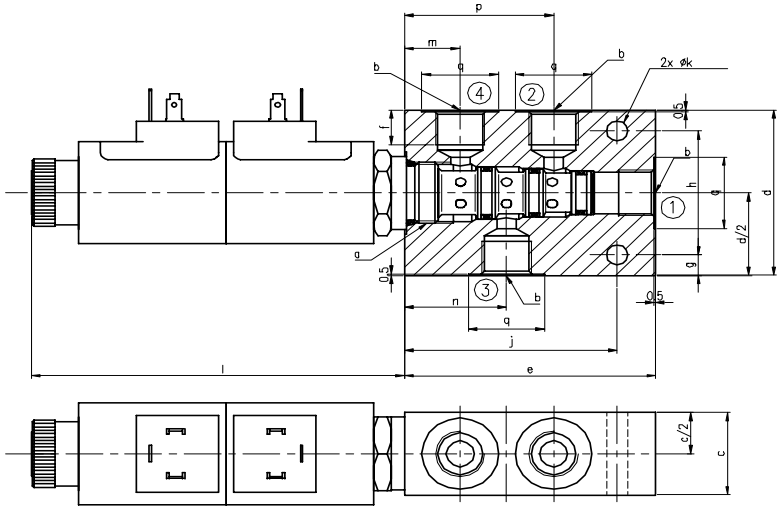


| Bloc BAF seul | | |
|---|---|---|
| Désignation | Orif. | N° |
| 08M40-G1 | 1/4" G | 100 306 |
| 08M40-G2 | 3/8" G | 102 202 |
| 10M40-G2 | 3/8" G | 100 307 |
| 16M40-G4 | 3/4" G | 100 308 |

| Taille SAE J475 | a Implantation | Pression Maxi bar | b | | c | d | e | f | g | h | j | k | l | m | n | p | q | Poids en Kg* |
|---|---|---|---|---|---|---|---|---|---|---|---|---|---|---|---|---|---|---|
| **08** | 3/4" 16 UNF | 300 | **G1**<br>**G2** | 1/4" G<br>3/8" G | 30 | 60 | 80 | 12 | 7,5 | 45 | 65 | 7,1 | 103 | 14,8 | 29,1 | 43,5 | 23<br>26 | 0,3 |
| **10** | 7/8" 14 UNF | 300 | **G2** | 3/8" G | 30 | 60 | 85 | 12 | 7,5 | 45 | 72 | 7,1 | 126,5 | 18,8 | 34,5 | 50,5 | 26 | 0,3 |
| **16** | 1" 5/16 12 UNF | 300 | **G4** | 3/4" G | 50 | 90 | 127 | 19 | 15 | 60 | 110 | 8,6 | 151 | 25 | 53,5 | 82 | 36 | 1,3 |

* Poids sans électro-distributeur

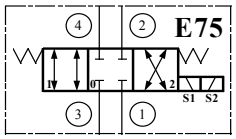


Débit maxi :
**08** = 15 l/mn
**10** = 35 l/mn-**code 1**
**16** = .... l/mn-**code 2**
**16** = 60 l/mn

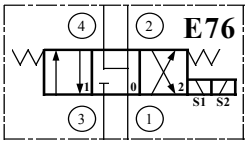


Débit maxi :
**08** = 24 l/mn
**10** = 35 l/mn
**16** = 60 l/mn

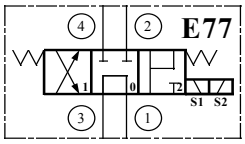


Débit maxi :
**08** = 15 l/mn
**10** = 35 l/mn
**16** = 60 l/mn

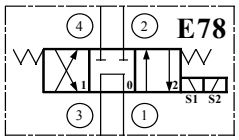


Débit maxi :
**08** = 08 l/mn
**10** = 25 l/mn
**16** = 50 l/mn

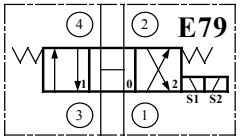


Débit maxi :
**08** = 08 l/mn
**10** = 25 l/mn
**16** = 50 l/mn

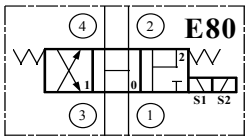


Débit maxi :
**08** = 08 l/mn
**10** = 25 l/mn
**16** = 50 l/mn

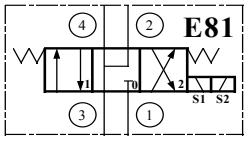


Débit maxi :
**08** = 15 l/mn
**10** = 35 l/mn
**16** = 60 l/mn

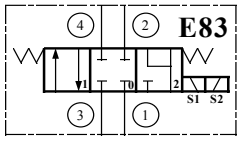


Débit maxi :
**08** = 15 l/mn
**10** = 35 l/mn
**16** = 60 l/mn

**Caractéristiques cartouches:**

**Taille 08:**
**F.T 50 1126** Page 054 / 00

**Taille 10- Code 1:**
**F.T 50 1127** Page 056 / 00

**Taille 10- Code 2:**
**F.T 50 1128** Page 058 / 00

**Taille 16:**
**F.T 50 1129** Page 060 / 00

**Codification**

| C | E | D | 08 | E75 | B | 2 | A | 0 | N | G1 |
|---|---|---|---|---|---|---|---|---|---|---|

**Code taille**
**08-10 ou 16**

**Code fonction**

**Tensions**
**A** = 12 Volt DC
**B** = 24 Volt DC
**E** = 24 Volt RAC
**F** = 48 Volt RAC
**G** = 110 Volt RAC
**H** = 220 Volt RAC

**Code bobine**
**8** = Taille 08
**5** = Taille 10
**4** = Taille 16

**Connecteurs**
sans
**A** = lang. 6,35 - DIN 43650
**B** = sortie Kostal
**F** = sortie filaire
avec
**L** = p/lang.6,35 DIN 43650
**K** = p/Kostal

**Cde manuelle sécurité**
**0** = sans
**D** = maintenue en dévissant S1 - en vissant S2

**Joints**
**N** - Joints Nitrile - 40° + 100°C
**V** - Joints Viton - 20° + 100°C

**Orifices**
**G1** = 1/4"G
**G2** = 3/8"G
**G3** = 1/2"G
**G4** = 3/4"G



EDITION 14 / 05 / 2002
V50 | 137 | 00

JTEKT HPI
Tél : 01 49 62 28 00 - Fax : 01 45 76 68 40

# VALVES DIRECTIONNELLES

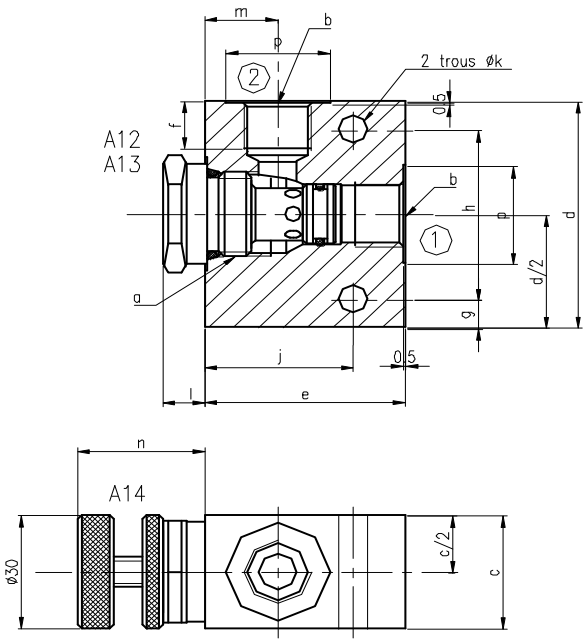


| Bloc BAF seul | | |
|---|---|---|
| Désignation | Orif. | N° |
| 58M20-G1 | 1/4" G | 100 309 |
| 58M20-G2 | 3/8" G | 101 299 |
| 08M20-G1 | 1/4" G | 100 300 |
| 08M20-G2 | 3/8" G | 101 763 |
| 10M20-G2 | 3/8" G | 100 301 |
| 10M20-G3 | 1/2" G | 101 052 |
| 16M20-G4 | 3/4" G | 100 302 |

| Taille SAEJ475 | a Implantation | Pression Maxi bar | b | c | d | e | f | g | h | j | k | l | m | n | p | Poids en Kg* |
|---|---|---|---|---|---|---|---|---|---|---|---|---|---|---|---|---|
| **58** | M18x1,5 | 350 | **G1** 1/4" G<br>**G2** 3/8" G | 30 | 60 | 50 | 12 | 7,5 | 45 | 32 | 7,1 | 12,5 | 13,5 | 32 | 23<br>26 | 0,2 |
| **08** | 3/4" 16 UNF | 350 | **G1** 1/4" G<br>**G2** 3/8" G | 30 | 60 | 50 | 12 | 7,5 | 45 | 32 | 7,1 | 12,5 | 13,5 | 32 | 23<br>26 | 0,2 |
| **10** | 7/8" 14 UNF | 350 | **G2** 3/8" G<br>**G3** 1/2" G | 30 | 60 | 50 | 12<br>16 | 7,5 | 45 | 37 | 7,1 | 10,5 | 18,2 | 32 | 26<br>30 | 0,2 |
| **16** | 1" 5/16 12 UNF | 350 | **G4** 3/4" G | 50 | 90 | 75 | 19 | 15 | 60 | 50 | 8,6 | 19,5 | 24 | 38 | 36 | 0,8 |

*Poids sans électro-distributeur

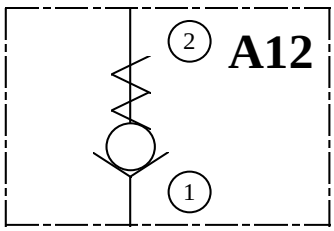


**Clapet Anti-Retour**

Débit maxi :
**58** = 30 l/mn
**10** = 60 l/mn
**16** = 150 l/mn

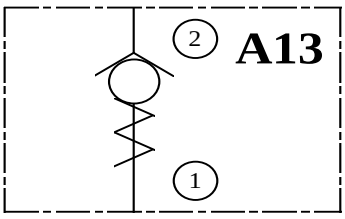


**Clapet Anti-Retour inversé**

Débit maxi :
**58** = 30 l/mn
**10** = 60 l/mn
**16** = 150 l/mn

**Codification** C E D | 10 | A12 | M | 10 | O | N | G2

**Code taille**
**08** = 3/4" 16 UNF
**10** = 7/8" 14 UNF
**16** = 1"5/16 12 UNF
**58** = M 18 x 1,5
**62** = M 62 x 1,5
**73** = M 73 x 2

**Code fonction**
**Standard**

**Réglage**
**10** = Fixe

**Standard**

**Orifices**
**G1** = 1/4"G
**G2** = 3/8"G
**G3** = 1/2"G
**G4** = 3/4"G

**N -** Joints Nitrile - 40° + 100°C
**V -** Joints Viton - 20° + 100°C

**Caractéristiques cartouches:**

**Taille 58**
**Taille 08:**
**Taille 10:**
**Taille 16:**

**F.T 50 1144** Page 076 / 00

F.T 50 1185

JTEKT HPI
Tél : 01 49 62 28 00 - Fax : 01 45 76 68 40

# VALVES DIRECTIONNELLES

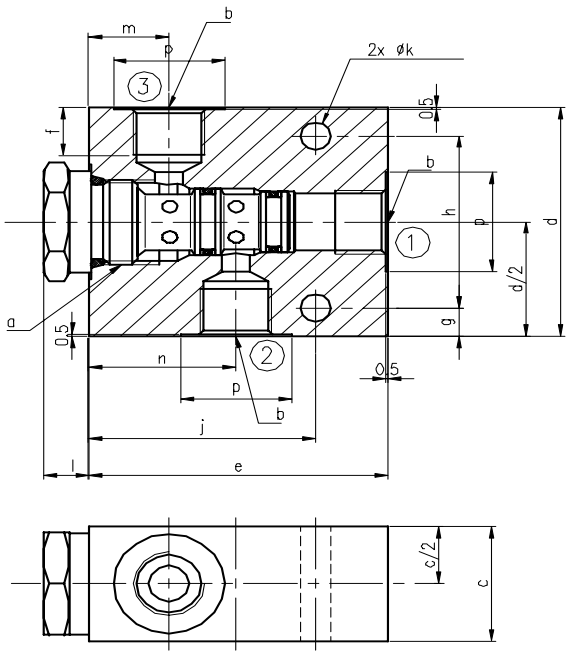


| Bloc BAF seul | | |
|---|---|---|
| Désignation | Orif. | N° |
| 10M30-G2 | 3/8" G | 100 304 |
| 10M30-G3 | 1/2" G | 101 375 |

| Taille SAE J475 | a Implantation | Pression Maxi bar | b | c | d | e | f | g | h | j | k | l | m | n | p | Poids en Kg* |
|---|---|---|---|---|---|---|---|---|---|---|---|---|---|---|---|---|
| 10 | 7/8" 14 UNF | 300 | G2 3/8" G<br>G3 1/2" G | 30 | 60 | 70 | 12<br>16 | 7,5 | 45 | 53 | 7,1 | 10,5 | 18,8 | 34,5 | 26<br>30 | 0,3 |

*Poids sans valve

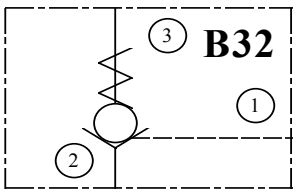


Débit maxi : 40 l/mn

**Clapet Anti-Retour piloté**

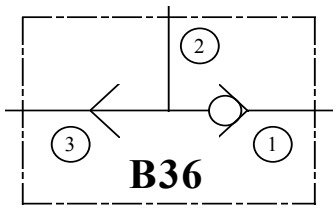


Débit maxi : 40 l/mn

**Valve sélection de circuit**

**Caractéristiques cartouches:**

**B32**
Taille 10: **F.T 50 1145** Page 078 / 00

**B36**
Taille 10: **F.T 50 1146** Page 079 / 00

**Codification**

| C | H | D | 10 | B32 | P | 10 | O | N | G2 |
|---|---|---|---|---|---|---|---|---|---|

**Code taille**
**10** = 7/8" 14 UNF

**Code fonction**

**Standard**

**Standard**

**Standard**

**N -** Joints Nitrile - 40° + 100°C
**V -** Joints Viton - 20° + 100°C

**Orifices**
**G2** = 3/8"G
**G3** = 1/2"G

F.T 50 1186

JTEKT HPI
Tél : 01 49 62 28 00 - Fax : 01 45 76 68 40

# VALVES DIRECTIONNELLES 3 VOIES PILOTEES

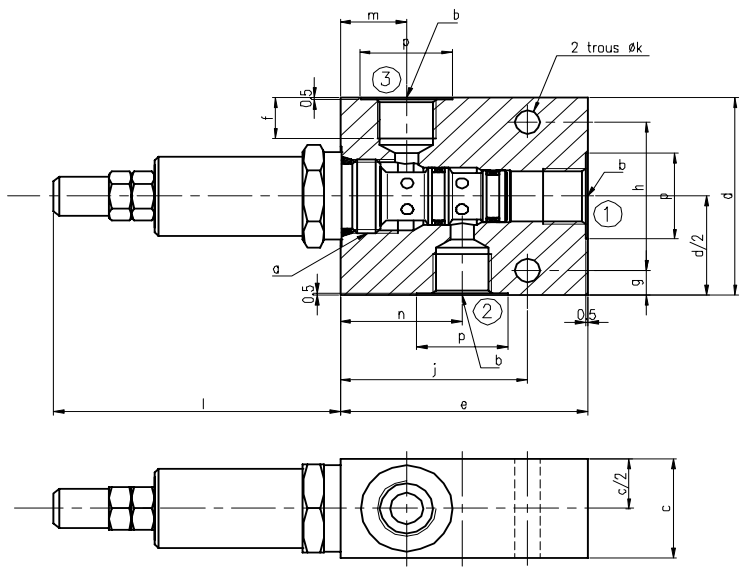


| Bloc BAF seul | | |
|---|---|---|
| Désignation | Orif. | N° |
| 10M30-G2 | 3/8" G | 100 304 |
| 10M30-G3 | 1/2" G | 101 375 |

| Taille SAE J475 | a Implantation | Pression Maxi bar | b | c | d | e | f | g | h | j | k | l | m | n | p | Poids en Kg* |
|---|---|---|---|---|---|---|---|---|---|---|---|---|---|---|---|---|
| **10** | 7/8" 14 UNF | 300 | **G2** 3/8" G<br>**G3** 1/2" G | 30 | 60 | 70 | 12<br>19 | 7,5 | 45 | 53 | 7,1 | 81 | 18,8 | 34,5 | 26<br>30 | 0,3 |

*Poids sans valve

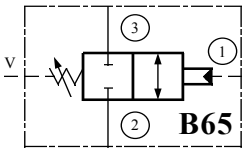


**évent externe**

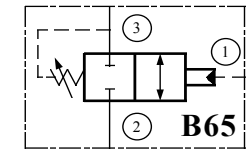


**drainage interne**

**Valve à tiroir pilotée Normalement fermée**

Débit maxi : 40 l/mn

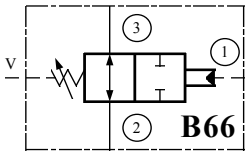


**évent externe**

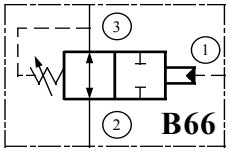


**drainage interne**

**Valve à tiroir pilotée Normalement Ouverte**

**Caractéristiques cartouches:**

**B65 - B66**
Taille 10: **F.T 50 1147** Page 081 / 00

**Codification** C H D 10 B66 P 2 A O N G2

**Code taille**
**10** = 7/8" 14 UNF

**Code fonction**

**Standard**

**Mode commande**
**2** = réglage par vis

**Drainage**
**A** = Externe
**B** = Interne

**Standard**

**N** - Joints Nitrile - 40° + 100°C
**V** - Joints Viton - 20° + 100°C

**Orifices**
**G2** = 3/8"G
**G3** = 1/2"G

F.T 50 1187

EDITION 05 / 01 / 2001
V50 | 140 | 00

JTEKT HPI
Tél : 01 49 62 28 00 - Fax : 01 45 76 68 40

# VALVES 4 VOIES à TIROIR PILOTE

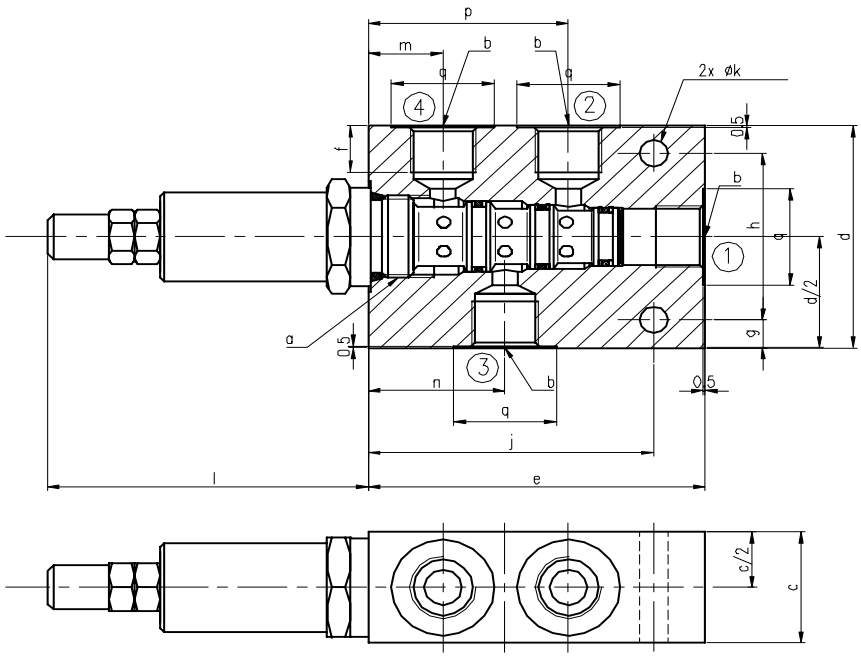


| Bloc BAF seul | | |
|---|---|---|
| Désignation | Orif. | N° |
| 10M40-G2 | 3/8" G | 100 307 |
| 10M40-G3 | 1/2" G | |

| Taille SAE J475 | a Implantation | Pression Maxi bar | b | c | d | e | f | g | h | j | k | l | m | n | p | q | Poids en Kg* |
|---|---|---|---|---|---|---|---|---|---|---|---|---|---|---|---|---|---|
| **10** | 7/8" 14 UNF | 300 | **G2** 3/8" G<br>**G3** 1/2" G | 30 | 60 | 85 | 12<br>16 | 7,5 | 45 | 72 | 7,1 | 81 | 18,8 | 34,5 | 50,5 | 26<br>30 | 0,3 |

* Poids sans valve

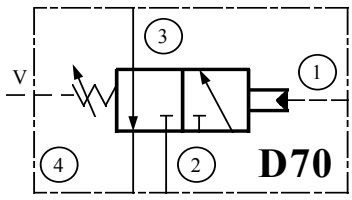


**évent externe**

Débit maxi :75 l/mn

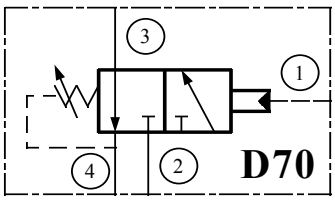


**drainage interne**

Débit maxi :75 l/mn

**Caractéristiques cartouches:**

**B65 - B66**
Taille 10: **F.T 50 1148** Page 083 / 00

**Codification** C H D | 10 | D70 | P | 2 | A | O | N | G2

**Code taille**
**10** = 7/8" 14 UNF

**Code fonction**

**Standard**

**Mode commande**
**1** = Cde fixe
**2** = réglage par vis

**Drainage**
**A** = Externe
**B** = Interne

**Standard**

**Joints**
**N** - Joints Nitrile - 40° + 100°C
**V** - Joints Viton - 20° + 100°C

**Orifices**
**G2** = 3/8"G
**G3** = 1/2"G

F.T 50 1188

EDITION 26 / 05 / 2000
V50 | 141 | 00

Tél : 01 49 62 28 00 - Fax : 01 45 76 68 40

# LIMITEURS de PRESSION

**40** Réglage par vernier

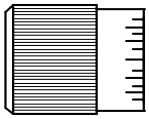

**30** Réglage par volant



**20** Réglage par vis

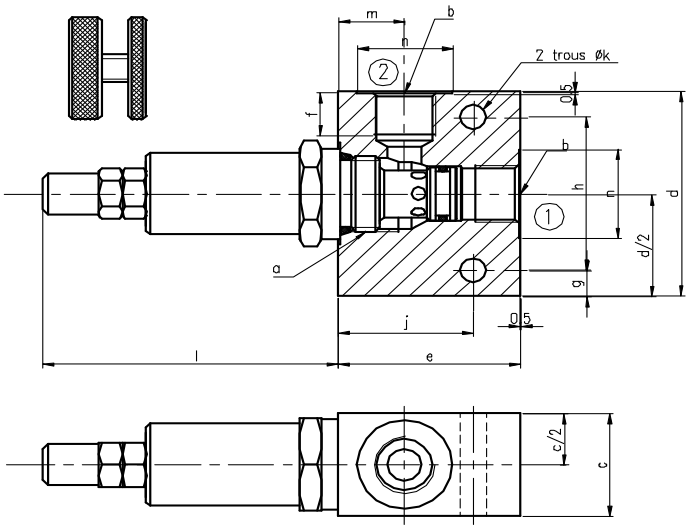


| Bloc BAF seul | | |
|---|---|---|
| Désignation | Orif. | N° |
| 58M20-G1 | 1/4" G | 100 309 |
| 58M20-G2 | 3/8" G | 101 299 |
| 08M20-G1 | 1/4" G | 100 300 |
| 08M20-G2 | 3/8" G | 101 763 |
| 10M20-G2 | 3/8" G | 100 301 |
| 10M20-G3 | 1/2" G | 101 052 |
| 16M20-G4 | 3/4" G | 100 302 |

| Taille SAE J475 | a Implantation | Pression Maxi bar | b | c | d | e | f | g | h | j | k | l | m | n | p | Poids en Kg* |
|---|---|---|---|---|---|---|---|---|---|---|---|---|---|---|---|---|
| **58** | M 18 x 150 | suivant ressort | **G1** 1/4" G<br>**G2** 3/8" G | 30 | 60 | 50 | 12 | 7,5 | 45 | 32 | 7,1 | 81 | 13,5 | 23<br>26 | | 0,2 |
| **08** | 3/4" 16 UNF | suivant ressort | **G1** 1/4" G<br>**G2** 3/8" G | 30 | 60 | 50 | 12 | 7,5 | 45 | 32 | 7,1 | 81 | 13,5 | 23<br>26 | | 0,2 |
| **10** | 7/8" 14 UNF | suivant ressort | **G2** 3/8" G<br>**G3** 1/2" G | 30 | 60 | 50 | 16<br>19 | 15 | 45 | 37 | 7,1 | 81 | 18,2 | 26<br>30 | | 0,2 |

*Poids sans valve

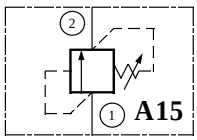


Débit maxi:

58= 25 l/mn
08= 25 l/mn
10= 25 l/mn

Limiteur Pression directe ①→②

**CMP A15**

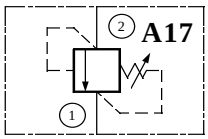


Débit maxi:

58= 25 l/mn
08= 25 l/mn
10= 60 l/mn

Limiteur Pression inversé ②→①

**CMP A17**

**Caractéristiques cartouches:**

**CMP A15 - CMP A17**
Taille 58
Taille 08 **F.T 50 1151** Page 087 / 00
Taille 10

**Codification**

| C | M | P | 10 | A15 | C | 20 | 0 | A | N | G2 |
|---|---|---|---|---|---|---|---|---|---|---|

**Code taille**
**58** = M 18 x 1,5
**08** = 3/4" 16 UNF
**10** = 7/8" 14 UNF
**16** = 1"5/16 12 UN

**Code Fonction**
**Code**
**C**= A15-A17

**Mode commande**
**20** = Cde par vis
**21** = Cde par vis avec plombage
**30** = Cde par volant
**40** = Cde par vernier (A16 uniq.)

**Standard**
**N -** Joints Nitrile - 40° + 100°C
**V -** Joints Viton - 20° + 100°C

**Ressort de tarage**
**A**= ressort 10 - 150 bar
**B**= ressort 25 - 250 bar
**C**= ressort 50 - 350 bar

**Orifices**
**G1** = 1/4"G
**G3** = 3/8"G
**G3** = 1/2"G
**G4** = 3/4"G



EDITION 21 / 10 / 2013
V50 | 142 | 00

JTEKT HPI
Tél : 01 49 62 28 00 - Fax : 01 45 76 68 40

# LIMITEURS de PRESSION

**40** Réglage par vernier

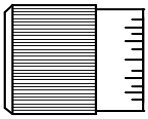

**30** Réglage par volant

**20** Réglage par vis

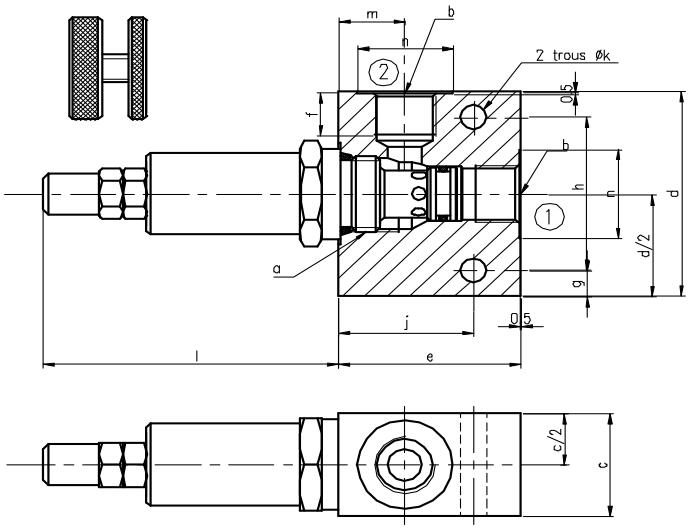


| Bloc BAF seul | | |
|---|---|---|
| Désignation | Orif. | N° |
| 58M20-G1 | 1/4" G | 100 309 |
| 58M20-G2 | 3/8" G | 101 299 |
| 08M20-G1 | 1/4" G | 100 300 |
| 08M20-G2 | 3/8" G | 101 763 |
| 10M20-G2 | 3/8" G | 100 301 |
| 10M20-G3 | 1/2" G | 101 052 |
| 16M20-G4 | 3/4" G | 100 302 |

| Taille SAE J475 | a Implantation | Pression Maxi bar | b | c | d | e | f | g | h | j | k | l | m | n | p | Poids en Kg* |
|---|---|---|---|---|---|---|---|---|---|---|---|---|---|---|---|---|
| **58** | M 18 x 150 | suivant ressort | **G1** 1/4" G<br>**G2** 3/8" G | 30 | 60 | 50 | 12 | 7,5 | 45 | 32 | 7,1 | 81 | 13,5 | 23<br>26 | | 0,2 |
| **08** | 3/4" 16 UNF | suivant ressort | **G1** 1/4" G<br>**G2** 3/8" G | 30 | 60 | 50 | 12 | 7,5 | 45 | 32 | 7,1 | 81 | 13,5 | 23<br>26 | | 0,2 |
| **10** | 7/8" 14 UNF | suivant ressort | **G2** 3/8" G<br>**G3** 1/2" G | 30 | 60 | 50 | 16<br>19 | 15 | 45 | 37 | 7,1 | 81 | 18,2 | 26<br>30 | | 0,2 |
| **16** | 1" 5/16 12 UN | suivant ressort | **G4** 3/4" G | 50 | 90 | 75 | 19 | 15 | 60 | 50 | 8,6 | 81 | 24 | 36 | | 0,8 |

*Poids sans valve

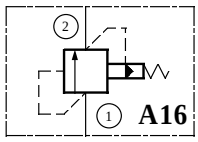


Débit maxi :
58= 30 l/mn
08= 30 l/mn
10= 75 l/mn
16= 150 l/mn

Limiteur Pression piloté ① → ②

**CMP A16**

**Caractéristiques cartouches:**

**CMP A16**
Taille 58
Taille 08 **F.T 50 1152** Page 089 / 00
Taille 10
Taille 16

**Codification**

| C | M | P | 10 | A16 | T | 20 | 0 | N | G2 |
|---|---|---|---|---|---|---|---|---|---|

**Code taille**
**58** = M 18 x 1,5
**08** = 3/4" 16 UNF
**10** = 7/8" 14 UNF
**16** = 1"5/16 12 UN

**Code fonction**
**Code**
**T**= A16

**Mode commande**
**20** = cde par vis
**21** = cde par vis avec plombage
**30** = cde par volant
**40** = cde par vernier (A16 uniq.)

**Standard**

**N -** Joints Nitrile - 40° + 100°C
**V -** Joints Viton - 20° + 100°C

**Orifices**
**G1** = 1/4"G
**G3** = 3/8"G
**G3** = 1/2"G
**G4** = 3/4"G



EDITION 21 / 10 / 2013
V50 | 142 | 00

JTEKT HPI
Tél : 01 49 62 28 00 - Fax : 01 45 76 68 40

# VALVES de REDUCTION de PRESSION PILOTEE

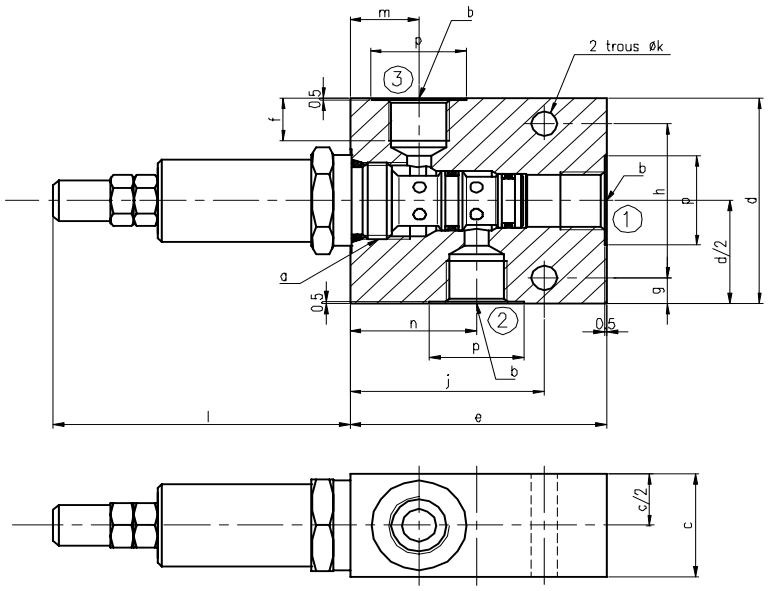


| Bloc BAF seul | | |
|---|---|---|
| Désignation | Orif. | N° |
| 08M30-G1 | 1/4" G | 100 303 |
| 08M30-G2 | 3/8" G | 101 384 |
| 10M30-G2 | 3/8" G | 100 304 |
| 10M30-G3 | 1/2" G | 101 375 |
| 16M30-G4 | 3/4" G | 100 305 |

| Taille SAE J475 | a Implantation | Pression Maxi bar | b | | c | d | e | f | g | h | j | k | l | m | n | p | Poids en Kg* |
|---|---|---|---|---|---|---|---|---|---|---|---|---|---|---|---|---|---|
| **08** | 3/4" 16 UNF | 350 | **G1**<br>**G2** | 1/4" G<br>3/8" G | 30 | 60 | 60 | 12 | 7,5 | 45 | 48 | 7,1 | 81 | 14,8 | 29,1 | 23<br>26 | 0,2 |
| **10** | 7/8" 14 UNF | 350 | **G2**<br>**G3** | 3/8" G<br>1/2" G | 30 | 60 | 70 | 12<br>16 | 7,5 | 45 | 53 | 7,1 | 81 | 18,8 | 34,5 | 26<br>30 | 0,3 |
| **16** | 1" 5/16 12 UNF | 350 | **G4** | 3/4" G | 50 | 90 | 100 | 19 | 15 | 60 | 82,5 | 8,6 | 81 | 25 | 53,5 | 36 | 1 |

*Poids sans valve

**Pression de réglage:**

Ressort **A** = 5 à 140 bar - Ressort **B** = 50 à 250 bar

Pression régulée (1)

Entrée pression (2)

Drainage au réservoir (3)

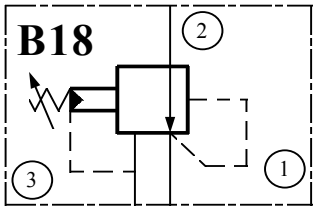


Débit maxi :

08= 25 l/mn
10= 40 l/mn
16= 60 l/mn

**Caractéristiques valves:**

Taille 08
Taille 10 **F.T 50 1154** Page 093 / 00
Taille 16

**Codification** C H P | 10 | B18 | T | 20 | A | N | G2

**Code taille**
**08** = 3/4" 16 UNF
**10** = 7/8" 14 UNF
**16** = 1"5/16 12 UNF

**Code fonction**

**Version**
**T**= Tiroir

**Mode commande**
**20** = par vis
**21** = par vis av.plombage
**30** = par volant
**40** = par vernier

**Particularités**
**A**= ressort 5 - 140 bar
**B**= ressort 50 - 250 bar
**N** - Joints Nitrile - 40° + 100°C
**V** - Joints Viton - 20° + 100°C

**Orifices**
**G1** = 1/4"G
**G3** = 3/8"G
**G3** = 1/2"G
**G4** = 3/4"G



EDITION 14 / 05 / 2002
V50 | 143 | 00

JTEKT HPI
Tél : 01 49 62 28 00 - Fax : 01 45 76 68 40

# VALVES d'EQUILIBRAGE PILOTEE (overcenter)

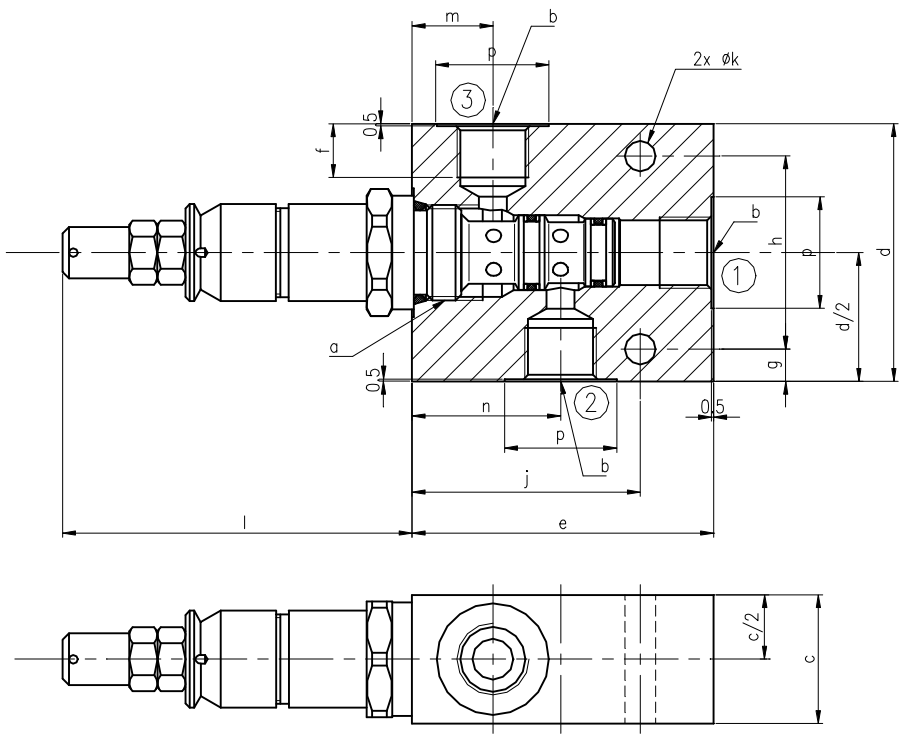


| Bloc BAF seul | | |
|---|---|---|
| Désignation | Orif. | N° |
| 10M30-G2 | 3/8" G | 100 304 |
| 10M30-G3 | 1/2" G | 101 375 |

| Taille SAE J475 | a Implantation | Pression Maxi bar | b | c | d | e | f | g | h | j | k | l | m | n | p | Poids en Kg* |
|---|---|---|---|---|---|---|---|---|---|---|---|---|---|---|---|---|
| **10** | 7/8" 14 UNF | 300 | **G2** 3/8" G<br>**G3** 1/2" G | 30 | 60 | 60 | 12<br>19 | 7,5 | 45 | 53 | 7,1 | 81 | 18,8 | 34,5 | 26<br>30 | 0,3 |

* Poids sans valve

**Fonctions**:

a) Limiteur de pression (2) ⇨ (3)

b) Régulation de débit (2) ⇨ (3)
par pilotage en (1)

c) Débit libre (3) ⇨ (2)

Pression de pilotage $P1 = \frac{PT + 9P3 - P2}{8}$

Pression de tarage: 35 à 300 bar

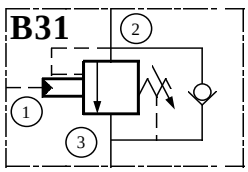


PT= Pression de Tarage
P3= Pression pompe
P2= Pression vérin (cylindre)
P1= Pression de pilotage

**Caractéristiques valves:**

Taille 10 **F.T 50 1156** Page 094 / 00

**Codification**

| C | H | P | 10 | B31 | T | 20 | O | N | G2 |
|---|---|---|---|---|---|---|---|---|---|

**Code taille**
**10** = 7/8" 14 UNF

**Code fonction**

**Standard**

**Mode commande**
**20** = par vis
**21** = par vis av.plombage
**30** = par volant
**40** = par vernier

**Standard**

**N -** Joints Nitrile - 40° + 100°C
**V -** Joints Viton - 20° + 100°C

**Orifices**
**G2** = 3/8"G
**G3** = 1/2"G

JTEKT HPI
Tél : 01 49 62 28 00 - Fax : 01 45 76 68 40

# LIMITEURS de DEBIT COMPENSES

**40** Réglage par vernier

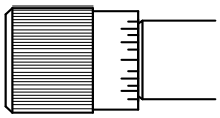

**30** Réglage par volant

**20** Réglage par vis

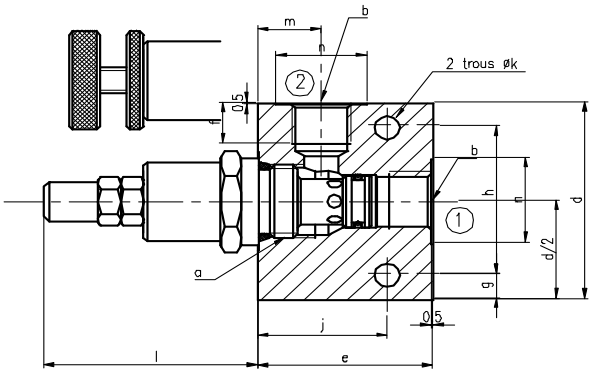


**10** Réglage fixe

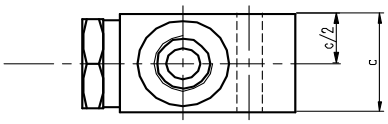


| Bloc BAF seul | | |
|---|---|---|
| Désignation | Orif. | N° |
| 58M20-G1 | 1/4" G | 100 309 |
| 58M20-G2 | 3/8" G | 101 299 |
| 10M20-G2 | 3/8" G | 100 301 |
| 10M20-G3 | 1/2" G | 101 052 |
| 16M20-G4 | 3/4" G | 100 302 |

| Taille SAE J475 | a Implantation | Pression Maxi bar | b | c | d | e | f | g | h | j | k | l | m | n | p | Poids en Kg* |
|---|---|---|---|---|---|---|---|---|---|---|---|---|---|---|---|---|
| **58** | M 18 x 150 | 300 | **G1** 1/4" G<br>**G2** 3/8" G | 30 | 60 | 50 | 12 | 7,5 | 45 | 32 | 7,1 | 61 | 13,5 | 23<br>26 | | 0,2 |
| **10** | 3/4" 16 UNF | 300 | **G1** 1/4" G<br>**G2** 3/8" G | 30 | 60 | 50 | 12<br>16 | 7,5 | 45 | 37 | 7,1 | 61 | 18,2 | 26<br>30 | | 0,2 |
| **16** | 7/8" 14 UNF | 300 | **G2** 3/8" G<br>**G3** 1/2" G | 50 | 90 | 75 | 19 | 15 | 60 | 50 | 8,6 | 61 | 24 | 36 | | 0,8 |

*Poids sans valve

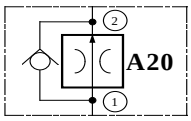


Débit maxi :
58= 10 l/mn
10 - **code 1** = 30 l/mn
10 - **code 2** = ... l/mn
16= 100 l/mn

Limiteur de débit compensés **fixes**
**CMF A20 T10**

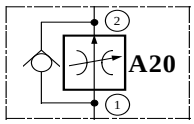


Débit maxi :
58= 10 l/mn
10 - **A20T code 1** = 30 l/mn
10 - **A20T code 2** = ...
10 - **A20X** = ... l/mn
16= 100 l/mn

Limiteur de débit compensés **réglables**

**A20T - toutes tailles**

| | |
|---|---|
| par vis | CMF A20 T20 |
| par volant | CMF A20 T30 |
| par vernier | CMF A20 T40 |

**A20X - Taille 10 seulement**:

| | |
|---|---|
| par vis | CMF 10 A20 X10 |
| par volant | CMF 10 A20 X30 |
| par vernier | CMF 10 A20 X40 |

**Caractéristiques valves:**

| | |
|---|---|
| **A20T** | **Tailles 58 - 10 - 16** |
| Fixe | **F.T 50 1159** Page 098 / 00 |
| Réglable | **F.T 50 1160** Page 100 / 00 |
| **A20X** | **Taille 10** |
| Réglable | **F.T 50 1161** Page 102 / 00 |

**Codification**

| C | M | F | 10 | A20 | T | 20 | O | N | 2 | G2 |
|---|---|---|---|---|---|---|---|---|---|---|

**Code taille**
**58** = M 18 x 1,5
**10** = 7/8" 14 UNF
**16** = 1"5/16 12 UNF

**Code fonction**

**Code**
**T**= A20 - régul. p/plages
**X**= A20 - T10 seulement

**Mode commande**
**10** = fixe
**20** = vis et écrou
**30** = volant
**40** = vernier

**Standard**
**N** - Joints Nitrile - 40° + 100°C
**V** - Joints Viton - 20° + 100°C

**T10 seulement**
**1**= Standard
**2**= Haute performance

**Orifices**
**G1** = 1/4"G
**G3** = 3/8"G
**G3** = 1/2"G
**G4** = 3/4"G



EDITION 14 / 05 / 2002
V50 | 145 | 00

JTEKT HPI
Tél : 01 49 62 28 00 - Fax : 01 45 76 68 40

# LIMITEURS de DEBIT REGLABLES NON COMPENSES

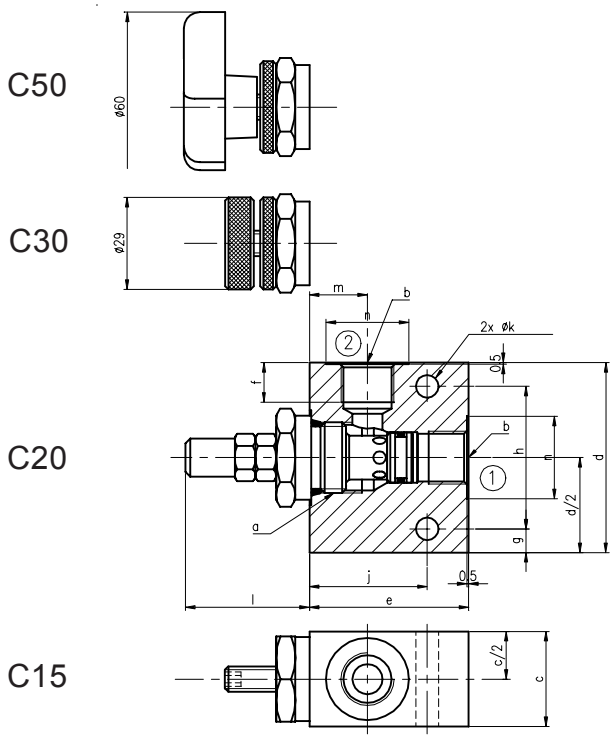


| Bloc BAF seul | | |
|---|---|---|
| Désignation | Orif. | N° |
| 08M30-G1 | 1/4" G | 100 303 |
| 08M30-G2 | 3/8" G | 101 384 |
| 10M30-G2 | 3/8" G | 100 304 |
| 10M30-G3 | 1/2" G | 101 375 |
| 16M30-G4 | 3/4" G | 100 305 |

| Taille SAE J475 | a Implantation | Pression Maxi bar | b | c | d | e | f | g | h | j | k | l | m | n | p | Poids en Kg* |
|---|---|---|---|---|---|---|---|---|---|---|---|---|---|---|---|---|
| **58** | M 18 x 1,5 | 300 | **G1** 1/4" G<br>**G2** 3/8" G | 30 | 60 | 50 | 12 | 7,5 | 45 | 32 | 7,1 | 41 | 13,5 | 23<br>26 | | 0,2 |
| **10** | 7/8" 14 UNF | 300 | **G2** 3/8" G<br>**G3** 1/2" G | 30 | 60 | 50 | 12<br>16 | 7,5 | 45 | 37 | 7,1 | 39 | 18,2 | 26<br>30 | | 0,2 |
| **16** | 1" 5/16 12 UNF | 300 | **G4** 3/4" G | 50 | 90 | 75 | 19 | 15 | 60 | 50 | 8,6 | 48,5 | 24 | 36 | | 0,8 |

*Poids sans valve

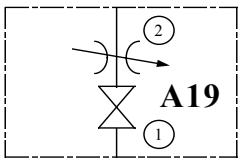


Limiteurs de débit réglables
non compensés (Needle valve)

Débit maxi :

58= 30 l/mn
08= 30 l/mn
10= 60 l/mn

**Caractéristiques valves:**

**A19** **Tailles 58 - 08 - 10**

**F.T 50 1158** Page 097 / 00

**Codification**

| C | M | F | 10 | A19 | C | 20 | O | N | G2 |
|---|---|---|---|---|---|---|---|---|---|

**Code taille**
**58** = M 18 x 1,5
**08** = 3/4" 16 UNF
**10** = 7/8" 14 UNF

**Code fonction**

**Standard**

**Mode commande**
**15** = par vis seule
**20** = par vis et écrou
**30** = par volant
**50** = par volant étoile

**Standard**

**N** - Joints Nitrile - 40° + 100°C
**V** - Joints Viton - 20° + 100°C

**Orifices**
**G1** = 1/4"G
**G3** = 3/8"G
**G3** = 1/2"G
**G4** = 3/4"G

F.T 50 1193

EDITION 14 / 05 / 2002
V50 | 146 | 00

JTEKT HPI
Tél : 01 49 62 28 00 - Fax : 01 45 76 68 40

# DIVISEURS de DEBIT avec DEBIT PRIORITAIRE montés sur BAF

40 Réglage par vernier

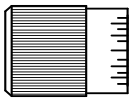

30 Réglage par volant

20 Réglage par vis

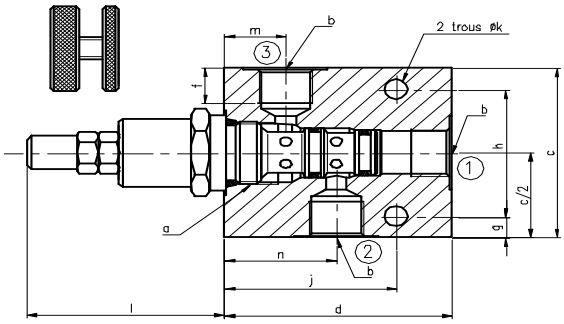


| Bloc BAF seul | | |
|---|---|---|
| Désignation | Orif. | N° |
| 08M30-G1 | 1/4" G | 100 303 |
| 08M30-G2 | 3/8" G | 101 384 |
| 10M30-G2 | 3/8" G | 100 304 |
| 10M30-G3 | 1/2" G | 101 375 |
| 16M30-G4 | 3/4" G | 100 305 |

10 Réglage fixe

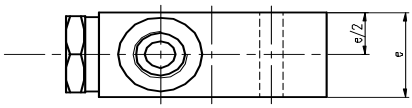


| Taille SAE J475 | a Implantation | Pression Maxi bar | b | c | d | e | f | g | h | j | k | l | m | n | p | Poids en Kg* |
|---|---|---|---|---|---|---|---|---|---|---|---|---|---|---|---|---|
| **08** | 3/4" 16 UNF | 300 | **G1** 1/4" G<br>**G2** 3/8" G | 60 | 60 | 30 | 12 | 7,5 | 45 | 48 | 7,1 | 41 | 13,5 | 23<br>26 | | 0,2 |
| **10** | 7/8" 14 UNF | 300 | **G2** 3/8" G<br>**G3** 1/2" G | 60 | 70 | 30 | 12<br>16 | 7,5 | 45 | 53 | 7,1 | 39 | 18,2 | 26<br>30 | | 0,2 |
| **16** | 1" 5/16 12 UNF | 300 | **G4** 3/4" G | 90 | 100 | 50 | 19 | 15 | 60 | 82,5 | 8,6 | 48,5 | 24 | 36 | | 0,8 |

*Poids sans valve

**Diviseur de débit avec débit prioritaire - Réglage fixe**

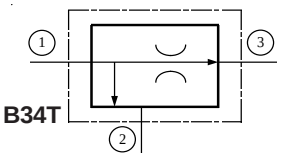


CMF 08 B34 T10 O N
CMF 10 B34 T10 O N
CMF 10 B34 T10 O N-2
CMF 16 B34 T10 O N

**Diviseur de débit avec débit prioritaire - Réglage par plages Augmentation du débit régulé en vissant**

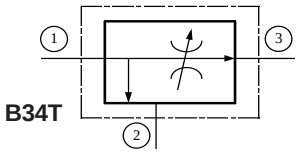


CMF - B34 T21 O N (réglage par vis)
CMF - B34 T30 O N (réglage par volant)
CMF - B34 T40 O N (réglage par vernier)

Débit d'entrée maxi :
Taille 08= 25 l/mn
Taille 10 - code 1= 40 l/mn
Taille 10 - code 2= 60 l/mn
Taille 16= 100 l/mn

Débit régulé maxi :
Taille 08= 12 l/mn
Taille 10 - code 1= 20 l/mn
Taille 10 - code 2= 35 l/mn
Taille 16= 60 l/mn

**Caractéristiques cartouches:**

**Tailles 08 - 10 - 16**

**Fixe** **F.T 50 1163** Page 105 / 00

**Réglable** **F.T 50 1164** Page 106 / 00

**Codification**

| C | M | F | 10 | A19 | C | 20 | O | N | 2 | G2 |
|---|---|---|---|---|---|---|---|---|---|---|

**Code taille**
**08** = 3/4"16 UNF
**10** = 7/8"14 UNF
**16** = 1"5/16"12 UNF

**Code fonction**

**Standard**

**Mode commande**
**10** = Cde fixe
**21** = Cde par vis
**30** = Cde par volant
**40** = Cde par vernier

**Standard**

**N -** Joints Nitrile - 40° + 100°C
**V -** Joints Viton - 20° + 100°C

**Taille 10 seulement**
**1**= Standard
**2**= Haute performance

**Orifices**
**G1** = 1/4"G
**G3** = 3/8"G
**G3** = 1/2"G
**G4** = 3/4"G

F.T 50 1194

EDITION 14 / 05 / 2002
V50 | 147 | 00

JTEKT HPI
Tél : 01 49 62 28 00 - Fax : 01 45 76 68 40

# DIVISEURS de DEBIT avec DEBIT PRIORITAIRE montés sur BAF

40 Réglage par vernier

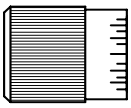

30 Réglage par volant

21 Réglage par vis

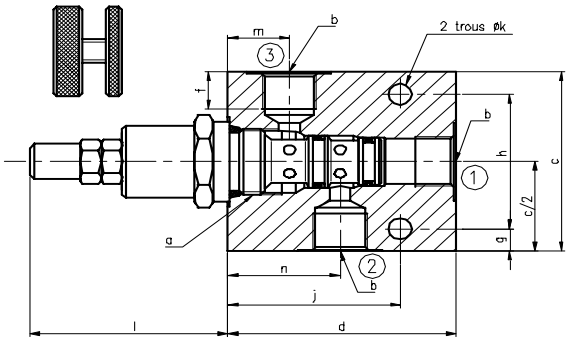


| Bloc BAF seul | | |
|---|---|---|
| Désignation | Orif. | N° |
| 08M30-G1 | 1/4" G | 100 303 |
| 08M30-G2 | 3/8" G | 101 384 |
| 10M30-G2 | 3/8" G | 100 304 |
| 10M30-G3 | 1/2" G | 101 375 |
| 16M30-G4 | 3/4" G | 100 305 |

10 Réglage fixe

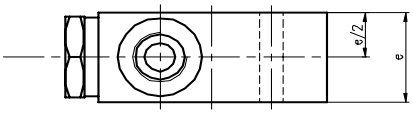


| Taille SAE J475 | a Implantation | Pression Maxi bar | b | c | d | e | f | g | h | j | k | l | m | n | p | Poids en Kg* |
|---|---|---|---|---|---|---|---|---|---|---|---|---|---|---|---|---|
| 10 | 7/8" 14 UNF | 300 | G2 3/8" G<br>G3 1/2" G | 60 | 70 | 30 | 12<br>16 | 7,5 | 45 | 53 | 7,1 | 61 | 18,8 | 34,5 | 26<br>30 | 0,3 |

* Poids sans valve

**Diviseur de débit avec débit prioritaire réglable**
**Régulation de 0,5 à 40 l/mn**
**Augmentation du débit régulé en dévissant**

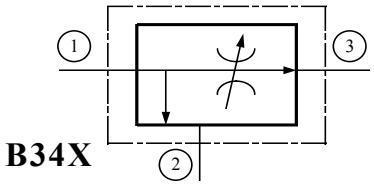


CMF - B34 X21 O N (réglage par vis)
CMF - B34 X30 O N (réglage par volant)
CMF - B34 X40 O N (réglage par vernier)

Débit d'entrée maxi: 60 l/mn
Débit régulé maxi: 40 l/mn

**Codification** C M F | 10 | B34 | X | 21 | O | N | G2

**Code taille**
**10** = 7/8" 14 UNF

**Code fonction**

**Standard**

**Mode commande**
**21** = Cde par vis
**30** = Cde par volant
**40** = Cde par vernier

**Standard**

**N** - Joints Nitrile - 40° + 100°C
**V** - Joints Viton - 20° + 100°C

**Orifices**
**G2** = 3/8"G
**G3** = 1/2"G

**Caractéristiques valves:**

Taille 10 **F.T 50 1166** Page 108 / 00

F.T 50 1195

JTEKT HPI
Tél : 01 49 62 28 00 - Fax : 01 45 76 68 40

# DIVISEURS de DEBIT

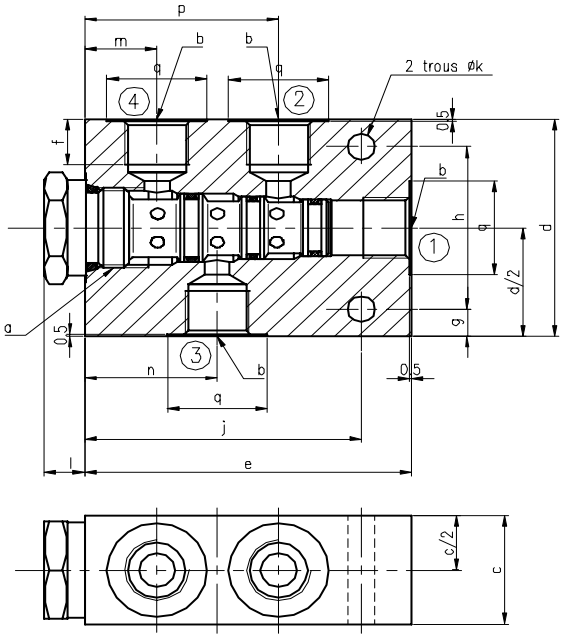


| Bloc BAF seul | | |
|---|---|---|
| Désignation | Orif. | N° |
| 10M40-G2 | 3/8" G | 100 307 |

| Taille SAE J475 | a Implantation | Pression Maxi bar | b | | c | d | e | f | g | h | j | k | l | m | n | p | q | Poids en Kg* |
|---|---|---|---|---|---|---|---|---|---|---|---|---|---|---|---|---|---|---|
| **10** | 7/8" 14 UNF | 300 | **G2** | 3/8" G | 30 | 60 | 85 | 12 | 7,5 | 45 | 72 | 7,1 | 10,5 | 18,8 | 34,5 | 50,5 | 26 | 0,3 |

* Poids sans diviseur de débit

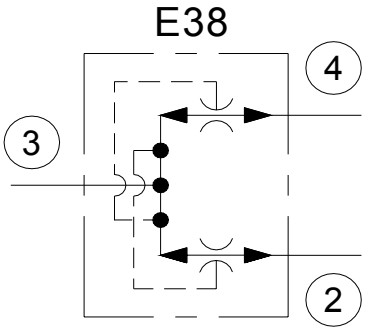


Débit maxi:
10 = 20 l/mn

**Caractéristiques cartouches:**

Taille 10 **F.T 50 1167** Page 110 / 00

**Codification** C H F | 10 | E38 | T | 10 | O | N | G2

**Code taille**
**10** = 7/8" 14 UNF

**Code fonction**

**Standard**

**Standard**

**Débit maxi entrée**
**O**= 40 l/mn
**A**= 50 l/mn

**N** - Joints Nitrile - 40° + 100°C
**V** - Joints Viton - 20° + 100°C

**Orifices**
**G2** = 3/8"G
**G4** = 3/4"G

F.T 50 1196

EDITION 30 / 01 / 2006
V50 | 149 | 00

JTEKT HPI
Tél : 01 49 62 28 00 - Fax : 01 45 76 68 40

# LIMITEURS de PRESSION PILOTES à COMMANDE PROPORTIONNELLE

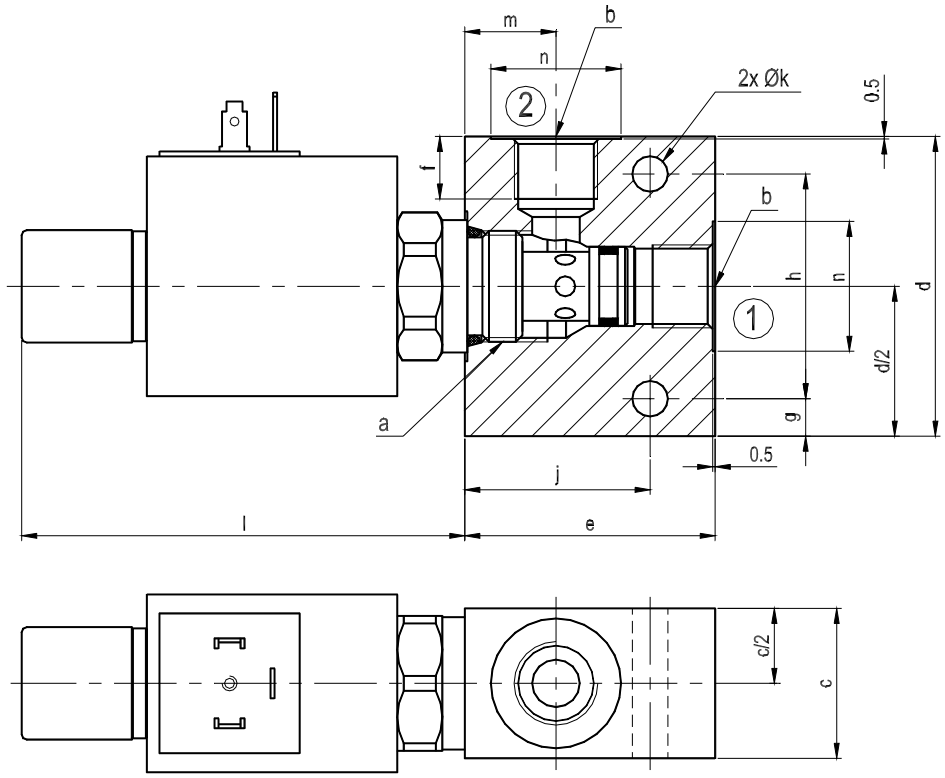


| Bloc BAF seul | | |
|---|---|---|
| Désignation | Orif. | N° |
| 10M20-G2 | 3/8" G | 100 301 |
| 10M20-G3 | 1/2" G | 101 052 |

| Taille SAE J475 | a Implantation | Pression Maxi bar | b | c | d | e | f | g | h | j | k | l | m | n | p | Poids en Kg* |
|---|---|---|---|---|---|---|---|---|---|---|---|---|---|---|---|---|
| **10** | 7/8" 14 UNF | 10 à 275 bar | **G2** 3/8" G<br>**G3** 1/2" G | 30 | 60 | 50 | 12<br>16 | 7,5 | 45 | 37 | 7,1 | 88,5 | 18,2 | 26<br>30 | | 0,2 |

*Poids sans valve

Normalement Ouvert - NO

CPP 10 **A116** A5A B N (12V DC)
ou
CPP 10 **A116** B5A B N (24V DC)

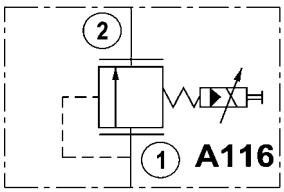


Pression en (1)

Retour au réservoir en (2)

**Caractéristiques cartouches:**

**F.T 50 1170** Page 114 / 00

**Codification** C P P 10 A116 B 5 A B N G2

**Code taille**
**10** = 7/8" 14 UNF

**Code fonction**

**Tension**
**A**= 12 Volt DC
**B**= 24 Volt DC

**Code bobine**

**Connexion bobine**
**A** = lang. 6,35 - DIN 43650

**Cde manuelle sécurité**
**B**= en vissant

**N** - Joints Nitrile - 40° + 100°C
**V** - Joints Viton - 20° + 100°C

**Orifices**
**G2** = 3/8"G
**G3** = 1/2"G

JTEKT HPI
Tél : 01 49 62 28 00 - Fax : 01 45 76 68 40

# LIMITEURS de DEBIT COMPENSES à COMMANDE PROPORTIONNELLE

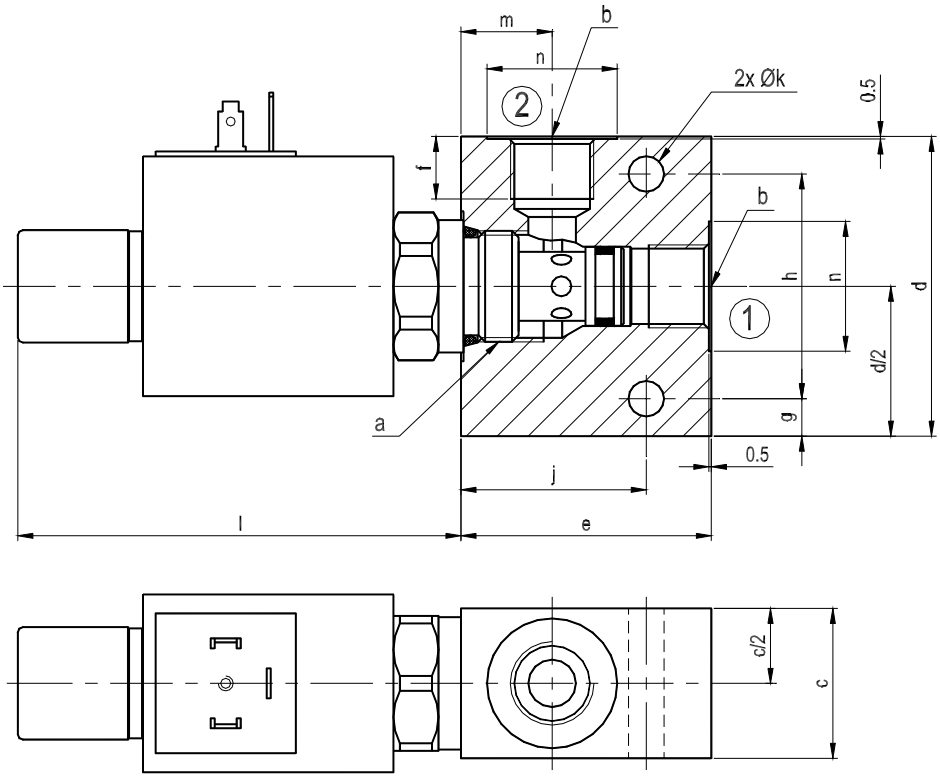


| Bloc BAF seul | | |
|---|---|---|
| Désignation | Orif. | N° |
| 10M20-G2 | 3/8" G | 100 301 |
| 10M20-G3 | 1/2" G | 101 052 |

| Taille SAE J475 | a Implantation | Pression Maxi bar | b | c | d | e | f | g | h | j | k | l | m | n | p | Poids en Kg* |
|---|---|---|---|---|---|---|---|---|---|---|---|---|---|---|---|---|
| 10 | 7/8" 14 UNF | 275 bar | G2 3/8" G<br>G3 1/2" G | 30 | 60 | 50 | 12<br>16 | 7,5 | 45 | 37 | 7,1 | 88,5 | 18,2 | 26<br>30 | | 0,2 |

*Poids sans valve

Normalement Fermé - NF

CPF 10 **A121** A5A B N (12V DC)
CPF 10 **A121** B5A B N (24V DC)

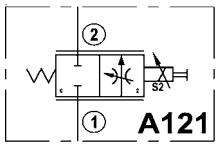


Normalement Ouvert - NO

CPF 10 **A120** A5A B N (12V DC)
CPF 10 **A120** B5A B N (24V DC)

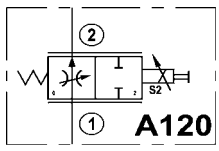


**Codification**

| C | P | F | 10 | A120 | B | 5 | A | B | N | G2 |
|---|---|---|---|---|---|---|---|---|---|---|

**Code taille**
**10** = 7/8" 14 UNF

**Code fonction**

**Tension**
**A**= 12 Volt DC
**B**= 24 Volt DC

**Code bobine**

**Connexion bobine**
**A** = lang. 6,35 - DIN 43650

**Cde manuelle sécurité**
**B**= en vissant

**N** - Joints Nitrile - 40° + 100°C
**V** - Joints Viton - 20° + 100°C

**Orifices**
**G2** = 3/8"G
**G3** = 1/2"G

**Caractéristiques cartouches:**

**F.T 50 1172** Page 117 / 00



EDITION 10 / 02 / 2006
V50 | 151 | 00

JTEKT HPI
Tél : 01 49 62 28 00 - Fax : 01 45 76 68 40

# BAF "V" - Blocs Associatifs de Fonctions
## Montage par VIS CREUSE

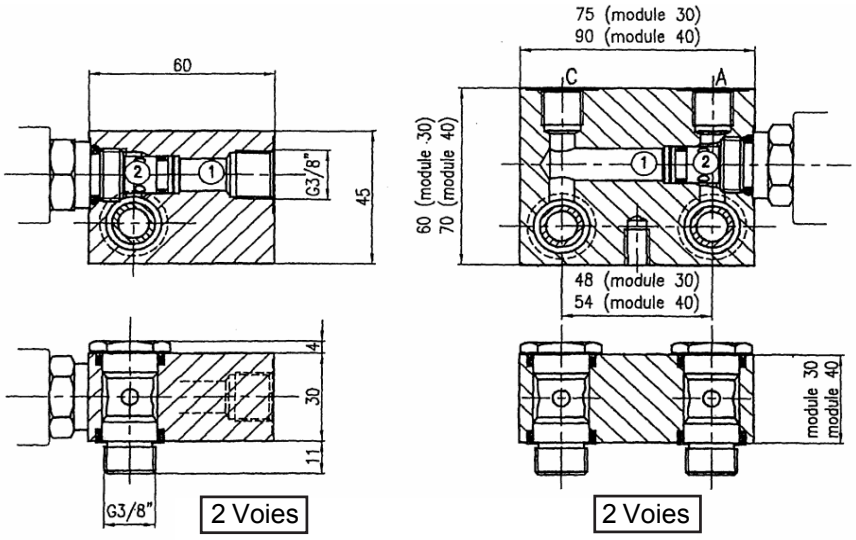


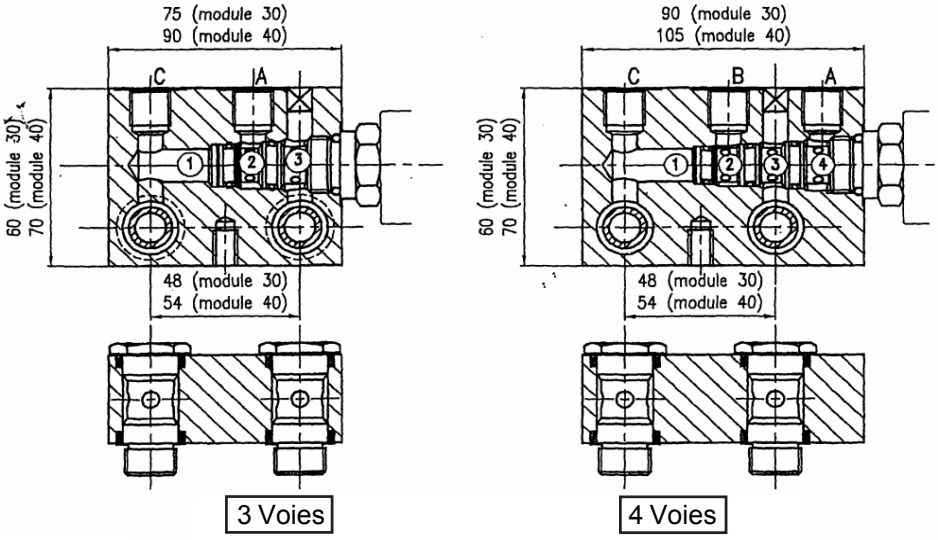


Débit maxi:

② ⇨ ① : 25 l/mn

① ⇨ ② : 25 l/mn

**Vis creuse simple**

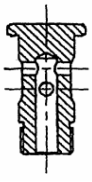

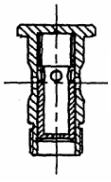

**Vis creuse avec limiteur de débit compensé**

Débit maxi:

② ⇨ ① : 25 l/mn

① ⇨ ② : maxi 15 l/mn

débit régulé

**Pour codifier:**

Choisir la fonction pages 004 / 00 et 005 / 00.
Faire suivre le code de l'actionneur de la référence de la vis creuse et de l'orifice du bloc. Exemple de codification:

**Codification BAF "V" avec vis creuse simple**

CED 58 A06 (fonction) — B8A EN (actionneurs) — VAG2 (bloc fixation par vis creuse) — **vis creuse seule** Ref. **V30AG2**

**Codification BAF "V" avec vis creuse équipée d'un limiteur de débit compensé**

CED 58 A06 (fonction) — B8A EN (actionneurs) — VAG2 (bloc fixation par vis creuse avec limiteur de débit compensé) — **vis creuse seule** Ref. **V30AG2**

F.T 50 1199

JTEKT HPI
Tél : 01 49 62 28 00 - Fax : 01 45 76 68 40

# ELECTRO-VALVE à CLAPET PILOTE 2 VOIES - 2 POSITIONS montée sur BLOC avec VIS CREUSE

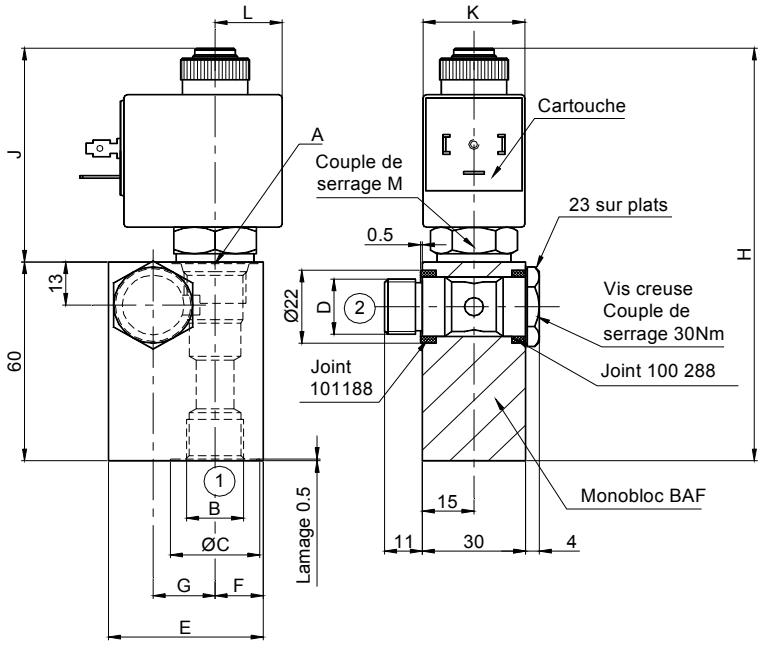


| VIS CREUSES | | | |
|---|---|---|---|
| Désignation | D | Couple serrage | N° |
| V30AG2 | 3/8" G | 30 Nm | 101 345 |
| V30AM1 | M14 x 1,5 | 30 Nm | 200 668 |

| Bloc BAF seul | | |
|---|---|---|
| Désignation | Orif. | N° |
| 58V20-G2 | 3/8" G | 101 470 |
| 10V20-G2 | 3/8" G | 102 294 |

| Taille SAE J475 | A Implantation | B Orifice | C Lamage | D | E | F | G | H | J | K | L | M Couple serrage |
|---|---|---|---|---|---|---|---|---|---|---|---|---|
| **58** | M 18 x 1,5 | **G2** 3/8" G | Ø 26 | 45 | 30 | 14 | 18 | 124,5 | 64,5 | 29,5 | 19,5 | 20 Nm |
| **10** | 7/8" 14 UNF | **G2** 3/8" G | Ø 26 | 50 | 30 | 18 | 18 | 138,5 | 78,5 | 35,6 | 21,8 | 20 Nm |

## NORMALEMENT FERME

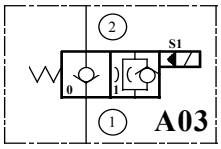


Débit maxi :

30 l/mn

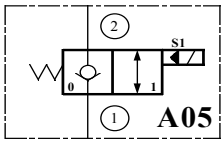


Débit maxi :

30 l/mn

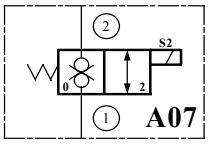


Débit maxi :

A07 **code 1** = 20 l/mn
A07 **code 2** = 30 l/mn

## NORMALEMENT OUVERT

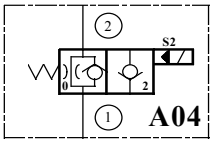


Débit maxi :

30 l/mn

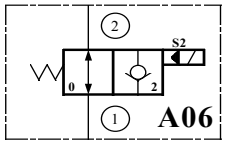


Débit maxi :

30 l/mn

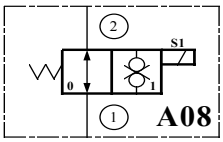


Débit maxi :

25 l/mn

**Caractéristiques cartouches:**

**A03 - A04 - A05 - A06**
**Taille 58 F.T 50 1101** Page 008 / 00

**A07 code 1 - A07 code 2**
**Taille 58 F.T 50 1104** Page 014 / 00

**A08**
**Taille 58 F.T 50 1106** Page 018 / 00

**Commandes manuelles de sécurité:**
**F.T 50 1142 Page 074** / 00

**Mesures effectuées:**
Température d'huile à 40°C
Huile SHELL Tellus T46
Viscosité 46 cSt à 40°C

**Codification** C E D | 58 | A03 | B | 8 | A | O | N | VA | G2

**Valve+BAF+vis creuse**

**Code taille**
**58** = M 17 x 1,5
**10** = 7/8"14 UNF

**Code fonction**

**Tensions**
**A**= 12 Volt DC
**B**= 24 Volt DC
**E**= 24 Volt VAC* ou RAC*
**F**= 48 Volt VAC* ou RAC*
**G**=110 Volt VAC* ou RAC*
**H**= 220 Volt VAC* ou RAC*

**VAC: bobines avec pont redresseur incorporé*
**RAC: utiliser obligatoirement un connecteur avec pont redresseur*

**Code bobine**
**8**=A03-A04-A05-A06-A08
A07 version 1 Standard
**5**=A07 version 2 Haute Perf.

**Connexion bobine**
**A**= lang. 6,35-DIN 43650
**B**= sortie Kostal
**F**= sortie filaire
**J**= AMP Junior

**Connecteurs**
voir page 072 / 00 073 / 00

**Cde manuelle sécurité**
**O**= Sans
**A03 - A05 - A08**
**A**= en dévissant
**C**= en tirant
**A04 - A06 - A07**
**B**= en vissant
**E**= en poussant

**BAF orifice G2= 3/8" G**
**Fixation par vis creuse simple**
**Vis creuse V30AG2 ou V30AM1**

**N**= Joints Nitrile -40 °C + 100 °C
**V**= Joints Viton -20 °C + 150 °C

F.T 50 1200

EDITION 28 / 09 / 2005
V50 | 153 | 00

JTEKT HPI
Tél : 01 49 62 28 00 - Fax : 01 45 76 68 40

# ELECTRO-VALVE à CLAPET PILOTE 2 VOIES - 2 POSITIONS montée sur BLOC avec VIS CREUSE

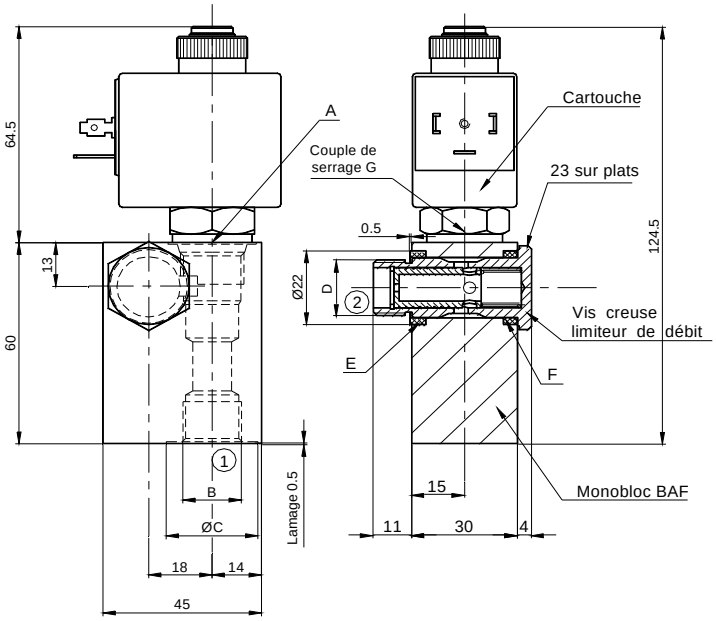


| VIS CREUSES | | |
|---|---|---|
| Désignation | D | N° |
| V30LG2 | 3/8" G | 300 801 ou 301 113 |

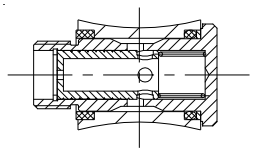

Débit régulé (2) ⇨ (1) : 20 l/mn maxi

Débit libre (1) ⇨ (2) : 25 l/mn maxi

| Bloc BAF seul | | |
|---|---|---|
| Désignation | Orif. | N° |
| 58V20-G2 | 3/8" G | 101 470 |

| Taille | A Implantation | Référence BAF | B Orifice | C | E Ref. Joint | F Ref. Joint | G Couple serrage | Poids Kg |
|---|---|---|---|---|---|---|---|---|
| **58** | M 18 x 1,5 | BAF 58 V20 G2 | **G2** 3/8" G | 26 | 101 188 | 100 288 | 20 Nm | 0,2 |

## NORMALEMENT FERME

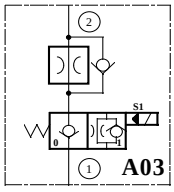


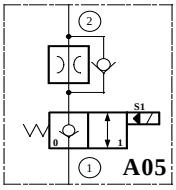


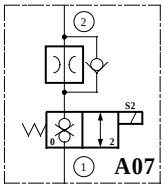


## NORMALEMENT OUVERT

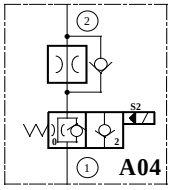


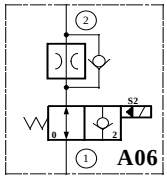


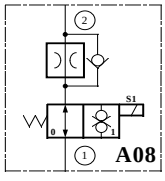


| Diamètres Orifices | Débit régulés en l/mn à 100 bar |
|---|---|
| 1,5 | 0,5 |
| 2 | 1 |
| 3 | 1,5 |
| 4 | 2 |
| 5 | 2,5 |
| 6 | 3 |
| 7 | 3,5 |
| 8 | 4 |
| 9 | 4,5 |
| 10 | 5 |
| 11 | 5,5 |
| 12 | 6 |
| 13 | 7 |
| 14 | |
| 15 | |

**Caractéristiques cartouches:**

**A03 - A04 - A05 - A06**
**Taille 58** **F.T 50 1101** Page 008 / 00

**A07 code 1 - A07 code 2**
**Taille 58** **F.T 50 1104** Page 014 / 00

**A08**
**Taille 58** **F.T 50 1106** Page 018 / 00

**Commandes manuelles de sécurité:**
**F.T 50 1142** Page 074 / 00

**Mesures effectuées:**
Température d'huile à 40°C
Huile SHELL Tellus T46
Viscosité 46 cSt à 40°C

**Codification** C E D | 58 | A03 | B | 8 | A | O | N | VL G2

**Code taille**
**58** = M 17 x 1,5

**Code fonction**

**Tensions**
**A**= 12 Volt DC
**B**= 24 Volt DC
**E**= 24 Volt RAC
**F**= 48 Volt RAC
**G**= 110 Volt RAC
**H**= 220 Volt RAC

**Code bobine**
**8**=A03-A04-A05-A06-A08 A07 version 1 Standard
**5**=A07 version 2 Haute Perf.

**Connecteurs**
**sans** **A**= lang. 6,35 - DIN 43 650
**avec** **L**= p/lang. 6,35 - DIN 43 650

**N**= Joints Nitrile -40 °C + 100 °C
**V**= Joints Viton -20 °C + 150 °C

**Cde manuelle sécurité**
**O**= Sans
**A03 - A05 - A08**
**A**= en dévissant
**C**= en tirant
**A04 - A06 - A07**
**B**= en vissant
**E**= en poussant

**BAF orifice G2= 3/8" G**
**Fixation par vis creuse avec limiteur de débit compensé fixe**

F.T 50 1201

EDITION 26 / 02 / 2008
V50 | 154 | 00

JTEKT HPI
Tél : 01 49 62 28 00 - Fax : 01 45 76 68 40

# CLAPET FREINEUR 2 VOIES avec ANTI-RETOUR monté sur BLOC avec VIS CREUSE

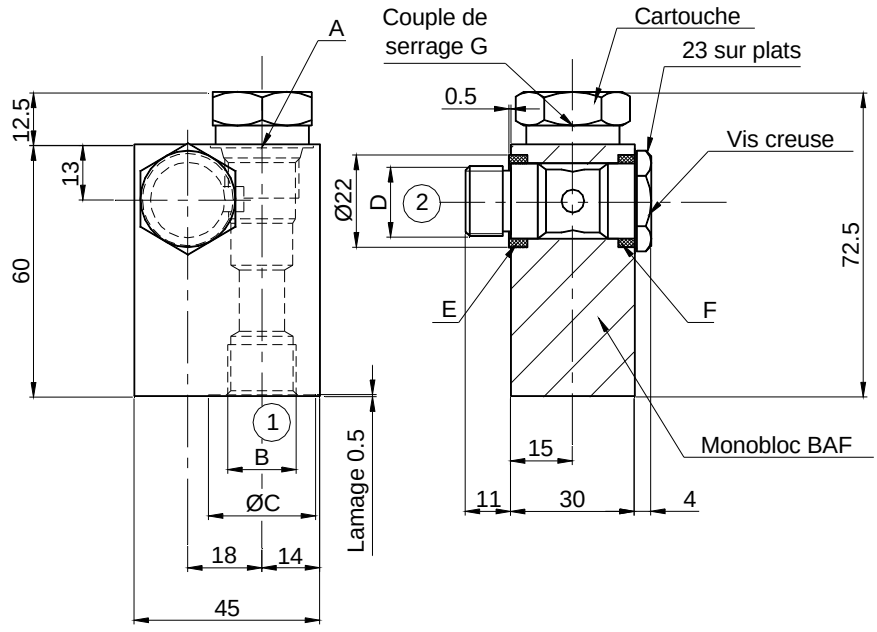


| VIS CREUSES | | | |
|---|---|---|---|
| Désignation | D | Couple serrage | N° |
| V30AG2 | 3/8" G | 20 Nm | 101 345 |

| Bloc BAF seul | | |
|---|---|---|
| Désignation | Orif. | N° |
| 58V20-G2 | 3/8" G | 101 470 |

| Taille | A Implantation | Référence BAF | B Orifice | C | E Ref. Joint | F Ref. Joint | G Couple serrage | Poids Kg |
|---|---|---|---|---|---|---|---|---|
| **58** | M 18 x 1,5 | BAF 58 V20 G2 | **G2** 3/8" G | 26 | 101 188 | 100 288 | 20 Nm | 0,2 |

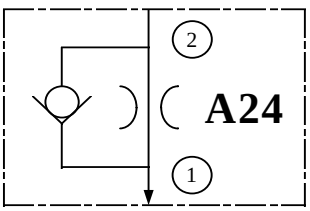


Débit maxi : 30 l/mn

| Diamètres Orifices | Débit régulés en l/mn pour orifices calibrés | |
|---|---|---|
| | à 100 bar | à 200 bar |
| 0,6 | 2 | 3,2 |
| 0,8 | 3,8 | 4,5 |
| 1 | 7 | 9 |
| 1,2 | 8 | 10 |
| 1,3 | 9 | 11 |
| 1,4 | 10 | 15 |
| 1,5 | 12 | 18 |
| Tolérances ± 10% Fonction paramètres: viscosité, température | | |

**Mesures effectuées:**
Température d'huile à 40°C
Huile SHELL Tellus T46 Page
Viscosité 46 cSt à 40°C

**Codification valve + BAF + vis creuse**

| C | M | F | 58 | A24 | T | 10 | O | N | VA G2 |
|---|---|---|---|---|---|---|---|---|---|

**Code taille**
**58** = M 18 x 1,5

**Code fonction**

**Standard**

**Réglage**
**10**= Fixe

**Standard**

**BAF orifice G2= 3/8" G**
**Fixation par vis creuse**

**N**= Joints Nitrile -40 °C + 100 °C
**V**= Joints Viton -20 °C + 150 °C

F.T 50 1203

JTEKT HPI
Tél : 01 49 62 28 00 - Fax : 01 45 76 68 40

# DOUBLE CLAPET ANTI - RETOUR PILOTE monté sur BLOC BAF avec VIS CREUSES

## FIXATION par VIS CREUSES SIMPLES ou avec LIMITEURS de DEBIT COMPENSES TAILLE 58

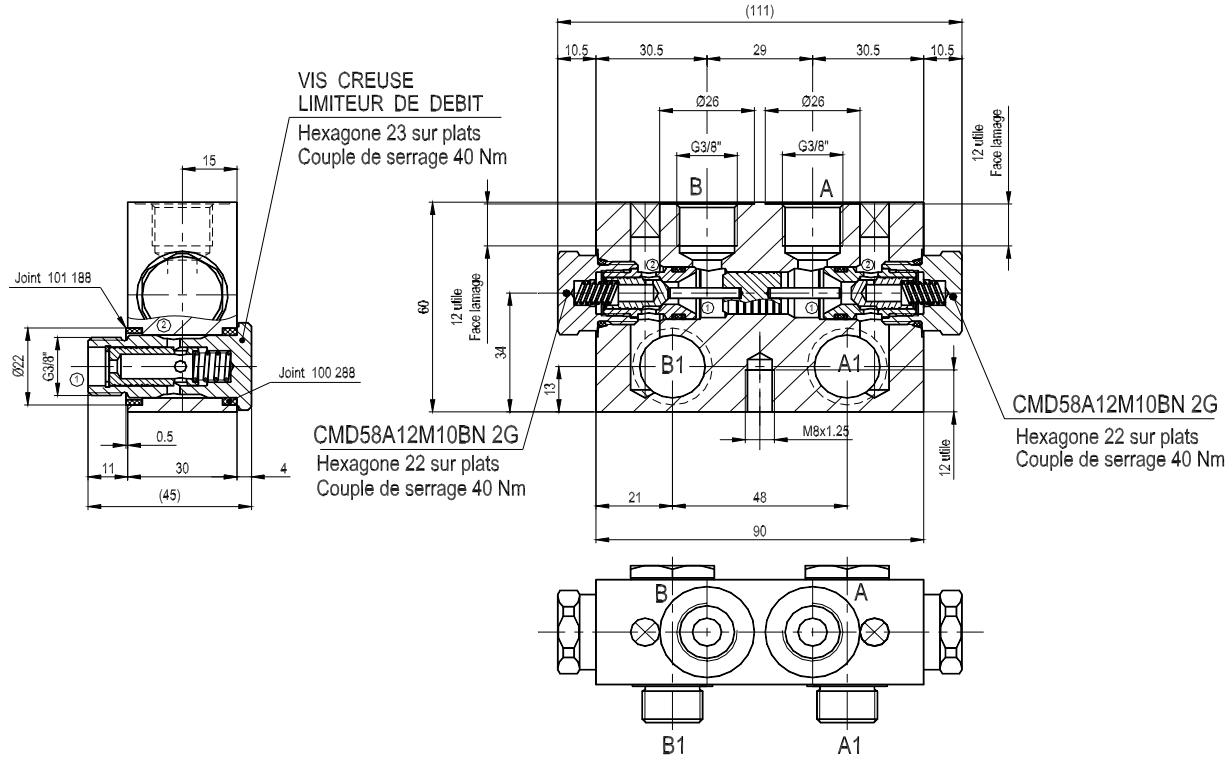


| | |
|---|---|
| **Pression maxi**: | **300 bar** |
| **Débit maxi sans régulation de débit**: | **30 l/mn** |
| **Débit maxi avec régulation de débit**: | **20 l/mn** |
| **Rapport de pilotage**: | **1/3,51** |

**Qa** — **débit régulé l/mn** (1) ⇨ (2)

**Qb**

**Référence avec régulation : 550 426 Qa Qb**

**Référence sans régulation : 550 426 Qa0 Qb0**

**Exemple de schéma:**

**Vis creuse avec limiteurs de débit compensés V30LG2**

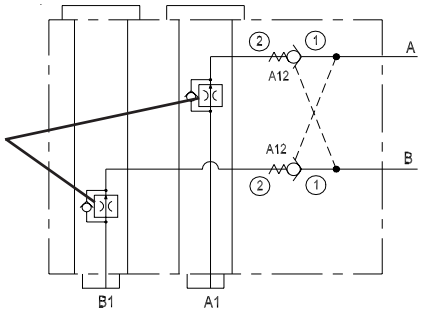


**Caractéristiques :**

Clapets anti-retour : voir **F.T 50 1144** - Pages 076 / 00 et 077 / 00

Fluide : huile base minérale ou synthétique (compatible avec les garnitures de joints), ayant de bonnes propriétés de lubrification.

Viscosité comprise entre 8 et 450 cSt à la température d'emploi.

Température d'utilisation : -40°C + 100°C avec joints standards Nitrile.

Mesures effectuées : Température ambiante 22°C ± 2°C. - Température d'huile à 40°C. - Huile SHELL Tellus T46 Viscosité 46 cSt à 40°C.

Filtration : ISO code 16/13 - Page 231 / 000

Position de montage : sans restriction

Poids : 0,7 Kg.

*Lors de votre commande, veuillez indiquer :*

*a) - si vous désirez la fixation par vis creuses simples (V30AG2) ou vis creuses avec limiteur de débit compensé (V30LG2)* *b) - les débits régulés en A et B*

F.T 50 1204

JTEKT HPI
Tél : 01 49 62 28 00 - Fax : 01 45 76 68 40

# LIMITEURS de DEBIT COMPENSES MONTAGE sur VERIN

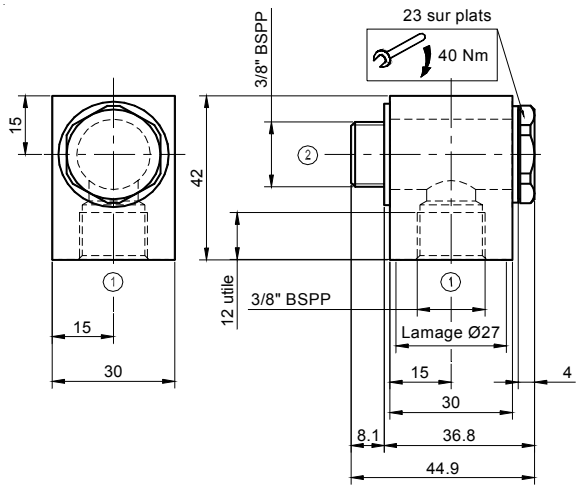


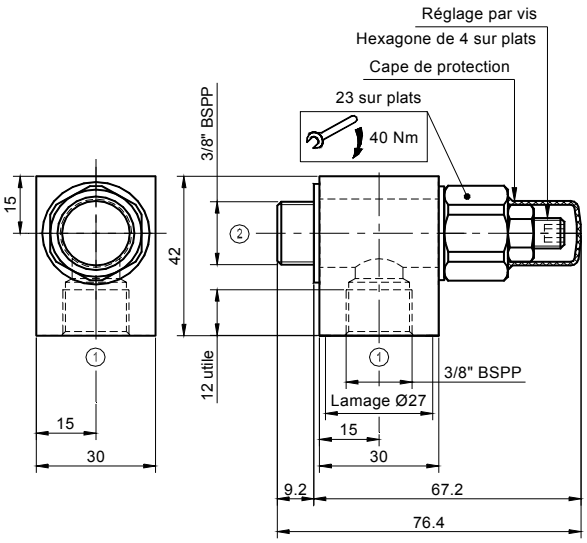


## DEBIT REGULE FIXE

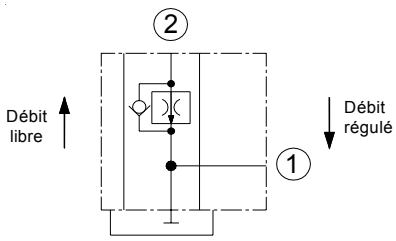


Pression maxi: **300 bar**
Débit régulé fixe mini: **0,5 l/mn**
Débit régulé fixe maxi: **16 l/mn**
Valeurs de réglage suivant demande client

## DEBIT REGLABLE

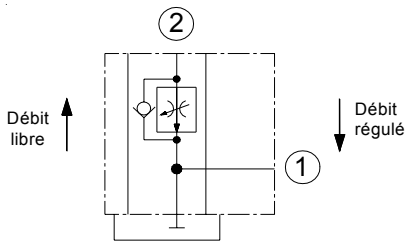


Pression maxi: **300 bar**
Valeurs de réglage: **de 0,5 à 10 l/mn**
**( par plages de réglage )**
Débit régulé maxi = 2 fois le débit mini

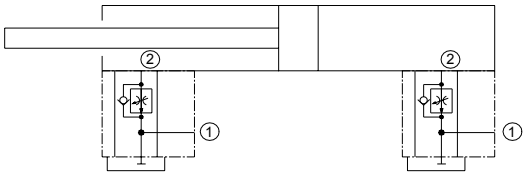


**Codification :**
**N° 450 487** débit régulé maxi = 7,5 l/mn
*( avec vis creuse 301113 )*
**N° 450 492** débit régulé maxi = 16 l/mn
*( avec vis creuse 300801 )*
*Référence bloc seul :* ***102929***

**Codification :**
**N° 450 493**
*( avec vis creuse 350070 )*
*Référence bloc seul:* ***102929***

**Description :**
Ces limiteurs de débit compensés permettent de limiter un débit constant à la sortie de chaque chambre de vérin indépendamment de la pression et évite la cavitation en cas de charge motrice.

**Caractéristiques :**

**Limiteurs de débit :** Fixe = *Voir page 098 / 000* - Réglable = *Voir page 100 / 000*
**Fluide** : huile base minérale ou synthétique (compatible avec les garnitures de joints), ayant de bonnes propriétés de lubrification. Viscosité comprise entre 8 et 450 cSt à la température d'emploi.
**Température d'utilisation** : mini -40°C - maxi +120°C
**Mesures effectuées** : Température ambiante 22°C ± 2°C.
Température d'huile à 40°C. - Huile SHELL Tellus T46 - Viscosité 46 cSt à 40°C.
**Filtration** : ISO code 16/13 - Page 9.101.0
**Position de montage** : sans restriction
**Poids** : 0,16 Kg avec limiteur débit fixe 0,20 Kg avec limiteur débit réglable

JTEKT HPI
Tél : 01 49 62 28 00 - Fax : 01 45 76 68 40

# DOUBLES LIMITEURS de DEBIT COMPENSES MONTAGE sur VERIN

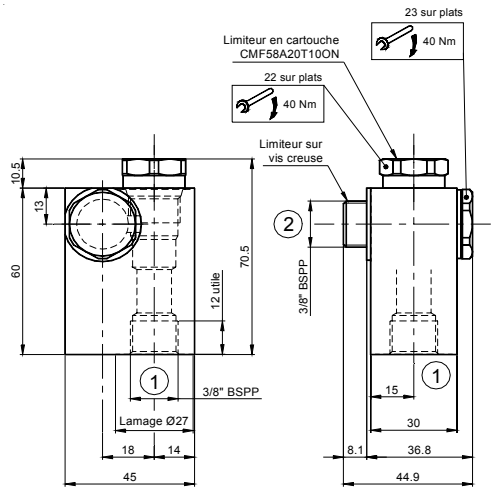


## DEBIT REGULE FIXE

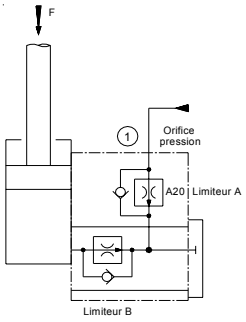


**Valeurs de réglage :**

**A** : Limiteur débit fixe CMF58A20T10ON
**réglage 0,5 à 12 l/mn**

**B** : Vis creuse 301113 - **débit régulé maxi 7,5 l/mn**
ou " 300801 - **débit régulé maxi 16 l/mn**

*Débit régulé maxi = 2 fois le débit mini*

**Codification :**

**N° 450 494 - débit régulé maxi 7,5 l/mn**

**N° 450 495- débit régulé maxi 16 l/mn**

Orifice (1) en 3/8" BSPP

*Référence bloc seul : **102938***

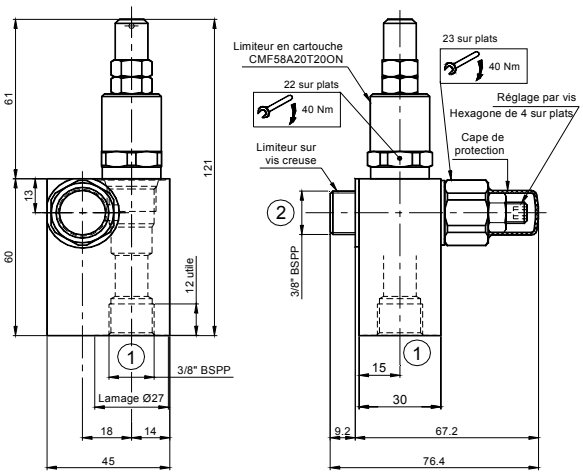


## DEBIT REGLABLE

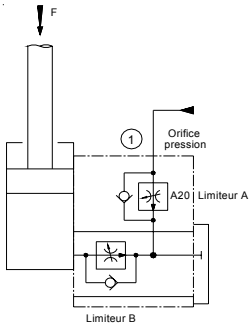


**Valeurs de réglage :**

**A :** Limiteur débit réglable CMF58A20T20ON
**0,5 à 12 l/mn *( par plage de réglage )***

**B :** Vis creuse 350070
**0,5 à 10 l/mn *( par plage de réglage )***

*Débit régulé maxi = 2 fois le débit mini*

**Codification :**

**N° 550 434** Orifice (1) en 3/8" BSPP

*Référence bloc seul : **102938***

**Description :**

Le montage du bloc BAF s'effectue directement sur l'orifice d'alimentation du vérin.
Le limiteur A régule le débit indépendamment de la pression vers la chambre du vérin.
Le limiteur B régule le débit indépendamment de la pression à la sortie de la chambre du vérin.

L'avantage de ce dispositif est d'apporter une sécurité par la suppression de tuyauteries entre le véri n le bloc de régulation.

En cas de rupture de tuyauterie en aval du bloc BAF, le mouvement du vérin (exemple: descente) ne peut dépasser la vitesse définie par le limiteur de débit B.

**Caractéristiques :**

**Limiteurs de débit** : Fixe = *Voir page 098 / 000* - Réglable = *Voir page 100 / 000*

**Fluide** : huile base minérale ou synthétique (compatible avec les garnitures de joints), ayant de bonnes propriétés de lubrification. Viscosité comprise entre 8 et 450 cSt à la température d'emploi.

**Température d'utilisation** : mini -40°C - maxi +120°C

**Mesures effectuées** : Température ambiante 22°C ± 2°C.
Température d'huile à 40°C. - Huile SHELL Tellus T46 - Viscosité 46 cSt à 40°C.

**Filtration** : ISO code 16/13 - Page 231

**Position de montage** : sans restriction

**Poids** : 0,4 Kg avec limiteur débit fixe 0,5 Kg avec limiteur débit réglable

F.T 50 1206

EDITION 28 / 02 / 2007
V50 | 159 | 00

JTEKT HPI
Tél : 01 49 62 28 00 - Fax : 01 45 76 68 40

# 3 hydraulic Modular Block System " MBS®" Programme

**INTRODUCTION** 161 /00
- Presentation by photographies 162 / 00
- Construction concept 163 / 00
- Description 165 / 00 & 167 / 00

**COMBINAISONS EXAMPLES of FLUID DISTRIBUTION**
- Side by side modules 168 / 00

**ASSEMBLING COMPOSITION**
- of side by side blocks 169 / 00

**EMBOUTS de DISTRIBUTION**
- of side by side modules 170 / 00

**ACCESSORIES**
- Shutters lines 1 and 2 171 / 00
- Threaded adapters 171 / 00
- Calibrated plugs 171 / 00
- Protection covers 171 / 00
- Seals kit 171 / 00
- Modules 40 on modules 30 assembling 172 / 00
- Base plate for mounting on cap of hydraulic plant 173 / 00
- Base plate for mounting on JTEKT-HPI mini power-pack 174 / 00

**MBS® mounted with CARTRIDGES**
**Side by side Modules 30 - 40 - 50**

**PILOT POPPET SOLENOID VALVES**
- 2 WAYS - 2 POSITIONS 175 / 00

**SPOOL SOLENOID VALVES**
- 2 WAYS - 2 POSITIONS 177 / 00 & 178 / 00
- 3 WAYS - 2 POSITIONS 179 / 00 & 180 / 00
- 3 WAYS - 3 POSITIONS 181 / 00
- 4 WAYS - 2 POSITIONS 182 / 00 & 183 / 00
- 4 WAYS - 3 POSITIONS 184 / 00 & 185 / 00

**DIRECTIONAL VALVES**
- Non-return valve (check valve) 186 / 00
- Inverted non-return valve (check valve) 186 / 00
- Pilot non-return valve (check valve) 187 / 00
- Shuttle valve 187 / 00
- Pilot spool valve 188 / 00
- Pilot spool 4 ways valve 189 / 00

**PRESSURE CONTROL**
- Direct-acting relief valve 190 / 00
- Pilot relief valve 190 / 00
- Pressure-reducing valve 191 / 00

## FLOW CONTROL

- Needle valve 192 / 00
- Pressure-compensated flow control valve 192 / 00
- Restrictor valve with inverted check valve 192 / 00
- Flow divider with pririty flow 193 / 00 à 195 / 00
- Flow divider 196 / 00

## FILTER CARTRIDGE 197 / 00

## MOUNTING ON BASE PLATE

- Module 201 with fixing hollow screw 198 / 00
- Module 301 with fixing hollow screw 199 / 00
- Module 401 with fixing hollow screw 200 / 00
- Double function mounting 2 + 2 ways 201 / 00
- 4 ways module for mounting on base plate on double acting cylinder 202 / 00

## TWIN-BLOC MODULES

### TWIN-BLOC 420

- Solenoid valve 4 ways - 2 or 3 positions with pilot poppet check valves 203 / 00

### TWIN-BLOC 421

- Solenoid valve 4 ways - 2 or 3 positions with 2 pilot poppet check valves 204 / 00

### TWIN-BLOC 422

- Solenoid valve 4 ways - 2 or 3 positions with relief valve - return to tank 205 / 00

### TWIN-BLOC 423

- Solenoid valve 4 ways - 2 or 3 positions with relief valve - cross-over return 206 / 00

## ANNEXES MODULES

- Overpressure block Module 30 207 / 00
- Overpressure block Module 40 208 / 00

## INSTALLATION & FIXING of MBS® BLOCKS

- Installation recommandations 209 / 00
- Fixing on MBS® blocks on supports 210 / 00

JTEKT HPI
Tél : 01 49 62 28 00 - Fax : 01 45 76 68 40

# hydraulic Modular Block System " MBS®"

## INTRODUCTION

**JTEKT-HPI** a conçu, développé et industrialisé en grandes séries le **M B S®** dans un objectif de vulgarisation, offrant aux :

- CONSTRUCTEURS
- ENSEMBLIERS
- et UTILISATEURS

un outil modulaire d'une grande souplesse d'utilisation, permettant l a réalisation de circuits hydrauliques intégrés avec des éléments standards.

***PRINCIPAUX AVANTAGES :***

- ☐ COMPACITE D'ENSEMBLE
- ☐ RAPIDITE DE CONCEPTION DES CIRCUITS
- ☐ RAPIDITE DE CONSTRUCTION
- ☐ CONNAISSANCE IMMEDIATE DES COUTS
- ☐ REDUCTION DES COUTS D'INSTALLATION
- ☐ EXTENSION FACILE ET PEU COUTEUSE
  Dans une même architecture, interchangeabilité des fonctions de la commande manuelle à la commande électrique ou proportionnelle.
- ☐ MINIMUM DE TUYAUTERIES
- ☐ MAINTENANCE AISEE
- ☐ AUCUN TIRANT D'ASSEMBLAGE.

***APPLICATIONS :***

EQUIPEMENTS MOBILES ET FIXES, offrant d'innombrables combinaisons.

**PRESSION D'UTILISATION JUSQU'A 300 BAR.**

F.T R 0266

EDITION 03 / 09 / 1997
V50 | 161 | 00

JTEKT HPI
Tél : 01 49 62 28 00 - Fax : 01 45 76 68 40

# hydraulic Modular Block System " MBS®"

## EXEMPLE D'APPLICATION
## TRACTEUR ENJAMBEUR - PORTE-OUTILS

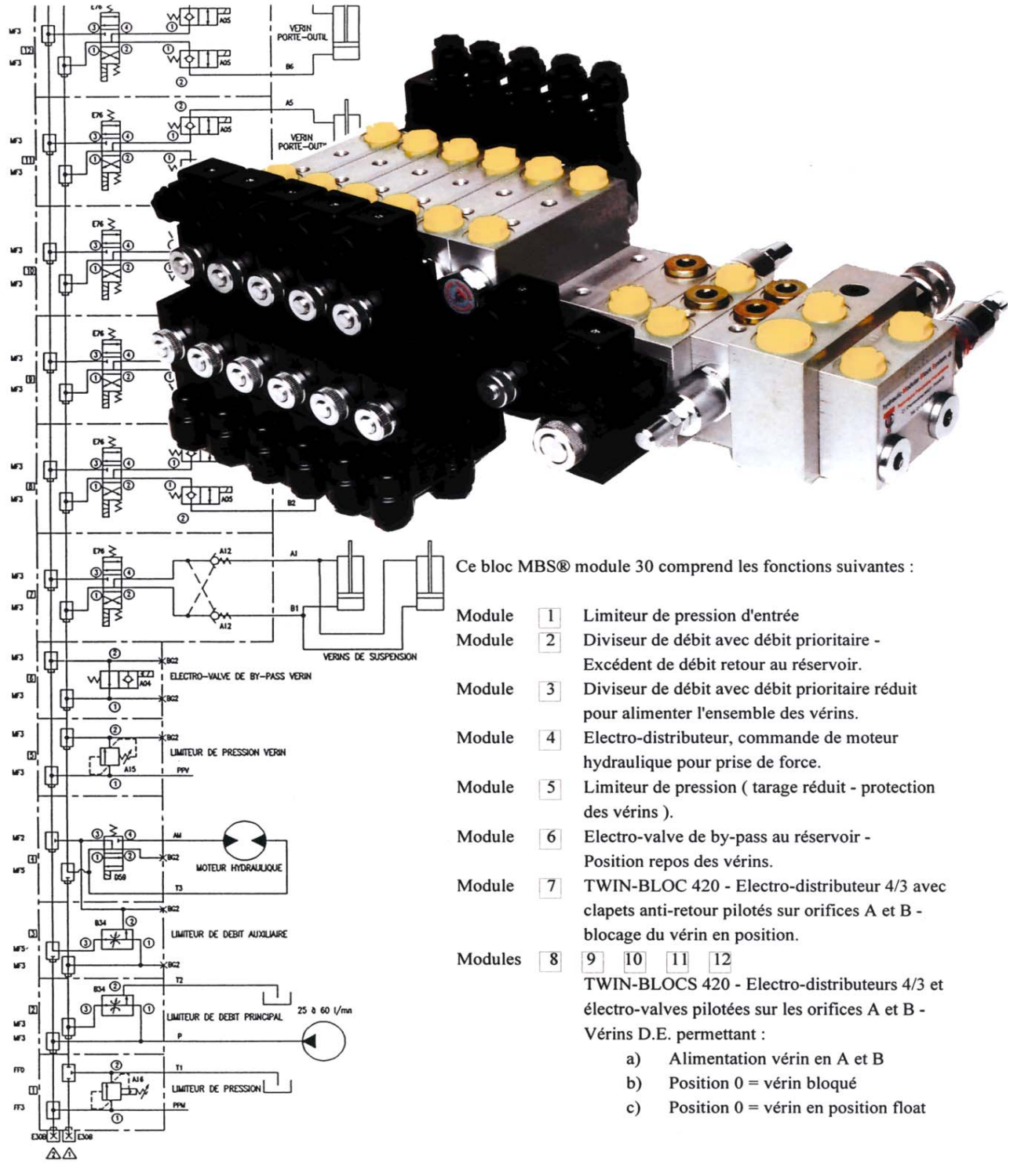


Ce bloc MBS® module 30 comprend les fonctions suivantes :

Module 1 Limiteur de pression d'entrée

Module 2 Diviseur de débit avec débit prioritaire - Excédent de débit retour au réservoir.

Module 3 Diviseur de débit avec débit prioritaire réduit pour alimenter l'ensemble des vérins.

Module 4 Electro-distributeur, commande de moteur hydraulique pour prise de force.

Module 5 Limiteur de pression ( tarage réduit - protection des vérins ).

Module 6 Electro-valve de by-pass au réservoir - Position repos des vérins.

Module 7 TWIN-BLOC 420 - Electro-distributeur 4/3 avec clapets anti-retour pilotés sur orifices A et B - blocage du vérin en position.

Modules 8 9 10 11 12
TWIN-BLOCS 420 - Electro-distributeurs 4/3 et électro-valves pilotées sur les orifices A et B - Vérins D.E. permettant :

a) Alimentation vérin en A et B
b) Position 0 = vérin bloqué
c) Position 0 = vérin en position float

F.T 50 1207

EDITION 18 / 12 / 1997
V50 | 162 | 00

JTEKT HPI
Tél : 01 49 62 28 00 - Fax : 01 45 76 68 40

# hydraulic Modular Block System " MBS®"

## CONCEPT MODULAIRE de CONSTRUCTION

**PHASE I**
Préparation

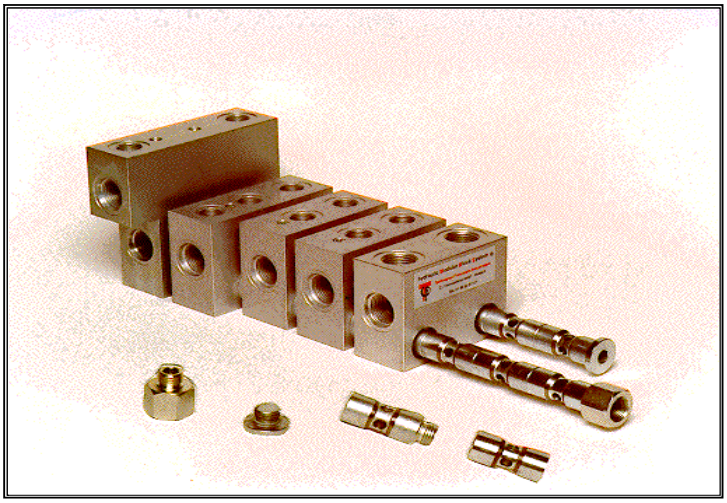

**PHASE II**
Assemblage des modules et embouts de distribution

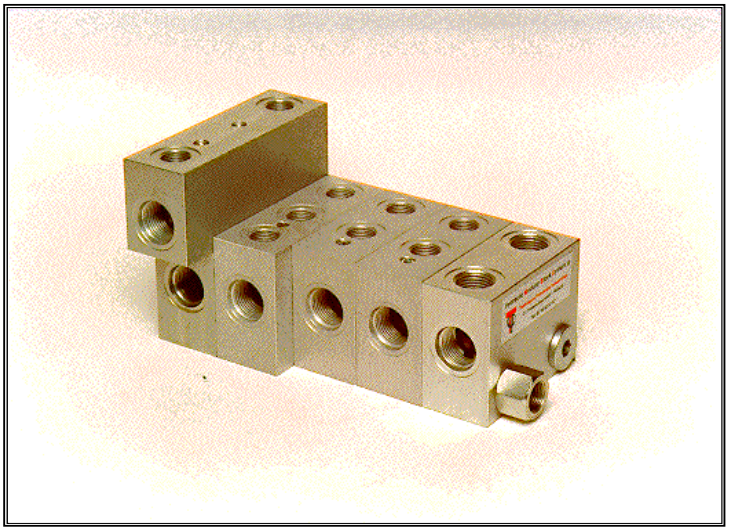

**PHASE III**
Assemblage avec cartouches

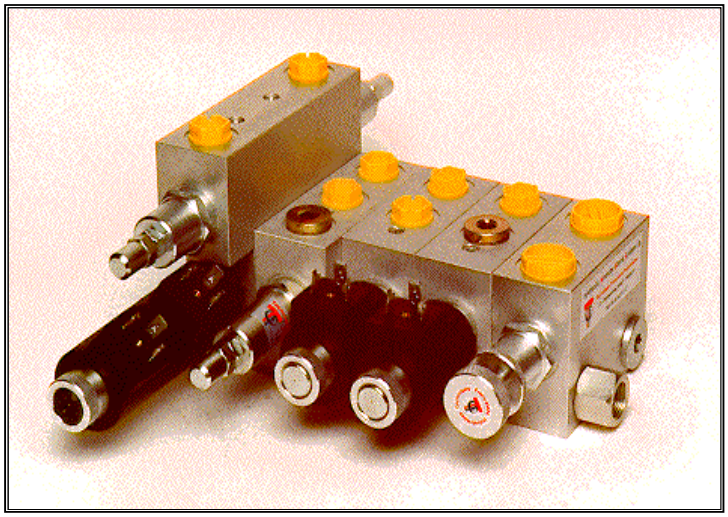

F.T 50 1208

EDITION 15 / 10 / 1997
V50 | 163 | 00

JTEKT HPI
Tél : 01 49 62 28 00 - Fax : 01 45 76 68 40

# CORRESPONDANCE des SCHEMAS pour la CONSTRUCTION d'un BLOC MULTI-FONCTIONS MODULAIRE

## SCHEMA N°1: SCHEMA CONVENTIONNEL

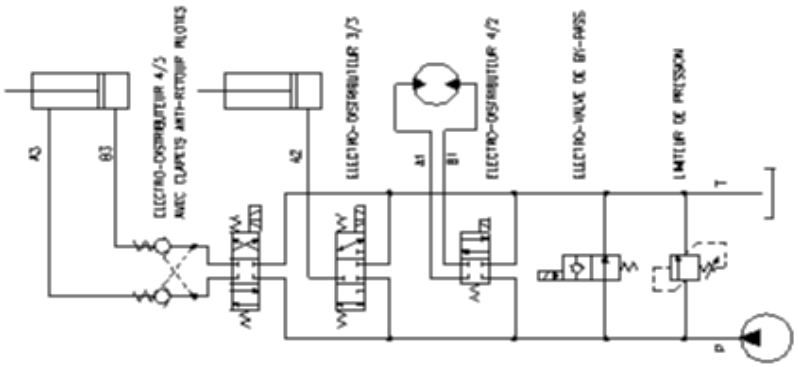


## SCHEMA N°2: SCHEMA SUIVANT MONTAGE "CETOP"

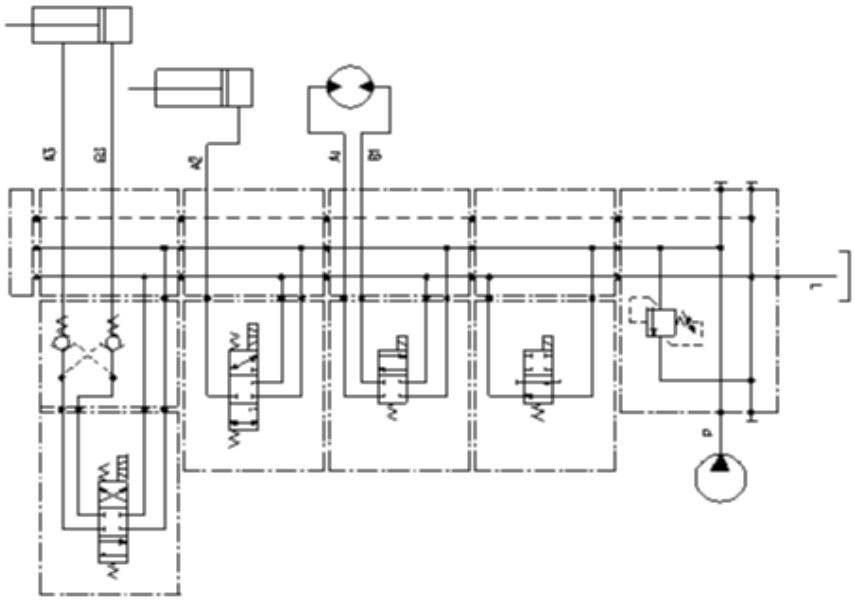


## SCHEMA N°3: SCHEMA SUIVANT MONTAGE "MBS®"

**hydraulic Modular Block System**

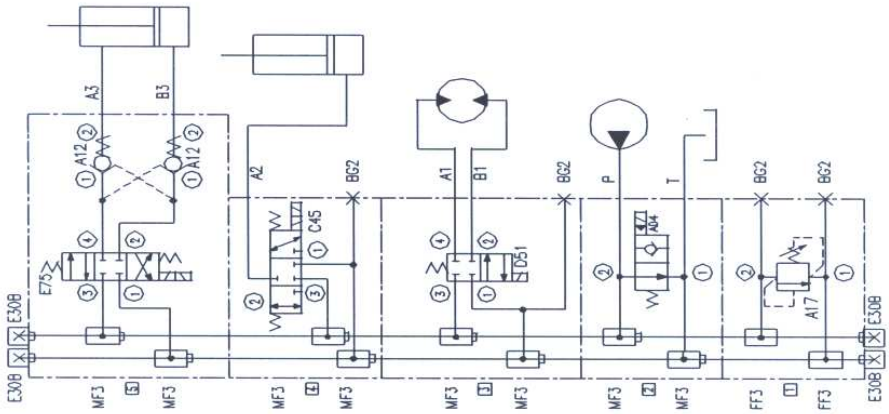


F.T 50 1209

18 / 12 / 1997

V50 | 164 | 00

JTEKT HPI
Tél : 01 49 62 28 00 - Fax : 01 45 76 68 40

# hydraulic Modular Block System " MBS®"

## CONCEPT

Un véritable jeu savant de construction pour réaliser vos circuits hydrauliques et électro-hydrauliques sous forme de blocs élémentaires modulaires assemblés recevant, chacun, une ou deux fonctions de DISTRIBUTION, REGULATION DE DEBIT,REGULATION DE PRESSION.

L'originalité du systeme réside en la réalisation de modules standards associés à des embouts de distribution creux ou pleins qui, judicieusement assemblés les uns aux autres, permettent UNE INFINITE de COMBINAISONS pour la construction d'ensembles à fonctions intégrés.

LA LIAISON DES ELEMENTS NE NECESSITE PAS DE TIRANT D'ASSEMBLAGE.

## DESCRIPTION

**LE MBS® EST CONSTITUE DE 3 COMPOSANTES:**

1. **Les CARTOUCHES** - voir programme page 006 / 00.
2. **Les ELEMENTS MODULAIRES** - Page 160 / 00 **et les TWIN-BLOCS - Page**
3. **Les EMBOUTS DE DISTRIBUTION** - Page 170 / 00

La distribution du fluid entre modules recevant les cartouches s'effectue par l'intermédiaire des embouts de distribution selon le schéma hydraulique désiré.

Sur la face supérieure, sont disposés les orifices filetés: **A** **B** **C**

- Arrivée de pression
- Retour au réservoir
- Alimentation vers récepteur à simple ou double effet (vérins ou moteurs hydrauliques) ou circuit annexe.

**DISTRIBUTION DU FLUIDE ENTRE MODULES**

1 **Des embouts de distribution filetés,** mâle-femelle et femelle-femelle, assurent la communication et la liaison des modules entre-eux - Page 170 / 00

- Pleins - sans passage
- à 2 voies de passage en ligne
- à 3 voies de passage en équerre
- à 3 voies de passage en ligne et d'équerre
- à 2 voies de passage en ligne avec clapet anti-retour
- à 3 voies de passage en ligne et d'équerre avec clapet anti-retour



EDITION 05 / 01/ 1998
V50 | 165 | 00

JTEKT HPI
Tél : 01 49 62 28 00 - Fax : 01 45 76 68 40

# hydraulic Modular Block System " MBS®"

## DESCRIPTION - *Suite 1*

2. **Un jeu d'obturateurs et d'adaptateurs filetés** - Page 171 / 00

3. **Ces embouts de distribution, obturateurs et adaptateurs permettent :**

- La distribution du fluide à travers les modules pour relier les fonctions entre-elles, comme l'impose le schéma hydraulique, et ce, à travers les conduits 1 et 2 et les orifices filetés
- La fixation des modules juxtaposables

Les embouts de distribution sont vissés l'un sur l'autre pour former une colonne de répartition du fluide dans chaque conduit.

Chaque colonne ainsi constituée reçoit à chaque extrémité :
- soit un bouchon obturateur
- soit un adaptateur pour relier un autre circuit.

## CARACTERISTIQUES GENERALES

✹ **Débit de passage maximum**

| | |
|---|---|
| Module 30 ..... | 30 l/mn |
| Module 40 ..... | 60 l/mn |
| Module 50 ..... | 100 l/mn |

Pour une huile de 46 Cst à 40°C.

Les débits maximums peuvent être réduits ou augmentés en fonction des cartouches intégrées dans les modules (voir les documents techniques correspondants).

✹ **Pressions maximums**

| | |
|---|---|
| Pression maximum de travail | 300 bar |
| Pression maximum en pointe | 350 bar |
| Pression d'épreuve | 550 bar |

✹ **Tenue à la température**

Le système hydraulic MBS est conçu pour être utilisé ... entre -40°C et + 140°C
Cependant, bien vérifier la compatibilité des cartouches à ces températures.

✹ **Tenue à la corrosion**

Les modules en aluminium sont *anodisés.*
Les embouts de distribution et obturateurs sont en *acier zingué*.
La protection des constituants est traitée pour une tenue au brouillard salin de 96 heures.

✹ **Tenue aux vibrations et aux chocs pression**

Pour éviter tout desserrage des embouts et désolidarisation des modules entre-eux,
*les couples de serrage des embouts sont à respecter (voir Consignes de Montage* - Page 232 / 00*)*

JTEKT HPI
Tél : 01 49 62 28 00 - Fax : 01 45 76 68 40

# hydraulic Modular Block System " MBS®"

## ETAT DE LIVRAISON

Deux formules sont proposées :

- **Fourniture de blocs à fonctions multiples**
  composés de modules et de cartouches assemblés, testés, prêts à l'emploi, selon le schéma et le cahier des charges du client.

- **Fourniture de composants séparés**

  - Modules
  - Embouts de distribution
  - Obturateurs
  - Adaptateurs
  - Cartouches

  Ces composants sont livrés dépollués, conditionnés en sachet protecteur, suivant classe 16/13 - ISO 4406.

## MODE DE CONCEPTION DES SCHEMAS

Des graphismes et des symbolisations pré-établis, sous forme :

- Imprimée
- Informatisée, par e-mail

permettent de confectionner rapidement le schéma hydraulique désiré.

Des grilles de composition (référence DN.1181) permettent d'établir facilement les nomenclatures des constituants.

Des lignes pour recevoir les prix permettent au moment de la conception de procéder à une analyse de la valeur technique et financière et faire le meilleur choix du circuit à adapter.



EDITION 20 / 10 / 1997
V50 | 167 | 00

JTEKT HPI
Tél : 01 49 62 28 00 - Fax : 01 45 76 68 40

# hydraulic Modular Block System " MBS®"

## COMBINAISON des MODULES JUXTAPOSABLES
## DISTRIBUTION du FLUIDE

### POSITION GAUCHE

**2 VOIES**
△2 ⇨ ②
△1 ⇨ ①

**3 VOIES**
△2 ⇨ ③
△1 ⇨ ①

**4 VOIES**
△2 ⇨ ③
△1 ⇨ ①

### POSITION DROITE

**2 VOIES**
△1 ⇨ ②
△2 ⇨ ①

**3 VOIES**
△1 ⇨ ③
△2 ⇨ ①

**4 VOIES**
△1 ⇨ ③
△2 ⇨ ①

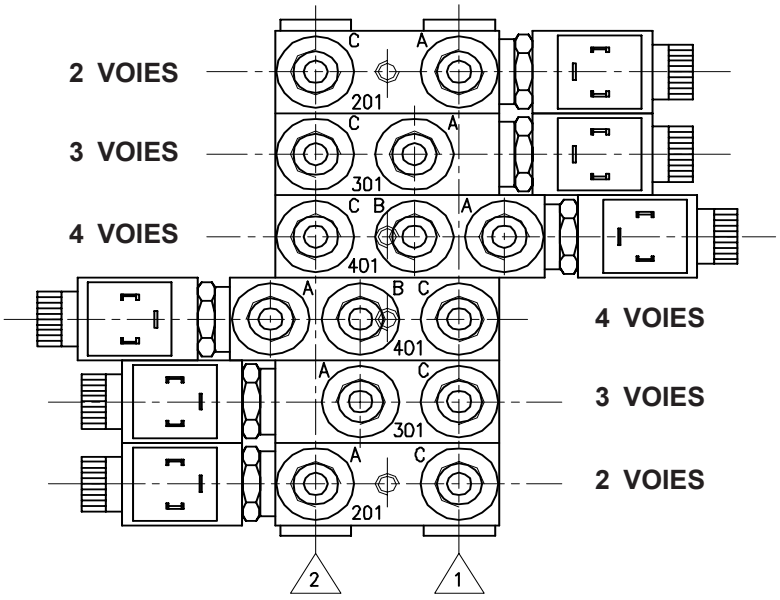


Les lignes △1 et ②1 peuvent être alternativement ligne de pression ou ligne de retour au réservoir.

**2 VOIES - POSITION GAUCHE**

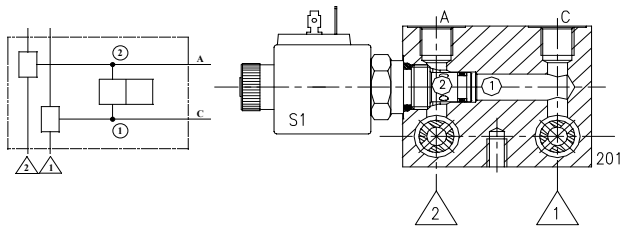


**2 VOIES - POSITION DROITE**

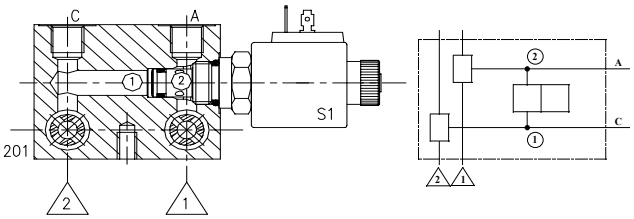


**3 VOIES - POSITION GAUCHE**

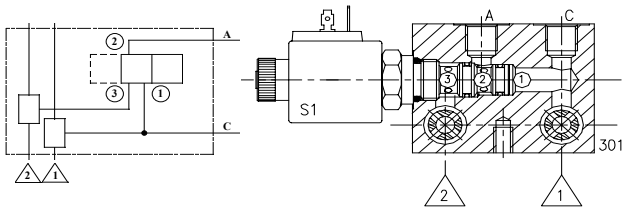


**3 VOIES - POSITION DROITE**

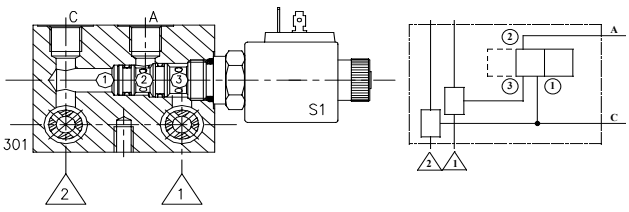


**4 VOIES - POSITION GAUCHE**

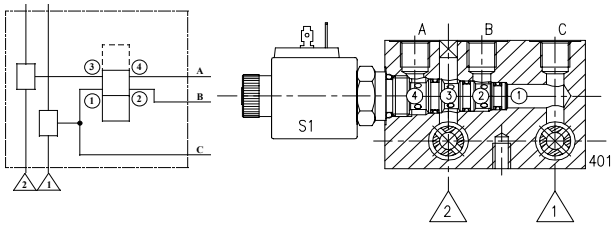


**4 VOIES - POSITION DROITE**

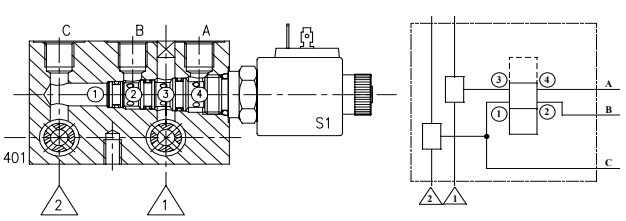


F.T 50 1211

EDITION 28 / 09 / 1998
V50 | 168 | 00

JTEKT HPI
Tél : 01 49 62 28 00 - Fax : 01 45 76 68 40

# hydraulic Modular Block System " MBS®"

## COMPOSITION d'ASSEMBLAGE des BLOCS JUXTAPOSABLES

| BLOCS | 2 VOIES | | | | 4 VOIES | | | |
|---|---|---|---|---|---|---|---|---|
| Module | l | L | haut. | poids* | l | L | haut. | poids* |
| 30 | 30 | 75 | 60 | 0,4 Kg | 30 | 90 | 60 | 0,5 Kg |
| 40 | 40 | 90 | 70 | 0,7 Kg | 40 | 105 | 70 | 0,8 Kg |
| 50 | 50 | 130 | 100 | 1,8 Kg | 50 | 159 | 100 | 2,1 Kg |

* Poids sans les embouts

### 2 VOIES

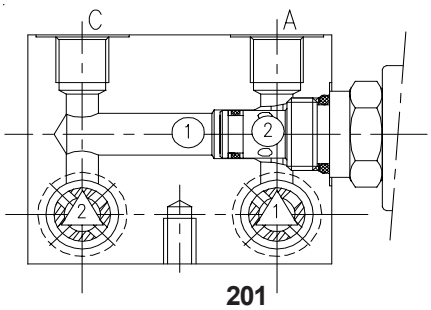


201

### 3 VOIES

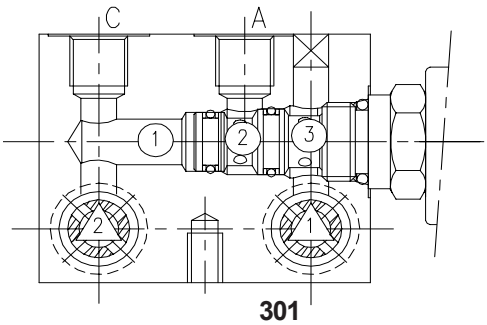


301

### 4 VOIES

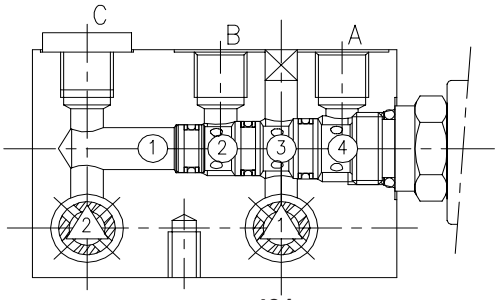


401

| Symboles | Fonctions | Références |
|---|---|---|
| 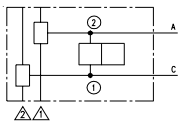 | 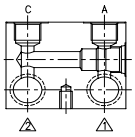 Module 2 VOIES + 2 orifices | 201<br>58 M30 201<br>10 M30 201<br>10 M41 201<br>16 M50 201 |
| 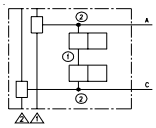 | 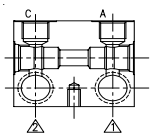 Module 2 VOIES + 2 VOIES + 2 orifices | 202<br>58 M30 202<br>10 M30 202<br>10 M41 202<br>16 M50 202 |
| 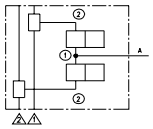 | 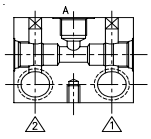 Module 2 VOIES + 2 VOIES + 1 orifice | 203<br>58 M30 203<br><br>10 M41 203 |
| 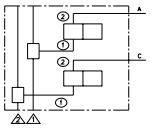 | 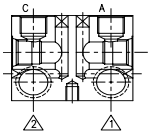 Module 2 VOIES + 2 VOIES + 2 orifices | 204<br>58 M30 204 |
| 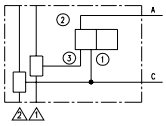 | 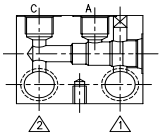 Module 3 VOIES + 2 orifices | 301<br>58 M30 301<br>10 M30 301<br>10 M41 301<br>16 M50 301 |
| 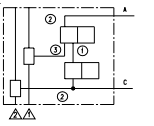 | 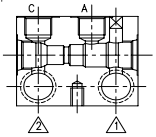 Module 3 VOIES + 2 VOIES + 2 orifices | 302<br>58 M30 302<br>10 M30 302<br>10 M41 302<br>16 M50 302 |
| 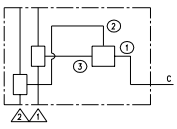 | 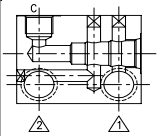 Module 3 VOIES + 1 orifice | 303<br>58 M30 303<br>10 M30 303<br>10 M41 303 |
| 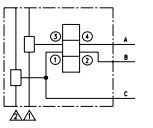 | 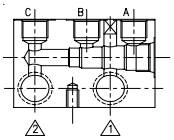 Module 4 VOIES + 3 orifices | 401<br>58 M30 401<br>10 M30 401<br>10 M41 401<br>16 M50 401 |
| 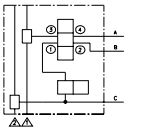 | 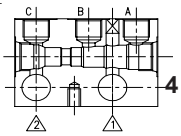 Module 4 VOIES + 2 VOIES + 3 orifices | 402<br>58 M30 401<br>10 M30 401<br>10 M41 401<br>16 M50 401 |
| 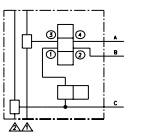 | 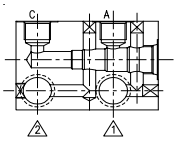 Module 4 VOIES + 2 orifices | 403<br>58 M30 401<br>10 M30 401 |

- Implantations cartouches
- Orifices
- Cotation générale

*en fonction des cartouches utilisées*
*Voir pages 175 / 00 à 196 / 00*

- Pression d'épreuve, blocs assemblés : 550 bar
- Pression d'utilisation
- Débit de passage

*en fonction des cartouches utilisées*
*Voir Brochure 197F - Pages 2 et 3*

F.T 50 1212

EDITION 08 / 12 / 1998
V50 | 169 | 00

JTEKT HPI
Tél : 01 49 62 28 00 - Fax : 01 45 76 68 40

# hydraulic Modular Block System " MBS®"

## EMBOUTS de DISTRIBUTION pour des MODULES JUXTAPOSABLES
MODE d' ASSEMBLAGE et de DISTRIBUTION du FLUIDE

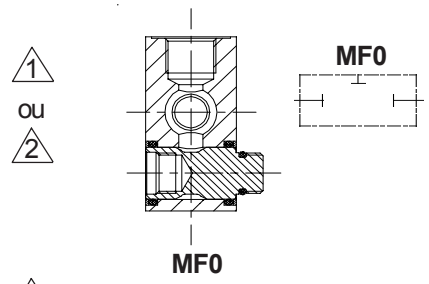


| MBS® Module | EMBOUT mâle/femelle | Poids en Kg |
|---|---|---|
| 30 | E30 MF0 | 0,04 |
| 40 | E41 MF0 | 0,06 |
| 50 | E50 MF0 | 0,09 |

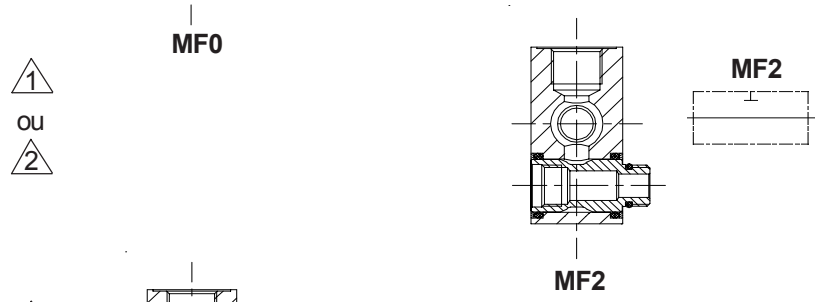


| | | |
|---|---|---|
| 30 | E30 MF0 | 0,04 |
| 40 | E41 MF0 | 0,06 |
| 50 | E50 MF0 | 0,09 |

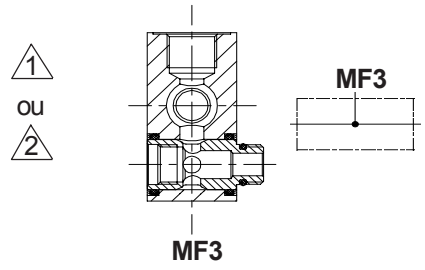


| | | |
|---|---|---|
| 30 | E30 MF0 | 0,04 |
| 40 | E41 MF0 | 0,06 |
| 50 | E50 MF0 | 0,09 |

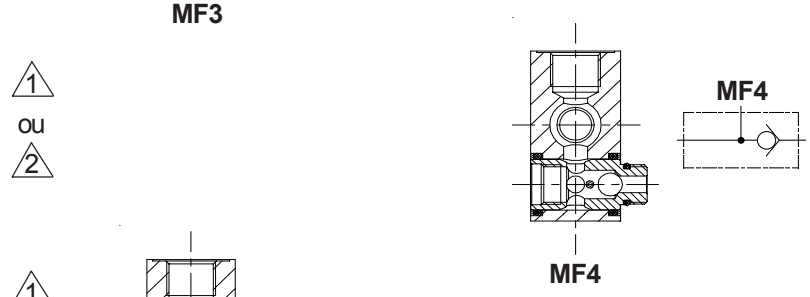


| | | |
|---|---|---|
| 30 | E30 MF0 | 0,04 |
| 40 | E41 MF0 | 0,06 |
| 50 | E50 MF0 | 0,09 |

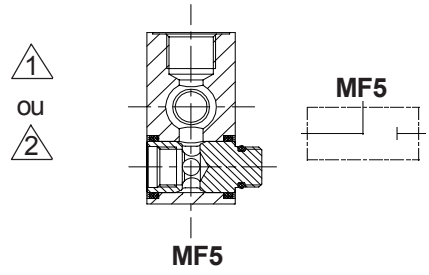


| | | |
|---|---|---|
| 30 | E30 MF0 | 0,04 |
| 40 | E41 MF0 | 0,06 |
| 50 | E50 MF0 | 0,09 |

Exemple d'assemblage et de distribution du fluide

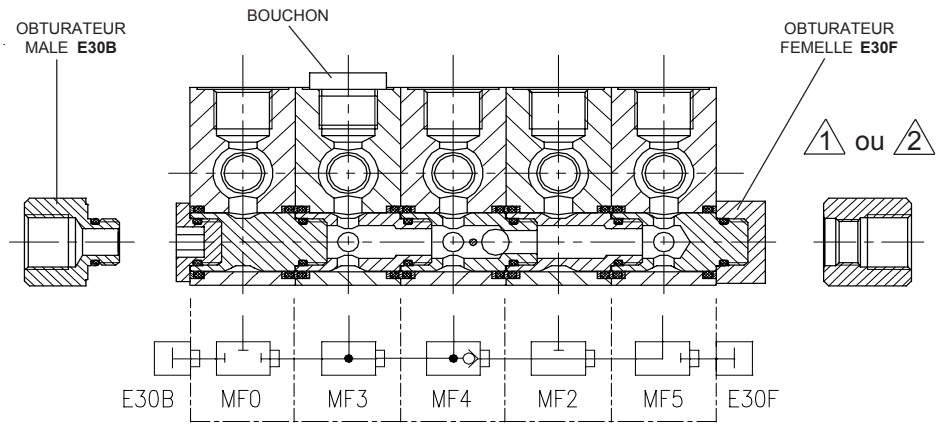


| Module | Obtu-rateur | Taille | Couple de serrage |
|---|---|---|---|
| 30 | E30B | 58 | 35 Nm |
| 30 | E30F | 58 | 35 Nm |
| 40 | E40B | 10 | 35 Nm |
| 40 | E40F | 10 | 35 Nm |
| 50 | E50B | 16 | 50 Nm |
| 50 | E50F | 16 | 50 Nm |

F.T 50 1213

EDITION 02 / 02 / 1999
V50 | 170 | 00

JTEKT HPI
Tél : 01 49 62 28 00 - Fax : 01 45 76 68 40

# hydraulic Modular Block System " MBS®"

## ACCESSOIRES

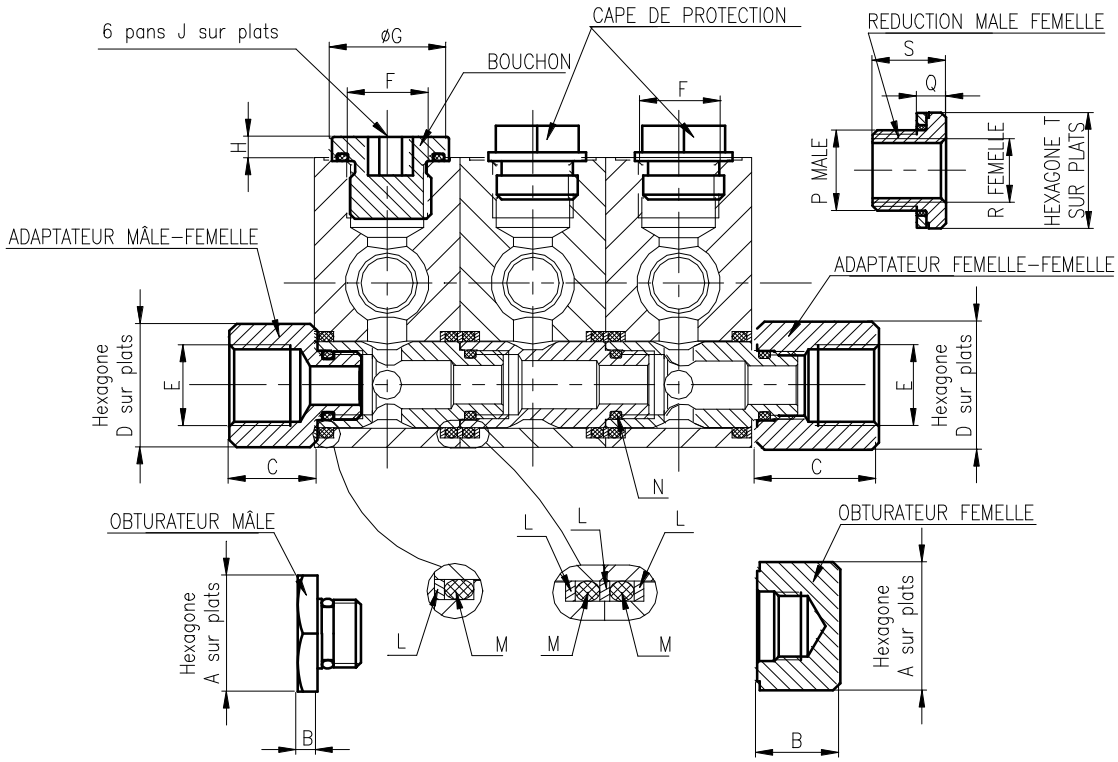


### MODULES

| Module | Taille | **L** (bague) | **M** (joint) | **N** (joint) |
|---|---|---|---|---|
| **30** | 08 - 58 | 102 189 | 102 198 | 100 855 |
| **40** | 10 | 102 190 | 102 199 | 101 348 |
| **50** | 16 | 101 044 | 101 567 | 100 282 |

### OBTURATEURS

| Module | Fixation | Codification | **A** | **B** | **N** (joint) |
|---|---|---|---|---|---|
| **30** | Mâle | E30B | 23 | 4 | 100 855 |
| | Femelle | E30F | 23 | 17 | |
| **40** | Mâle | E41B | 27 | 5 | 101 348 |
| | Femelle | E41F | 27 | 18 | |
| **50** | Mâle | E50B | 32 | 5 | 100 282 |
| | Femelle | E50F | 32 | 22 | |

### ADAPTATEURS Femelle / Femelle (FF)

| Module | Orifice - **E** | Codification | **C** | **D** | **N** (joint) |
|---|---|---|---|---|---|
| **30** | 3/8" Gaz | A30FFG2 | 25 | 23 | |
| | 1/2" Gaz | A30FFG3 | 30 | 26 | |
| **40** | 3/8" Gaz | A41FFG2 | 26 | 27 | |
| | 1/2" Gaz | A41FFG3 | 31 | 27 | |
| **50** | 3/4" Gaz | A50FFG4 | 37 | 32 | |

### ADAPTATEURS Mâle / Femelle (MF)

| Module | Orifice - **E** | Codification | **C** | **D** | **N** (joint) |
|---|---|---|---|---|---|
| **30** | 3/8" Gaz | A30MFG2 | 18 | 23 | 100 855 |
| | 1/2" Gaz | A30MFG3 | 23 | 26 | 100 855 |
| **40** | 3/8" Gaz | A41MFG2 | 18 | 27 | 101 348 |
| | 1/2" Gaz | A41MFG3 | 23 | 27 | 101 348 |
| **50** | 3/4" Gaz | A50MFG4 | 26 | 32 | 100 282 |

### BOUCHONS

| Module | Orifice - **F** | Codification | **G** | **H** | **J** |
|---|---|---|---|---|---|
| **30** | 1/4" Gaz | BG1 | 19 | 4,5 | 6 |
| | 3/8" Gaz | BG2 | 22 | 4,5 | 8 |
| **40** | 3/8" Gaz | BG2 | 22 | 4,5 | 8 |
| | 1/2" Gaz | BG3 | 27 | 4,5 | 10 |
| **50** | 3/4" Gaz | BG4 | 32 | 4,5 | 12 |

### CAPES DE PROTECTION

| Module | Orifice - **F** | Codification | Références |
|---|---|---|---|
| **30** | 1/4" Gaz | CG1 | 100 527 |
| | 3/8" Gaz | CG2 | 100 528 |
| **40** | 3/8" Gaz | CG2 | 100 528 |
| | 1/2" Gaz | CG3 | 100 615 |
| **50** | 3/4" Gaz | CG4 | 100 529 |

### REDUCTIONS

| Module | Codification | **P** | **R** | **Q** | **S** | **T** |
|---|---|---|---|---|---|---|
| **30** | RMFG2G1 | 3/8"G | 3/4"G | 23 | 18 | 23 |
| | | | | | | |

### COLLECTIONS DE JOINTS par Module

| Module | Références |
|---|---|
| **30 & 40** | 200 589 |
| **31** | 200 590 |
| **50** | 200 591 |

JTEKT HPI
Tél : 01 49 62 28 00 - Fax : 01 45 76 68 40

# hydraulic Modular Block System " MBS®"

## ASSEMBLAGE MODULES 40 sur MODULES 30

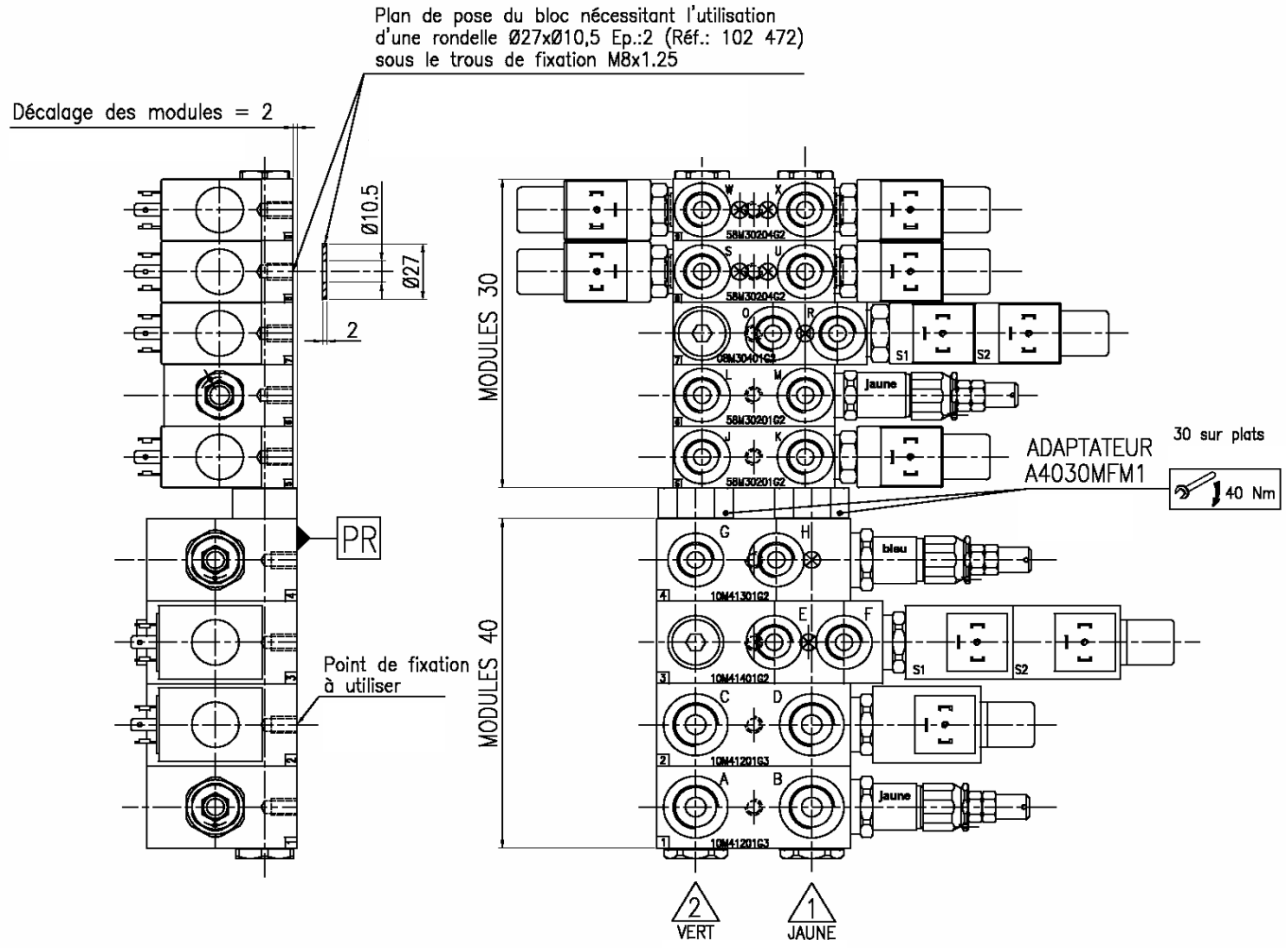


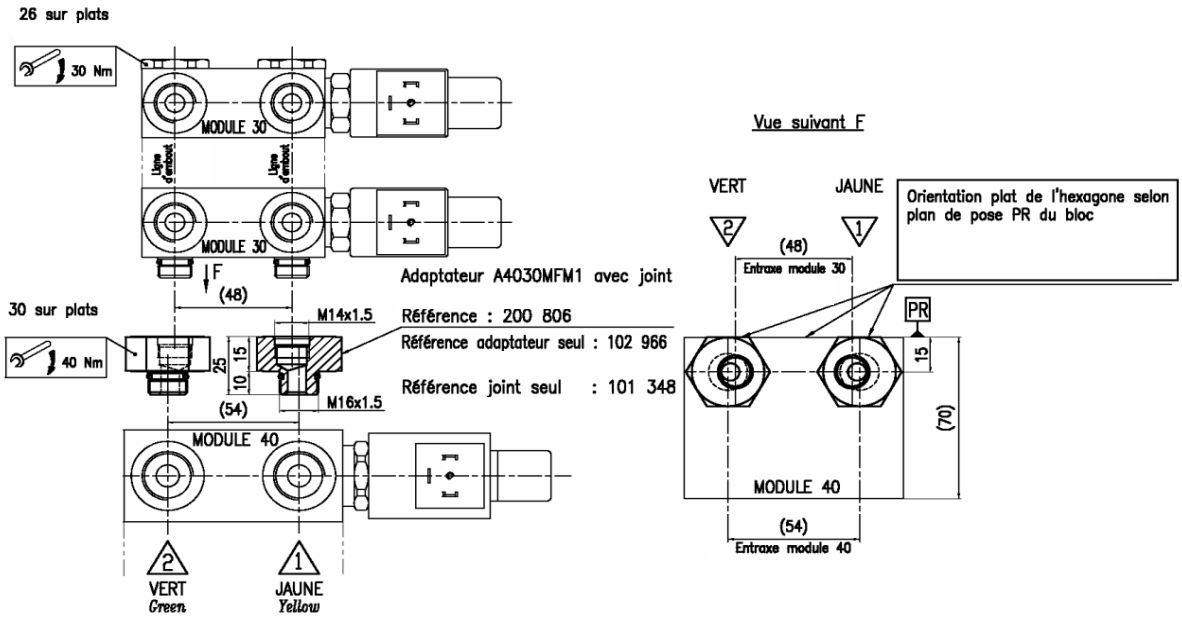


F.T 50 1215

EDITION 20 / 09 / 2007
V50 | 172 | 00

JTEKT HPI
Tél : 01 49 62 28 00 - Fax : 01 45 76 68 40

# hydraulic Modular Block System " MBS®"

## PLAQUE de BASE
## pour CENTRALE HYDRAULIQUE

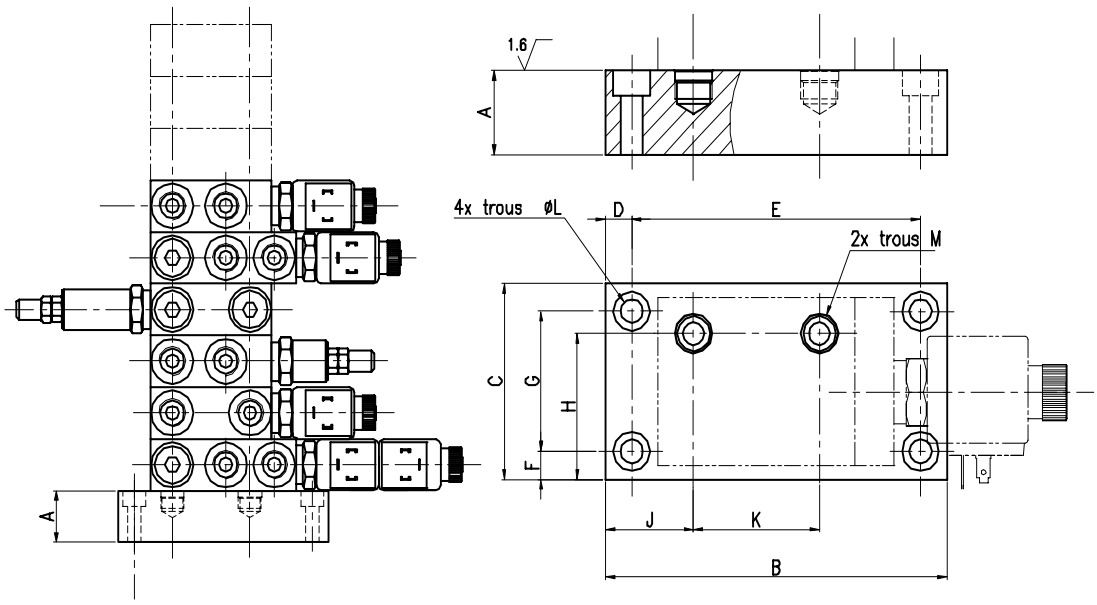


| Module | Référence | A | B | C | D | E | F | G | H | J | K | L | M |
|---|---|---|---|---|---|---|---|---|---|---|---|---|---|
| 30 | PB30.00 | 40 | 130 | 70 | 10 | 110 | 10 | 50 | 52 | 33,5 | 48 | 8,5 | M14x1,5 |
| 40 | PB40.00 | 40 | 145 | 70 | 10 | 125 | 8 | 52 | 55 | 38 | 54 | 8,5 | M14x1,5 |
| 50 | PB50.00 | 50 | 13099 | 100 | 10 | 179 | 10 | 80 | 77 | 45 | 80 | 8,5 | M20x2 |

Descriptif: Plaque de base en aluminium anodisé permettant de recevoir un bloc complet MBS® avec fixation sur couvercle de centrale hydraulique.

Option possible: Perçage sur plan de pose pour assemblage en cloison.

F.T 50 1216

EDITION 20 / 10 / 1997
V50 | 173 | 00

JTEKT HPI
Tél : 01 49 62 28 00 - Fax : 01 45 76 68 40

# hydraulic Modular Block System " MBS®"

## MBS® MODULE 30

## PLAQUE de BASE pour MONTAGE sur MINI-CENTRALE JTEKT-HPI

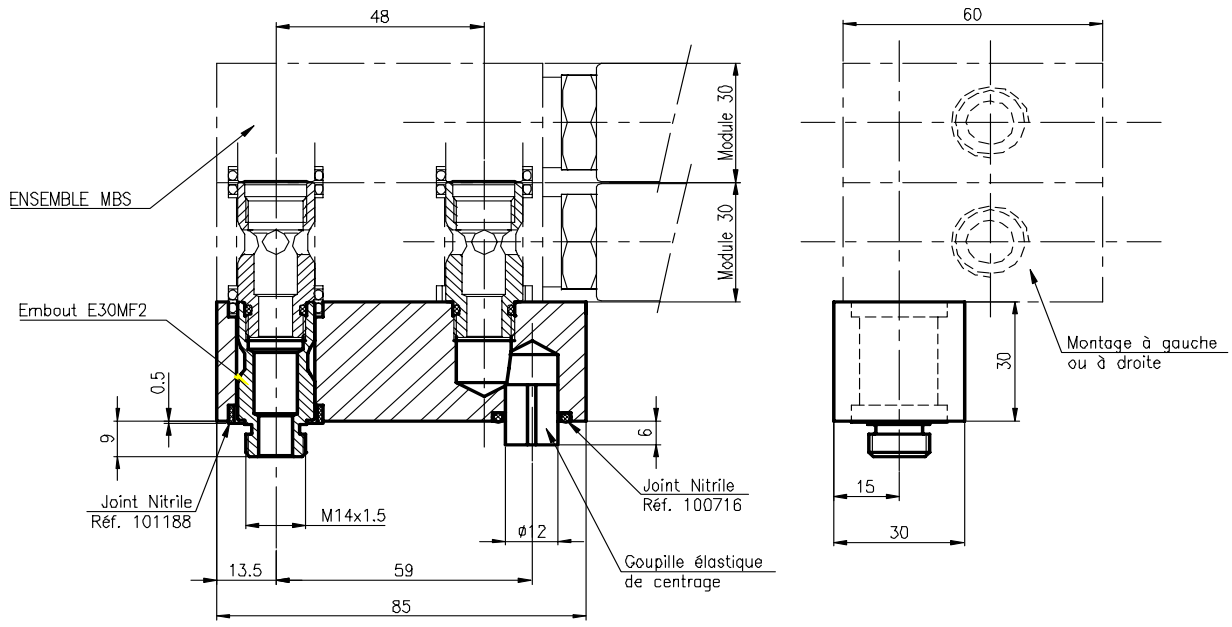


Descriptif: Plaque de base pour mini-centrale JTEKT-HPI comprenant:

- Un module MBS® Module 30
- Un embout E30MF2
- Une goupille élastique
- Une bague anti-extrusion
- Quatre joints Nitrile

**Référence de l'ensemble: N° 200 693**

F.T 50 1217

EDITION 27 / 09 / 2006
V50 | 174 | 00

JTEKT HPI
Tél : 01 49 62 28 00 - Fax : 01 45 76 68 40

# hydraulic Modular Block System " MBS®"

## COMPOSITION des FONCTIONS

### ELECTRO-VALVES à CLAPET PILOTE 2 VOIES - 2 POSITIONS avec MODULE JUXTAPOSABLE 201
### TAILLES 58 - 10 - 16

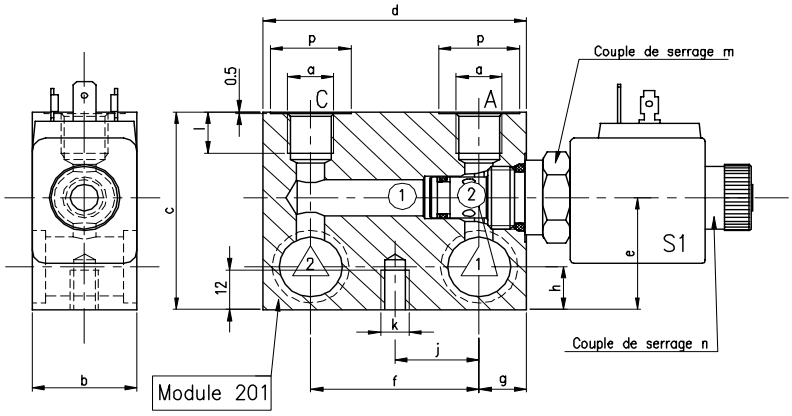


| Module | Taille | a Orifices | Débit Maxi l/mn | Pression Maxi bar | b | c | d | e | f | g | h | j | k | l | m Couple | n Couple | p | Poids en Kg* |
|---|---|---|---|---|---|---|---|---|---|---|---|---|---|---|---|---|---|---|
| **30** | **58** | 3/8" G | 5 - 20 | 300 | 30 | 60 | 75 | 34 | 48 | 13,5 | 13 | 24 | M 8 | 12 | 20 Nm | 5 Nm | 26 | 0,7 |
| **40** | **10** | 1/2" G | 10 - 40 | 300 | 40 | 70 | 90 | 38 | 54 | 18 | 15 | 27 | M 8 | 16 | 30 Nm | 5 Nm | 30 | 1 |
| **50** | **16** | 3/4" G | 20 - 100 | 300 | 50 | 100 | 130 | 53 | 80 | 25 | 18 | 40 | M 8 | 19 | 60 Nm | 5 Nm | 36 | 2,4 |

*Poids avec electro-valve,sans embout de distribution

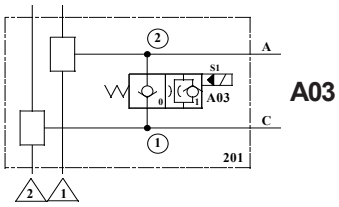


**A03**

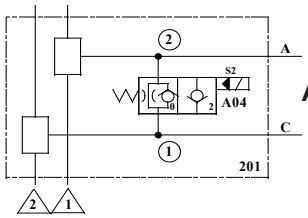


**A04**

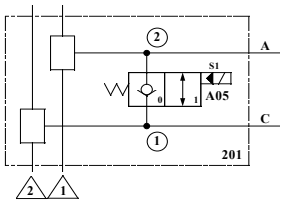


**A05**

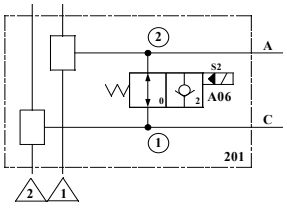


**A06**

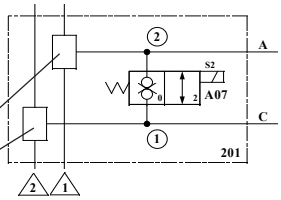


**A07**
T58 et T10 seulement

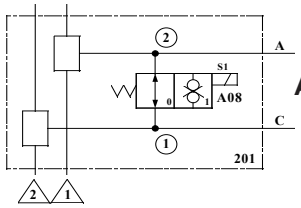


**A08**
T58 seulement

Embouts de distribution
voir F.T 50 1212 Page 170 / 00

**Codification**

| C | E | D | 10 | A04 | B | 3 | A | 0 | N | 201 |
|---|---|---|---|---|---|---|---|---|---|---|

Module MBS®

**Code taille**
**58**= Module 30
**10**= Module 40
**16**= Module 50

**Code fonction**

**Tensions**
**A** = 12 Volt DC
**B** = 24 Volt DC
**E** = 24 Volt RAC
**F** = 48 Volt RAC
**G** = 110 Volt RAC
**H** = 220 Volt RAC

**Code bobine**
**T.58**
Code **8**= toutes fonctions sauf A07 version 2
Code **5**= A07 version 2
**T10**
Code **3**= toutes fonctions sauf A07
Code **5**= A07 version 1
Code **4**= A07 version 2
**T.16** = code **4**

**Cde manuelle sécurité**
**0** = sans
**A03 - A05 - A08**
**A** = en dévissant
**C** = en tirant
**A04 - A06 - A07**
**B** = en vissant
**E** = en poussant

**Connecteurs**
**sans**
**A** = lang. 6,35 - DIN 43650
**B** = sortie Kostal
**F** = sortie filaire
**avec**
**L** = p/lang. 6,35 - DIN 43650
**K** = p/Kostal

**N** - Joints Nitrile - 40° + 100°C
**V** - Joints Viton - 20° + 100°C

**Caractéristiques cartouches:**

**A03 - A04 - A05 - A06**
**Taille 58** **F.T 50 1101** Page 008 / 00
**Taille 10** **F.T 50 1102** Page 010 / 00
**Taille 16** **F.T 50 1103** Page 012 / 00

**A07 code 1 - A07 code 2**
**Taille 58 - versions 1 et 2**
**F.T 50 1104** Page 014 / 00

**Taille 10 - versions 1 et 2**
**F.T 50 1105** Page 016 / 00

**A08**
**Taille 58** **F.T 50 1106** Page 018 / 00

Distribution du fluide: voir **F.T 50 1211** Page 168 / 00
Le choix du type d'embout est fonction du schéma de l'installation. Voir exemple: **F.T 50 1213** Page 170 / 00

JTEKT HPI
Tél : 01 49 62 28 00 - Fax : 01 45 76 68 40

# hydraulic Modular Block System " MBS®"

## COMPOSITION des FONCTIONS

### ELECTRO-DISTRIBUTEUR à TIROIR 2 VOIES - 2 POSITIONS avec MODULE JUXTAPOSABLE 201
### TAILLES 58 - 10 - 16

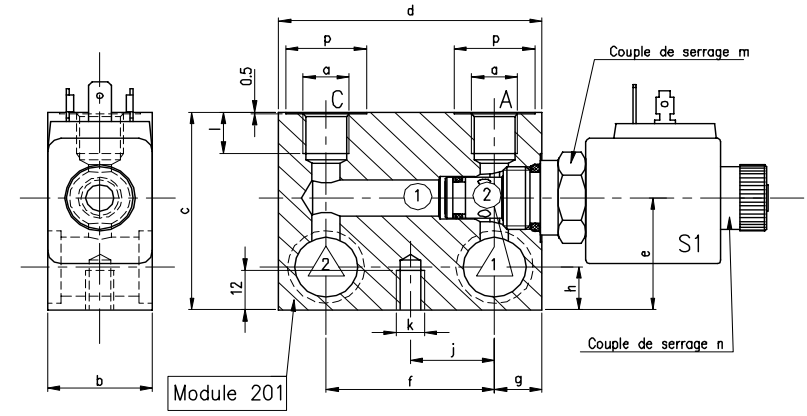


| Module | Taille | a Orifices | Débit Maxi l/mn | Pression Maxi bar | b | c | d | e | f | g | h | j | k | l | m Couple | n Couple | p | Poids en Kg* |
|---|---|---|---|---|---|---|---|---|---|---|---|---|---|---|---|---|---|---|
| **30** | **58** | 3/8" G | 5 - 20 | 300 | 30 | 60 | 75 | 34 | 48 | 13,5 | 13 | 24 | M 8 | 12 | 20 Nm | 5 Nm | 26 | 0,6 |
| **40** | **10** | 1/2" G | 10 - 40 | 300 | 40 | 70 | 90 | 38 | 54 | 18 | 15 | 27 | M 8 | 16 | 30 Nm | 5 Nm | 30 | 0,9 |
| **50** | **16** | 3/4" G | 20 - 100 | 300 | 50 | 100 | 130 | 53 | 80 | 25 | 18 | 40 | M 8 | 19 | 60 Nm | 5 Nm | 36 | 2,1 |

* Poids avec electro-distributeur, sans embout de distribution

NORMALEMENT FERME

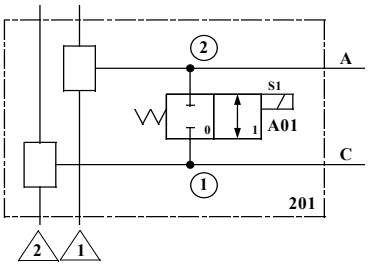


**A01**

NORMALEMENT OUVERT

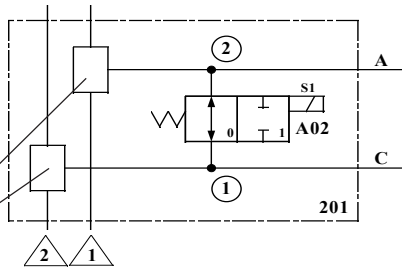


**A02**

**Embouts de distribution**
**voir F.T 50 1212 Page 170 / 00**

**Codification** C E D | 10 | A01 | B | 3 | A | 0 | N | 201 — Module MBS®

**Code taille**
**58**= Module 30
**10**= Module 40
**16**= Module 50

**Code fonction**

**Tensions**
**A** = 12 Volt DC
**B** = 24 Volt DC
**E** = 24 Volt RAC
**F** = 48 Volt RAC
**G** = 110 Volt RAC
**H** = 220 Volt RAC

**Code bobine**
**T.58**
Code **8**= toutes fonctions sauf A07 version 2
Code **5**= A07 version 2
**T10**
Code **3**= toutes fonctions sauf A07
**Code 5**= A07 version 1
**Code 4**= A07 version 2
**T.16** = code **4**

**Connecteurs**
**sans**
**A** = lang. 6,35 - DIN 43650
**B** = sortie Kostal
**F** = sortie filaire
**avec**
**L** = p/lang. 6,35 - DIN 43650

**N** - Joints Nitrile - 40° + 100°C
**V** - Joints Viton - 20° + 100°C

**Cde manuelle**
**0** = sans Cde manuelle
**A** = version en dévissant
**B** = version en poussant
**C** = version en tirant

**Caractéristiques cartouches:**

**Taille 58** **F.T 50 1108** Page 021 / 00

**Taille 10** **F.T 50 1110** Page 024 / 00

**Taille 16** **F.T 50 1112** Page 027 / 00

Distribution du fluide: voir **F.T 50 1211** Page 168 / 00
Le choix du type d'embout est fonction du schéma de l'installation. Voir exemple: **F.T 50 1213** Page 170 / 00

JTEKT HPI
Tél : 01 49 62 28 00 - Fax : 01 45 76 68 40

# hydraulic Modular Block System " MBS®"

COMPOSITION des FONCTIONS

## ELECTRO-VALVES à CLAPET PILOTE 2 VOIES - 2 POSITIONS avec MODULE JUXTAPOSABLE 203
## TAILLES 58 - 10 - 16

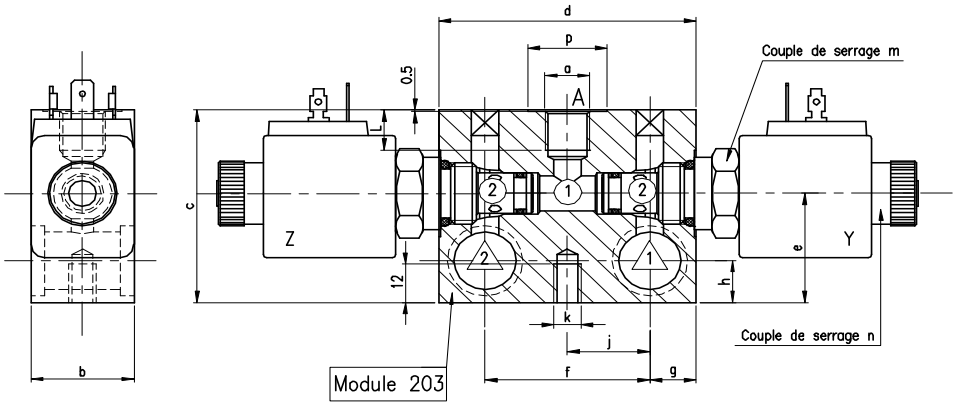


| Module | Taille | a Orifices | Débit Maxi l/mn | Pression Maxi bar | b | c | d | e | f | g | h | j | k | l | m Couple | n Couple | p | Poids en Kg* |
|---|---|---|---|---|---|---|---|---|---|---|---|---|---|---|---|---|---|---|
| **30** | **58** | 3/8" G | 5 - 20 | 300 | 30 | 60 | 75 | 34 | 48 | 13,5 | 13 | 24 | M 8 | 12 | 20 Nm | 5 Nm | 26 | 1 |
| **40** | **10** | 1/2" G | 10 - 40 | 300 | 40 | 70 | 90 | 38 | 54 | 18 | 15 | 27 | M 8 | 16 | 30 Nm | 5 Nm | 30 | 1,3 |
| **50** | **16** | 3/4" G | 20 - 100 | 300 | 50 | 100 | 130 | 53 | 80 | 25 | 18 | 40 | M 8 | 19 | 60 Nm | 5 Nm | 36 | 2,7 |

* Poids avec electro-valve,sans embout de distribution

**Exemple de schéma-type composé de 2 électro-valves à clapet bi-directionnelles - bi-étanches A07**

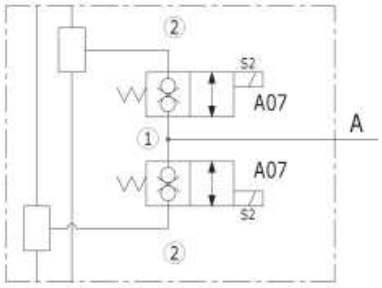


** T50 n'existe pas pour la A07

**Electro-valves pouvant être utilisées avec le Module 203 sur les implantations Y et Z**

Electro-valves à clapet

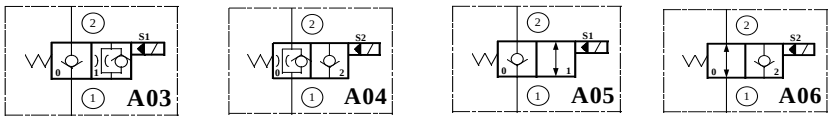


Electro-valves à tiroir

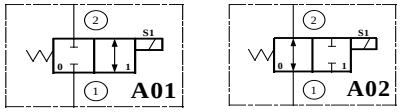


Electro-valves à clapet bi-directionnelles - bi-étanches

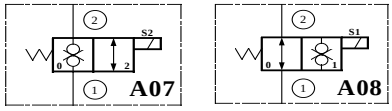


T58 et T10 seulement

T58 seulement

**Caractéristiques cartouches:**

**A01 - A02**
- **Tailles 08 et 58** **F.T 50 1108** Page 021 / 00
- **Taille 10** **F.T 50 1110** Page 024 / 00
- **Taille 16** **F.T 50 1103** Page 012 / 00

**A03 - A04 - A05 - A06**
- **Taille 58** **F.T 50 1101** Page 008 / 00
- **Taille 10** **F.T 50 1102** Page 010 / 00
- **Taille 16** **F.T 50 1103** Page 012 / 00

**A07**
- **Taille 58 - versions 1 et 2** **F.T 50 1104** Page 018 / 00
- **Taille 10 - versions 1 et 2** **F.T 50 1105** Page 016 / 00

**A08**
- **Taille 58** **F.T 50 1106** Page 018 / 00

**Codification** C E D | 10 | A07 | A07 | B | 3 | A | 0 | N | 203 — Module MBS®

**Code taille**
**58**= Module 30
**10**= Module 40
**16**= Module 50

**Code fonction**

**Tensions**
**A =** 12 Volt DC
**B** = 24 Volt DC
**E** = 24 Volt RAC
**F** = 48 Volt RAC
**G** = 110 Volt RAC
**H** = 220 Volt RAC

**Code bobine**
**T.58**
Code **8**= toutes fonctions sauf A07 version 2
Code **5**= A07 version 2
**T10**
Code **3**= toutes fonctions sauf A07
Code **5**= A07 version 1
Code **4**= A07 version 2
**T.16** = code **4**

**Connecteurs**
**sans**
**A** = lang. 6,35 - DIN 43650
**B** = sortie Kostal
**F** = sortie filaire
**avec**
**L** = p/lang. 6,35 - DIN 43650
**K** = p/Kostal

**N -** Joints Nitrile - 40° + 100°C
**V -** Joints Viton - 20° + 100°C

**Cde manuelle**
**0** = sans Cde manuelle
**A03 - A05 - A08**
**A** = en dévissant
**B** = en poussant
**A04 - A06 - A07**
**B**=en vissant/**E**=en poussant

F.T 50 1220

Distribution du fluide: voir **F.T 50 1211** Page 168 / 00
Le choix du type d'embout est fonction du schéma de l'installation. Voir exemple: **F.T 50 1213** Page 170 / 00

JTEKT HPI
Tél : 01 49 62 28 00 - Fax : 01 45 76 68 40

# hydraulic Modular Block System " MBS®"

## COMPOSITION des FONCTIONS

### ELECTRO-VALVES à CLAPET PILOTE 2 VOIES - 2 POSITIONS avec MODULE JUXTAPOSABLE 204
### TAILLES 58 - 10 - 16

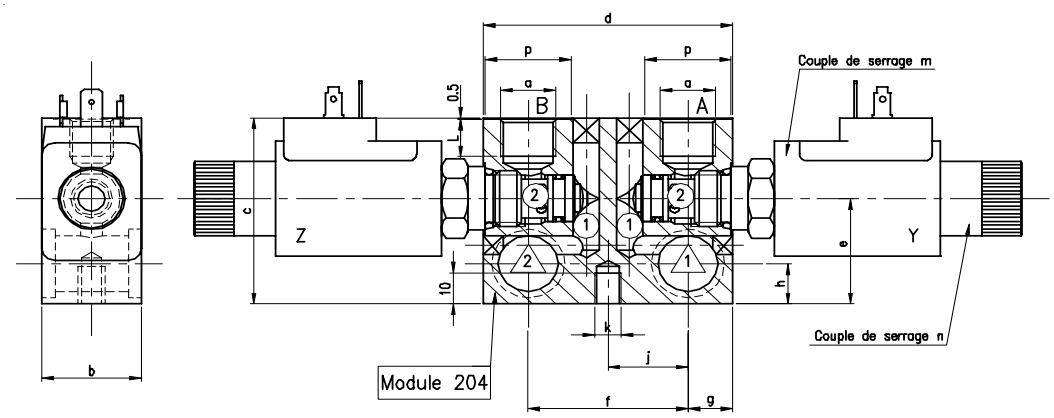


| Module | Taille | a Orifices | Débit Maxi l/mn | Pression Maxi bar | b | c | d | e | f | g | h | j | k | l | m Couple | n Couple | p | Poids en Kg* |
|---|---|---|---|---|---|---|---|---|---|---|---|---|---|---|---|---|---|---|
| **30** | **58** | 3/8" G | 5 - 20 | 300 | 30 | 60 | 75 | 34 | 48 | 13,5 | 13 | 24 | M 8 | 12 | 20 Nm | 5 Nm | 26 | 1 |
| | | | | | | | | | | | | | | | | | | |
| | | | | | | | | | | | | | | | | | | |

* Poids avec electro-valve,sans embout de distribution

**Exemple de schéma-type composé de 2 électro-valves à clapet bi-directionnelles - bi-étanches A07**

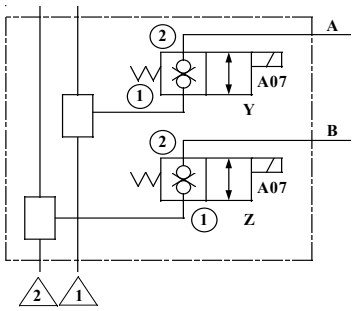


**Electro-valves pouvant être utilisées avec le Module 204 sur les implantations Y et Z**

Electro-valves à clapet

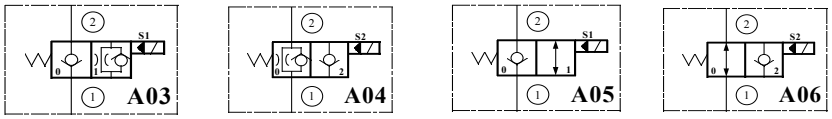


Electro-valves à tiroir

Electro-valves à clapet bi-directionnelles - bi-étanches

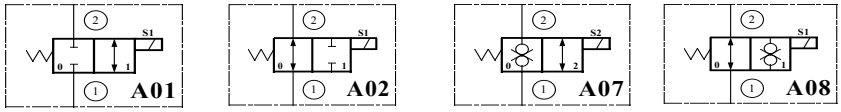


**Codification** C | E | D | 58 | A07 | A07 | B | 8 | A | 0 | N | 204 — Module MBS®

**Code taille**
**58**= Module 30
**10**= Module 40
**16**= Module 50

**Code fonction**

**Tensions**
**A** = 12 Volt DC
**B** = 24 Volt DC
**E** = 24 Volt RAC
**F** = 48 Volt RAC
**G** = 110 Volt RAC
**H** = 220 Volt RAC

**Code bobine**
Code **8**= toutes fonctions sauf A07 version 2
Code **5**= A07 version 2

**Connecteurs**
**sans**
**A** = lang. 6,35 - DIN 43650
**B** = sortie Kostal
**F** = sortie filaire
**avec**
**L** = p/lang. 6,35 - DIN 43650
**K** = p/Kostal

**Cde manuelle**
**0** = sans Cde manuelle
**A03 - A05 - A08**
**A** = en dévissant
**C** = en tirant
**A04 - A06 - A07**
**B** = en vissant
**E** = en poussant

**N** - Joints Nitrile - 40° + 100°C
**V** - Joints Viton - 20° + 100°C

**Caractéristiques cartouches:**

**A01 - A02**
**Tailles 08 et 58** **F.T 50 1108** Page 021 / 00

**A03 - A04 - A05 - A06**
**Taille 58** **F.T 50 1101** Page 008/ 00

**A07**
**Taille 58 - versions 1 et 2**
**F.T 50 1104** Page 014 / 00

**A08**
**Taille 58** **F.T 50 1106** Page 018 / 00

Distribution du fluide: voir **F.T 50 1211** Page 168 / 00
Le choix du type d'embout est fonction du schéma de l'installation. Voir exemple: **F.T 50 1213** Page 170 / 00

JTEKT HPI
Tél : 01 49 62 28 00 - Fax : 01 45 76 68 40

# hydraulic Modular Block System " MBS®"

## COMPOSITION des FONCTIONS

### ELECTRO-DISTRIBUTEUR à TIROIR 3 VOIES - 2 POSITIONS avec MODULE JUXTAPOSABLE 301
### TAILLES 08 - 10 - 16

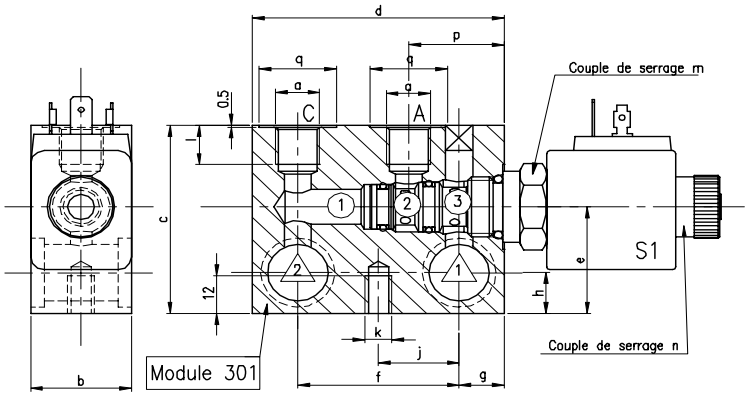


| Module | Taille | a Orifices | Débit Maxi l/mn | Pression Maxi bar | b | c | d | e | f | g | h | j | k | l | m Couple | n Couple | p | q | Poids en Kg* |
|---|---|---|---|---|---|---|---|---|---|---|---|---|---|---|---|---|---|---|---|
| **30** | **08** | 3/8" G | 5 - 20 | 300 | 30 | 60 | 75 | 34 | 48 | 13,5 | 13 | 24 | M 8 | 12 | 20 Nm | 5 Nm | 28,5 | 26 | 0,6 |
| **40** | **10** | 3/8" G | 10 - 40 | 300 | 40 | 70 | 90 | 38 | 54 | 18 | 15 | 27 | M 8 | 12 | 30 Nm | 5 Nm | 34,5 | 26 | 0,9 |
| **50** | **16** | 3/4" G | 20 - 100 | 300 | 50 | 100 | 130 | 53 | 80 | 25 | 18 | 40 | M 8 | 19 | 60 Nm | 5 Nm | 53,5 | 26 | 2,3 |

* Poids avec electro-distributeur, sans embout de distribution

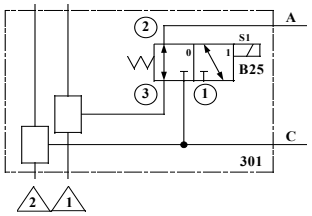


**B25**

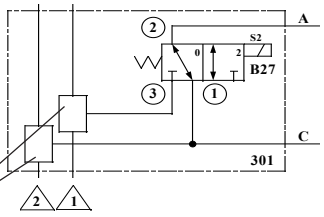


**B27**

**Embouts de distribution**
**voir F.T 50 1212 Page 170 / 00**

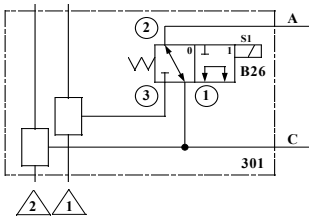


**B26**

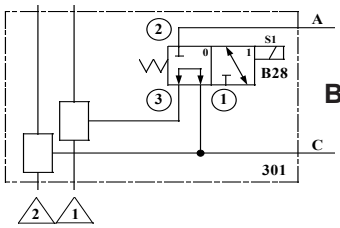


**B28**

**Codification**

| C | E | D | 10 | B25 | B | 3 | A | 0 | N | 301 | — Module MBS® |
|---|---|---|---|---|---|---|---|---|---|---|---|

**Code taille**
**58**= Module 30
**10**= Module 40
**16**= Module 50

**Code fonction**

**Tensions**
**A** = 12 Volt DC
**B** = 24 Volt DC
**E** = 24 Volt RAC
**F** = 48 Volt RAC
**G** = 110 Volt RAC
**H** = 220 Volt RAC

**Code bobine**
Taille 08= 8HP
Taille 10= 3 et 5HP
Taille 16= 4

**Connecteurs**
**sans**
**A** = lang. 6,35 - DIN 43650
**B** = sortie Kostal
**F** = sortie filaire
**avec**
**L** = p/lang. 6,35 - DIN 43650
**K** = p/Kostal

**Cde manuelle**
**0** = sans Cde manuelle
**A** = version en dévissant
**B** = version en poussant
**C** = version en tirant

**N** - Joints Nitrile - 40° + 100°C
**V** - Joints Viton - 20° + 100°C

**Caractéristiques cartouches:**

| | | |
|---|---|---|
| **Taille 58** | **F.T 50 1114** | Page 031 / 00 |
| **Taille 10** | **F.T 50 1115** | Page 033 / 00 |
| **Taille 16** | **F.T 50 1116** | Page 035 / 00 |

Distribution du fluide: voir **F.T 50 1211** Page 168 / 00
Le choix du type d'embout est fonction du schéma de l'installation. Voir exemple: **F.T 50 1213** Page 170 / 00

JTEKT HPI
Tél : 01 49 62 28 00 - Fax : 01 45 76 68 40

# hydraulic Modular Block System " MBS®"

COMPOSITION des FONCTIONS

## ELECTRO-DISTRIBUTEUR à TIROIR 3 VOIES - 2 POSITIONS avec MODULE JUXTAPOSABLE 301
## TAILLES 08 - 10 - 16

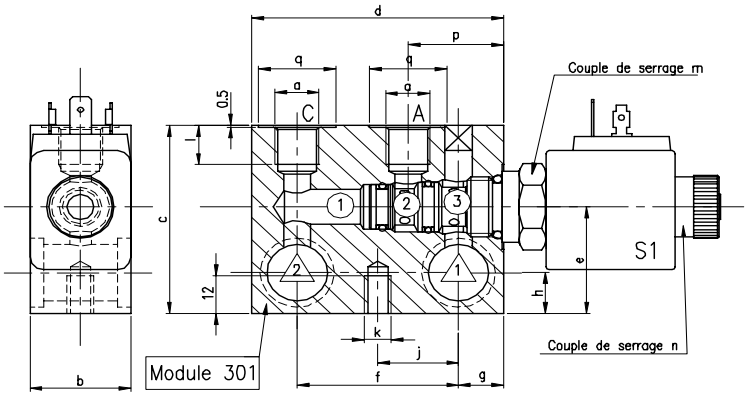


| Module | Taille | a Orifices | Débit Maxi l/mn | Pression Maxi bar | b | c | d | e | f | g | h | j | k | l | m Couple | n Couple | p | q | Poids en Kg* |
|---|---|---|---|---|---|---|---|---|---|---|---|---|---|---|---|---|---|---|---|
| **30** | **08** | 3/8" G | 5 - 20 | 300 | 30 | 60 | 75 | 34 | 48 | 13,5 | 13 | 24 | M 8 | 12 | 20 Nm | 5 Nm | 28,5 | 26 | 0,6 |
| **40** | **10** | 3/8" G | 10 - 40 | 300 | 40 | 70 | 90 | 38 | 54 | 18 | 15 | 27 | M 8 | 12 | 30 Nm | 5 Nm | 34,5 | 26 | 0,9 |
| **50** | **16** | 3/4" G | 20 - 100 | 300 | 50 | 100 | 130 | 53 | 80 | 25 | 18 | 40 | M 8 | 19 | 60 Nm | 5 Nm | 53,5 | 26 | 2,3 |

* Poids avec electro-distributeur, sans embout de distribution

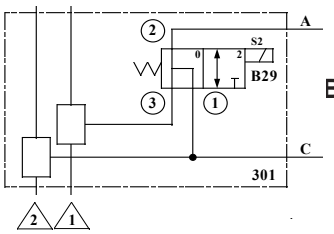


B29

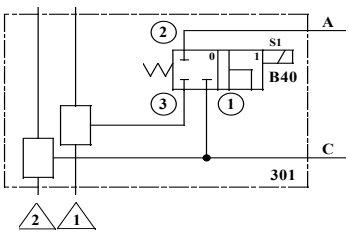


40

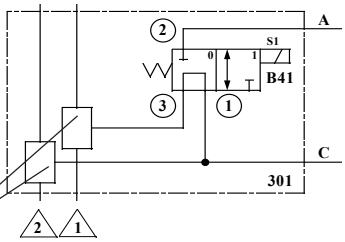


341

**Embouts de distribution**
**voir F.T 50 1212 Page 170 / 00**

**Codification**

| C | E | D | 10 | B29 | B | 3 | A | 0 | N | 301 |
|---|---|---|---|---|---|---|---|---|---|---|

Module MBS®

**Code taille**
**58**= Module 30
**10**= Module 40
**16**= Module 50

**Code fonction**

**Tensions**
**A =** 12 Volt DC
**B** = 24 Volt DC
**E** = 24 Volt RAC
**F** = 48 Volt RAC
**G** = 110 Volt RAC
**H** = 220 Volt RAC

**Code bobine**
Taille 08= 8HP
Taille 10= 3 et 5HP
Taille 16= 4

**Connecteurs**
**sans**
**A** = lang. 6,35 - DIN 43650
**B** = sortie Kostal
**F** = sortie filaire
**avec**
**L** = p/lang. 6,35 - DIN 43650
**K** = p/Kostal

**Cde manuelle**
**0** = sans Cde manuelle
**A** = version en dévissant
**B** = version en poussant
**C** = version en tirant

**N -** Joints Nitrile - 40° + 100°C
**V -** Joints Viton - 20° + 100°C

**Caractéristiques cartouches:**

**Taille 58** **F.T 50 1114** Page 031 / 00

**Taille 10** **F.T 50 1115** Page 033 / 00

**Taille 16** **F.T 50 1116** Page 035 / 00

Distribution du fluide: voir **F.T 50 1211** Page 168 / 00
Le choix du type d'embout est fonction du schéma de l'installation. Voir exemple: **F.T 50 1213** Page 170 / 00



EDITION 27 / 01 / 2033
V50 | 180 | 00

JTEKT HPI
Tél : 01 49 62 28 00 - Fax : 01 45 76 68 40

# hydraulic Modular Block System " MBS®"

COMPOSITION des FONCTIONS

## ELECTRO-DISTRIBUTEUR à TIROIR 3 VOIES - 3 POSITIONS avec MODULE JUXTAPOSABLE 301
## TAILLES 08 - 10 - 16

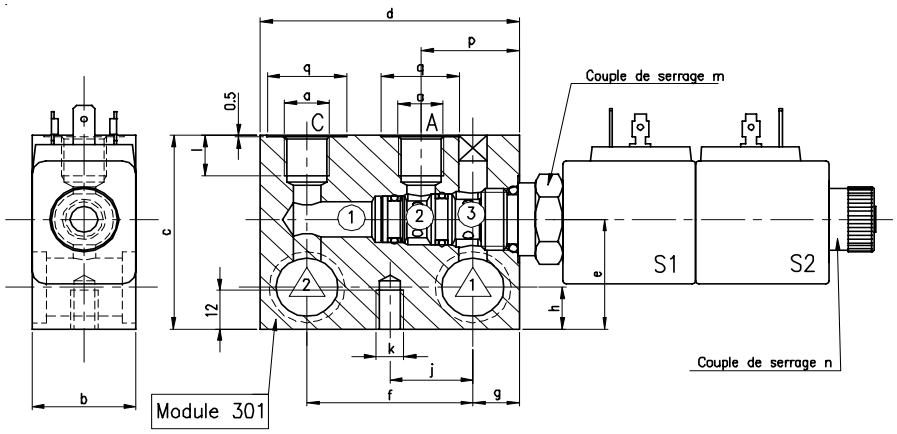


| Module | Taille | a Orifices | Débit Maxi l/mn | Pression Maxi bar | b | c | d | e | f | g | h | j | k | l | m Couple | n Couple | p | q | Poids en Kg* |
|---|---|---|---|---|---|---|---|---|---|---|---|---|---|---|---|---|---|---|---|
| **30** | **08** | 3/8" G | 5 - 20 | 300 | 30 | 60 | 75 | 34 | 48 | 13,5 | 13 | 24 | M 8 | 12 | 20 Nm | 5 Nm | 28,5 | 26 | 0,6 |
| **40** | **10** | 3/8" G | 10 - 40 | 300 | 40 | 70 | 90 | 38 | 54 | 18 | 15 | 27 | M 8 | 12 | 30 Nm | 5 Nm | 34,5 | 26 | 0,9 |
| **50** | **16** | 3/4" G | 20 - 100 | 300 | 50 | 100 | 130 | 53 | 80 | 25 | 18 | 40 | M 8 | 19 | 60 Nm | 5 Nm | 53,5 | 26 | 2,3 |

* Poids avec electro-distributeur, sans embout de distribution

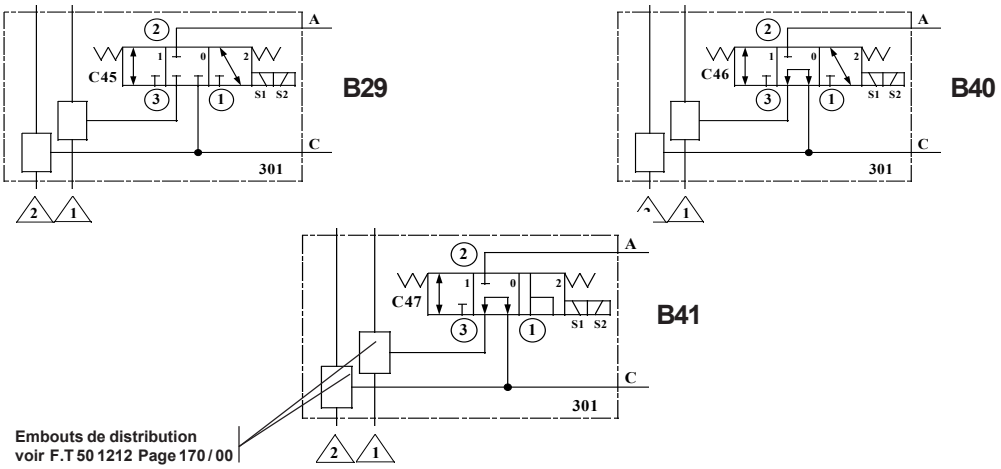


**Embouts de distribution**
**voir F.T 50 1212 Page 170 / 00**

**Caractéristiques cartouches:**

| | | |
|---|---|---|
| **Taille 58** | **F.T 50 1118** | Page 038 / 00 |
| **Taille 10** | **F.T 50 1119** | Page 040 / 00 |
| **Taille 16** | **F.T 50 1120** | Page 042 / 00 |

**Codification**

| C | E | D | 10 | C45 | B | 3 | A | 0 | N | 301 |
|---|---|---|---|---|---|---|---|---|---|---|

Module MBS®

**Code taille**
**58**= Module 30
**10**= Module 40
**16**= Module 50

**Code fonction**

**Tensions**
**A** = 12 Volt DC
**B** = 24 Volt DC
**E** = 24 Volt RAC
**F** = 48 Volt RAC
**G** = 110 Volt RAC
**H** = 220 Volt RAC

**Code bobine**
Taille 08= 8HP
Taille 10= 3 et 5HP
Taille 16= 4

**Connecteurs**
**sans**
**A** = lang. 6,35 - DIN 43650
**B** = sortie Kostal
**F** = sortie filaire
**avec**
**L** = p/lang. 6,35 - DIN 43650
**K** = p/Kostal

**Cde manuelle**
**0** = sans Cde manuelle
**A** = version en dévissant
**B** = version en poussant
**C** = version en tirant

**N** - Joints Nitrile - 40° + 100°C
**V** - Joints Viton - 20° + 100°C

F.T 50 1223

Distribution du fluide: voir **F.T 50 1211** Page 168 / 00
Le choix du type d'embout est fonction du schéma de l'installation. Voir exemple: **F.T 50 1213** Page 170 / 00

JTEKT HPI
Tél : 01 49 62 28 00 - Fax : 01 45 76 68 40

# hydraulic Modular Block System " MBS®"

## COMPOSITION des FONCTIONS

### ELECTRO-DISTRIBUTEUR à TIROIR 4 VOIES - 2 POSITIONS avec MODULE JUXTAPOSABLE 401
### TAILLES 08 - 10 - 16

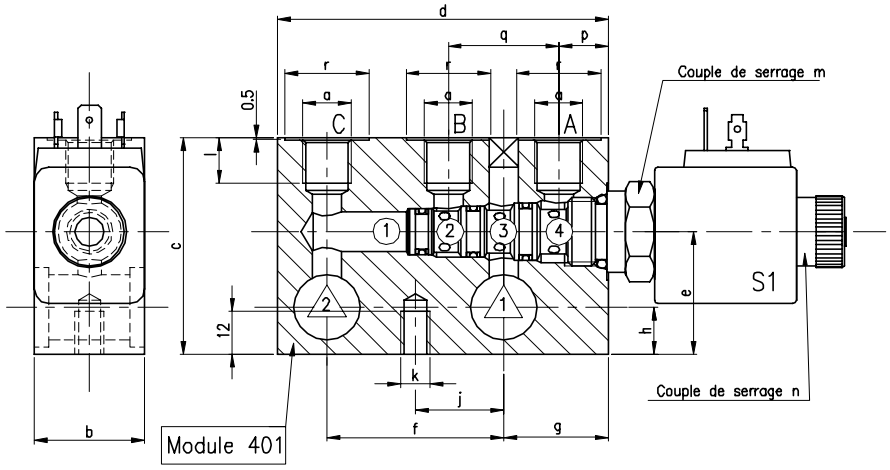


| Module | Taille | a Orifices | Débit Maxi l/mn | Pression Maxi bar | b | c | d | e | f | g | h | j | k | l | m Couple | n Couple | p | q | r | Poids en Kg* |
|---|---|---|---|---|---|---|---|---|---|---|---|---|---|---|---|---|---|---|---|---|
| **30** | **08** | 3/8" G | 5 - 20 | 300 | 30 | 60 | 90 | 34 | 48 | 28,5 | 13 | 24 | M 8 | 12 | 20 Nm | 5 Nm | 13,5 | 30 | 26 | 0,6 |
| **40** | **10** | 3/8" G | 10 - 40 | 300 | 40 | 70 | 105 | 38 | 54 | 33 | 15 | 27 | M 8 | 12 | 30 Nm | 5 Nm | 18 | 32,5 | 26 | 0,9 |
| **50** | **16** | 3/4" G | 20 - 100 | 300 | 50 | 100 | 159 | 53 | 80 | 54 | 18 | 40 | M 8 | 19 | 60 Nm | 5 Nm | 25 | 57 | 26 | 2,3 |

* Poids avec electro-distributeur, sans embout de distribution

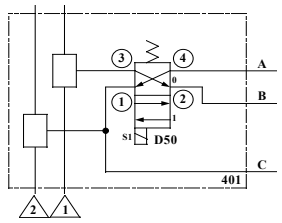


**D50**

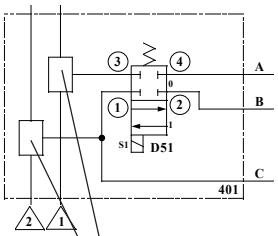


**D51**

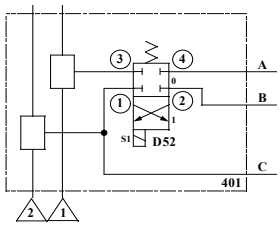


**D52**

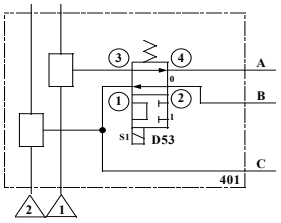


**D53**

**Embouts de distribution**
**voir F.T 50 1212 Page 170 / 00**

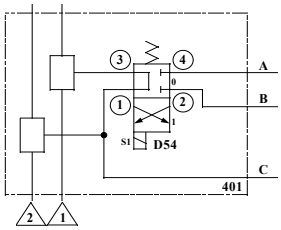


**D54**

**Caractéristiques cartouches:**

**Taille 58** **F.T 50 1122** Page 046 / 00

**Taille 10** **F.T 50 1123** Page 048 / 00

**Taille 16** **F.T 50 1124** Page 050 / 00

**Codification**

| C | E | D | 10 | D50 | B | 3 | A | 0 | N | 401 |
|---|---|---|---|---|---|---|---|---|---|---|

Module MBS®

**Code taille**
**58**= Module 30
**10**= Module 40
**16**= Module 50

**Code fonction**

**Tensions**
**A** = 12 Volt DC
**B** = 24 Volt DC
**E** = 24 Volt RAC
**F** = 48 Volt RAC
**G** = 110 Volt RAC
**H** = 220 Volt RAC

**Code bobine**
Taille 08= 8HP
Taille 10= 3 et 5HP
Taille 16= 4

**Connecteurs**
**sans**
**A** = lang. 6,35 - DIN 43650
**B** = sortie Kostal
**F** = sortie filaire
**avec**
**L** = p/lang. 6,35 - DIN 43650
**K** = p/Kostal

**Cde manuelle**
**0** = sans Cde manuelle
**A** = version en dévissant
**B** = version en poussant
**C** = version en tirant

**N** - Joints Nitrile - 40° + 100°C
**V** - Joints Viton - 20° + 100°C

Distribution du fluide: voir **F.T 50 1211** Page 168 / 00
Le choix du type d'embout est fonction du schéma de l'installation. Voir exemple: **F.T 50 1213** Page 170 / 00

JTEKT HPI
Tél : 01 49 62 28 00 - Fax : 01 45 76 68 40

# hydraulic Modular Block System " MBS®"

## COMPOSITION des FONCTIONS

### ELECTRO-DISTRIBUTEUR à TIROIR 4 VOIES - 2 POSITIONS avec MODULE JUXTAPOSABLE 401
### TAILLES 08 - 10 - 16

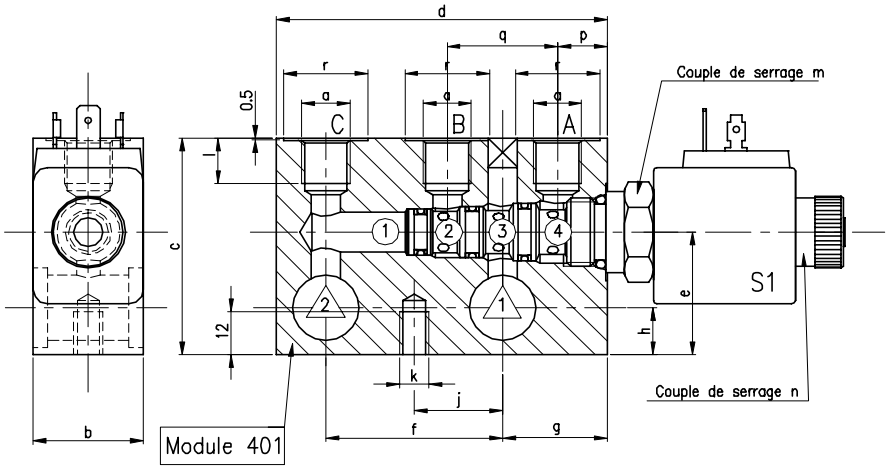


| Module | Taille | a Orifices | Débit Maxi l/mn | Pression Maxi bar | b | c | d | e | f | g | h | j | k | l | m Couple | n Couple | p | q | r | Poids en Kg* |
|---|---|---|---|---|---|---|---|---|---|---|---|---|---|---|---|---|---|---|---|---|
| **30** | **08** | 3/8" G | 5 - 20 | 300 | 30 | 60 | 90 | 34 | 48 | 28,5 | 13 | 24 | M 8 | 12 | 20 Nm | 5 Nm | 13,5 | 30 | 26 | 0,6 |
| **40** | **10** | 3/8" G | 10 - 40 | 300 | 40 | 70 | 105 | 38 | 54 | 33 | 15 | 27 | M 8 | 12 | 30 Nm | 5 Nm | 18 | 32,5 | 26 | 1 |
| **50** | **16** | 3/4" G | 20 - 100 | 300 | 50 | 100 | 159 | 53 | 80 | 54 | 18 | 40 | M 8 | 19 | 60 Nm | 5 Nm | 25 | 57 | 26 | 2,6 |

* Poids avec electro-distributeur,sans embout de distribution

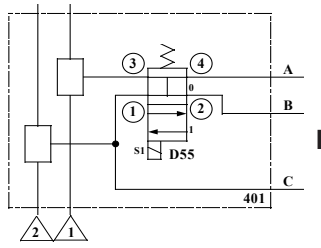


**D55**

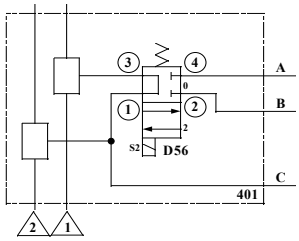


**D56**

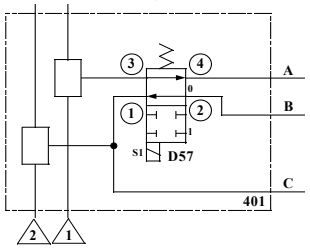


**D57**

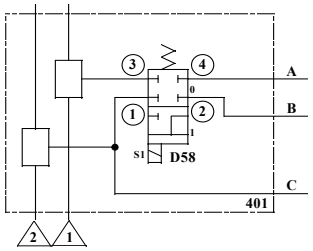


**D58**

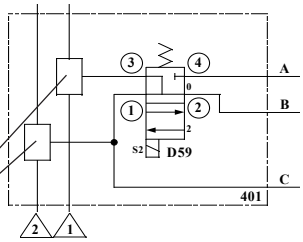


**D59**

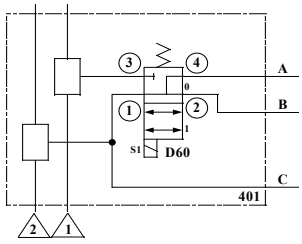


**D60**

**Embouts de distribution**
**voir F.T 50 1212 Page 170 / 00**

**Codification**

| C | E | D | 10 | D55 | B | 3 | A | 0 | N | 401 |
|---|---|---|---|---|---|---|---|---|---|---|

Module MBS®

**Code taille**
**58**= Module 30
**10**= Module 40
**16**= Module 50

**Code fonction**

**Tensions**
**A** = 12 Volt DC
**B** = 24 Volt DC
**E** = 24 Volt RAC
**F** = 48 Volt RAC
**G** = 110 Volt RAC
**H** = 220 Volt RAC

**Code bobine**
Taille 08= 8HP
Taille 10= 3 et 5HP
Taille 16= 4

**Connecteurs**
**sans**
**A** = lang. 6,35 - DIN 43650
**B** = sortie Kostal
**F** = sortie filaire
**avec**
**L** = p/lang. 6,35 - DIN 43650
**K** = p/Kostal

**Cde manuelle**
**0** = sans Cde manuelle
**A** = version en dévissant
**B** = version en poussant
**C** = version en tirant

**N -** Joints Nitrile - 40° + 100°C
**V -** Joints Viton - 20° + 100°C

**Caractéristiques cartouches:**

**Taille 58** **F.T 50 1122** Page 046 / 00

**Taille 10** **F.T 50 1123** Page 048 / 00

**Taille 16** **F.T 50 1124** Page 050 / 00

Distribution du fluide: voir **F.T 50 1211** Page 168 / 00
Le choix du type d'embout est fonction du schéma de l'installation. Voir exemple: **F.T 50 1213** Page 170 / 00



EDITION 27 / 01 / 2003
V50 | 183 | 00

Tél : 01 49 62 28 00 - Fax : 01 45 76 68 40

# hydraulic Modular Block System " MBS®"

COMPOSITION des FONCTIONS

## ELECTRO-DISTRIBUTEUR à TIROIR 4 VOIES - 3 POSITIONS avec MODULE JUXTAPOSABLE 401
## TAILLES 08 - 10 - 16

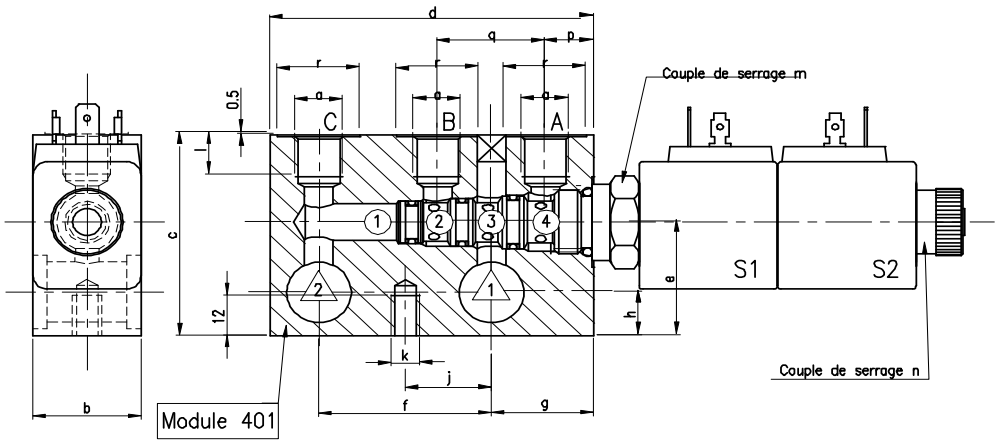


| Module | Taille | a Orifices | Débit Maxi l/mn | Pression Maxi bar | b | c | d | e | f | g | h | j | k | l | m Couple | n Couple | p | q | r | Poids en Kg* |
|---|---|---|---|---|---|---|---|---|---|---|---|---|---|---|---|---|---|---|---|---|
| **30** | **08** | 3/8" G | 5 - 20 | 300 | 30 | 60 | 90 | 34 | 48 | 28,5 | 13 | 24 | M 8 | 12 | 20 Nm | 5 Nm | 13,5 | 30 | 26 | 0,9 |
| **40** | **10** | 3/8" G | 10 - 40 | 300 | 40 | 70 | 105 | 38 | 54 | 33 | 15 | 27 | M 8 | 12 | 30 Nm | 5 Nm | 18 | 32,5 | 26 | 1,3 |
| **50** | **16** | 3/4" G | 20 - 100 | 300 | 50 | 100 | 159 | 53 | 80 | 54 | 18 | 40 | M 8 | 19 | 60 Nm | 5 Nm | 25 | 57 | 26 | 2,6 |

* Poids avec electro-distributeur, sans embout de distribution

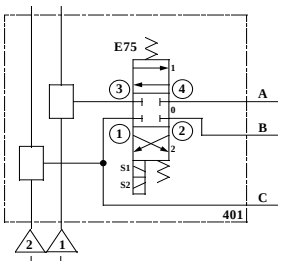


**E75**

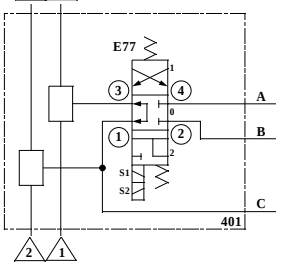


**E77**

**D56**

**Embouts de distribution**
**voir F.T 50 1212 Page 170 / 00**

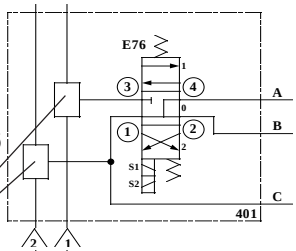


**E76**

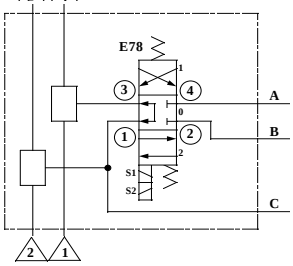


**E78**

**Caractéristiques cartouches:**

| | | |
|---|---|---|
| **Taille 58** | **F.T 50 1126** | Page 054 / 00 |
| **Taille 10** | **F.T 50 1127** | Page 056 / 00 |
| **Taille 16** | **F.T 50 1129** | Page 060 / 00 |

**Codification**

| C | E | D | 10 | E75 | B | 3 | A | 0 | N | 401 |
|---|---|---|---|---|---|---|---|---|---|---|

Module MBS®

**Code taille**
**58**= Module 30
**10**= Module 40
**16**= Module 50

**Code fonction**

**Tensions**
**A =** 12 Volt DC
**B** = 24 Volt DC
**E** = 24 Volt RAC
**F** = 48 Volt RAC
**G** = 110 Volt RAC
**H** = 220 Volt RAC

**Code bobine**
Taille 08= 8HP
Taille 10= 3 et 5HP
Taille 16= 4

**Connecteurs**
**sans**
**A** = lang. 6,35 - DIN 43650
**B** = sortie Kostal
**F** = sortie filaire
**avec**
**L** = p/lang. 6,35 - DIN 43650
**K** = p/Kostal

**Cde manuelle**
**0** = sans Cde manuelle
**A** = version en dévissant
**B** = version en poussant
**C** = version en tirant

**N -** Joints Nitrile - 40° + 100°C
**V -** Joints Viton - 20° + 100°C

Distribution du fluide: voir **F.T 50 1211** Page 168 / 00
Le choix du type d'embout est fonction du schéma de l'installation. Voir exemple: **F.T 50 1213** Page 170 / 00



EDITION 27 / 01 / 2003
V50 | 184 | 00

JTEKT HPI
Tél : 01 49 62 28 00 - Fax : 01 45 76 68 40

# hydraulic Modular Block System " MBS®"

COMPOSITION des FONCTIONS

## ELECTRO-DISTRIBUTEUR à TIROIR 4 VOIES - 3 POSITIONS avec MODULE JUXTAPOSABLE 401
## TAILLES 08 - 10 - 16

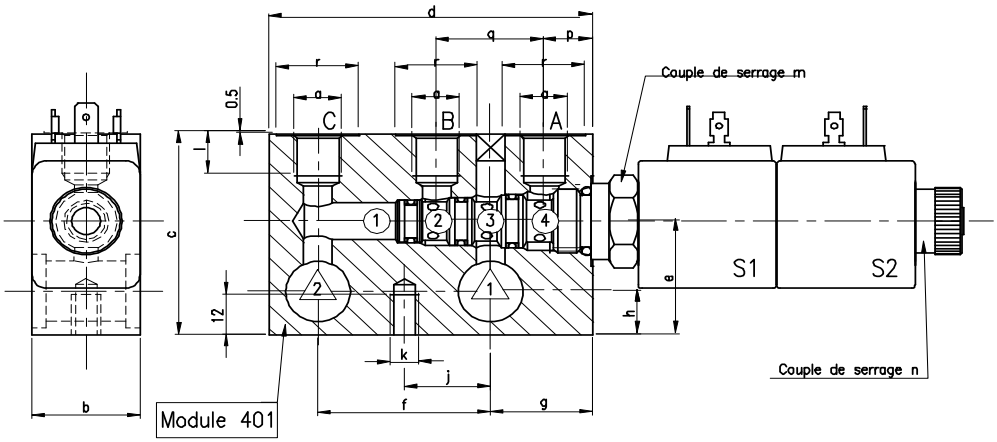


| Module | Taille | a Orifices | Débit Maxi l/mn | Pression Maxi bar | b | c | d | e | f | g | h | j | k | l | m Couple | n Couple | p | q | r | Poids en Kg* |
|---|---|---|---|---|---|---|---|---|---|---|---|---|---|---|---|---|---|---|---|---|
| **30** | **08** | 3/8" G | 5 - 20 | 300 | 30 | 60 | 90 | 34 | 48 | 28,5 | 13 | 24 | M 8 | 12 | 20 Nm | 5 Nm | 13,5 | 30 | 26 | 0,9 |
| **40** | **10** | 3/8" G | 10 - 40 | 300 | 40 | 70 | 105 | 38 | 54 | 33 | 15 | 27 | M 8 | 12 | 30 Nm | 5 Nm | 18 | 32,5 | 26 | 1,3 |
| **50** | **16** | 3/4" G | 20 - 100 | 300 | 50 | 100 | 159 | 53 | 80 | 54 | 18 | 40 | M 8 | 19 | 60 Nm | 5 Nm | 25 | 57 | 26 | 2,6 |

* Poids avec electro-distributeur,sans embout de distribution

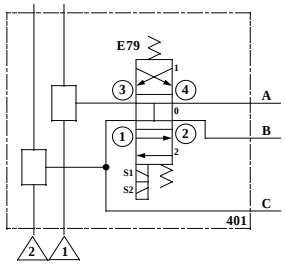


**E79**

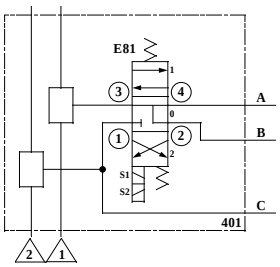


**E81**

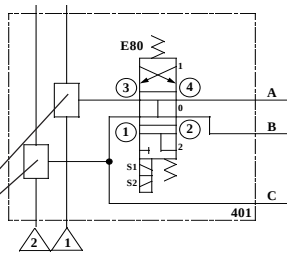


**E80**

Embouts de distribution
voir F.T 50 1212 Page 170 / 00

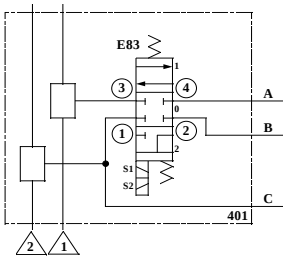


**E82**

**Codification** C E D | 10 | E79 | B | 3 | A | 0 | N | 401 — Module MBS®

**Code taille**
**58**= Module 30
**10**= Module 40
**16**= Module 50

**Code fonction**

**Tensions**
**A =** 12 Volt DC
**B** = 24 Volt DC
**E** = 24 Volt RAC
**F** = 48 Volt RAC
**G** = 110 Volt RAC
**H** = 220 Volt RAC

**Code bobine**
Taille 08= 8HP
Taille 10= 3 et 5HP
Taille 16= 4

**Connecteurs**
**sans**
**A** = lang. 6,35 - DIN 43650
**B** = sortie Kostal
**F** = sortie filaire
**avec**
**L** = p/lang. 6,35 - DIN 43650
**K** = p/Kostal

**Cde manuelle**
**0** = sans Cde manuelle
**A** = version en dévissant
**B** = version en poussant
**C** = version en tirant

**N -** Joints Nitrile - 40° + 100°C
**V -** Joints Viton - 20° + 100°C

**Caractéristiques cartouches:**

| | | |
|---|---|---|
| **Taille 58** | **F.T 50 1126** | Page 054 / 00 |
| **Taille 10** | **F.T 50 1127** | Page 056 / 00 |
| **Taille 16** | **F.T 50 1129** | Page 060 / 00 |

Distribution du fluide: voir **F.T 50 1211** Page 168 / 00
Le choix du type d'embout est fonction du schéma de l'installation. Voir exemple: **F.T 50 1213** Page 170 / 00



EDITION 27 / 01 / 2003
V50 | 185 | 00

JTEKT HPI
Tél : 01 49 62 28 00 - Fax : 01 45 76 68 40

# hydraulic Modular Block System " MBS®"

## COMPOSITION des FONCTIONS

### VALVES DIRECTIONNELLES avec MODULE JUXTAPOSABLE 201
### TAILLES 58 - 10 - 16

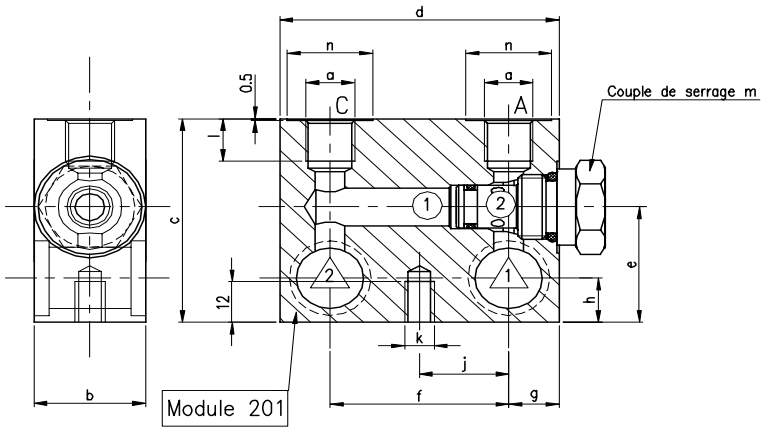


| Module | Taille | a Orifices | Débit Maxi l/mn | Pression Maxi bar | b | c | d | e | f | g | h | j | k | l | m Couple | n | Poids en Kg* |
|---|---|---|---|---|---|---|---|---|---|---|---|---|---|---|---|---|---|
| **30** | **58** | 3/8" G | 5 - 20 | 300 | 30 | 60 | 75 | 34 | 48 | 13,5 | 13 | 24 | M 8 | 12 | 20 Nm | 26 | 0,4 |
| **40** | **10** | 3/8" G | 10 - 40 | 300 | 40 | 70 | 90 | 38 | 54 | 18 | 15 | 27 | M 8 | 12 | 30 Nm | 30 | 0,6 |
| **50** | **16** | 3/4" G | 20 - 100 | 300 | 50 | 100 | 130 | 53 | 80 | 25 | 18 | 40 | M 8 | 19 | 60 Nm | 36 | 1,6 |

* Poids avec valve, sans embout de distribution

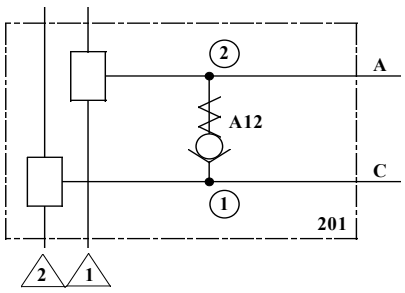


Clapet anti-retour
**A12**

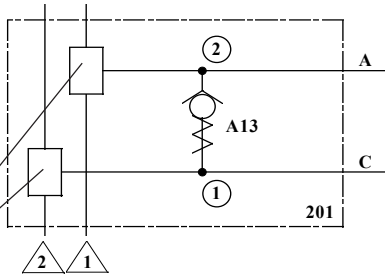


Clapet anti-retour inversé
**A13**

**Embouts de distribution**
**voir F.T 50 1213 Page 170 / 00**

**Caractéristiques cartouches:**

**A12 - A13**

**Tailles 58 - 10 - 16**

**F.T 50 1144** Page 076 / 00

**Codification**

| C | M | D | 10 | A12 | M | 1 | 0 | 0 | N | 201 |
|---|---|---|---|---|---|---|---|---|---|---|

Module MBS®

**Code taille**
**58=** Module 30
**10=** Module 40
**16=** Module 50

**Code fonction**

**Mode commande**
**M=** Mécanique

**Disposition**
**1=** Cde fixe

**Standard**

**Standard**

**N -** Joints Nitrile - 40° + 100°C
**V -** Joints Viton - 20° + 100°C

Distribution du fluide: voir **F.T 50 1211** Page 168 / 00
Le choix du type d'embout est fonction du schéma de l'installation. Voir exemple: **F.T 50 1213** Page 170 / 00

JTEKT HPI
Tél : 01 49 62 28 00 - Fax : 01 45 76 68 40

# hydraulic Modular Block System " MBS®"

## COMPOSITION des FONCTIONS

### VALVES DIRECTIONNELLES avec MODULE JUXTAPOSABLE 301
### TAILLES 08 - 10 - 16

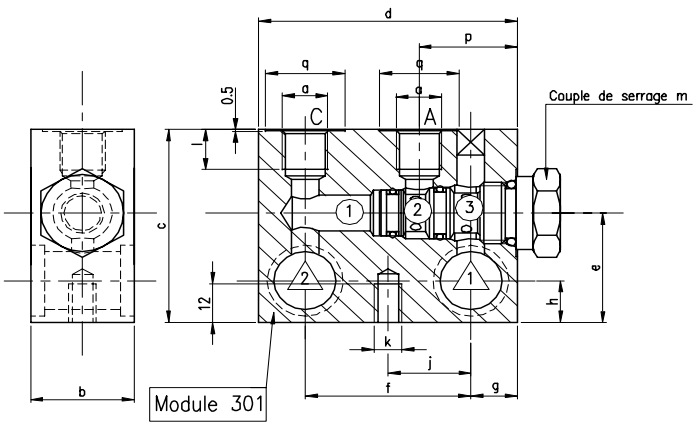


| Module | Taille | a Orifices | Débit Maxi l/mn | Pression Maxi bar | b | c | d | e | f | g | h | j | k | l | m Couple | n | p | q | Poids en Kg* |
|---|---|---|---|---|---|---|---|---|---|---|---|---|---|---|---|---|---|---|---|
| **30** | **08** | 3/8" G | 5 - 20 | 300 | 30 | 60 | 75 | 34 | 48 | 13,5 | 13 | 24 | M 8 | 12 | 20 Nm | | 28,5 | 26 | 0,5 |
| **40** | **10** | 3/8" G | 10 - 40 | 300 | 40 | 70 | 90 | 38 | 54 | 18 | 15 | 27 | M 8 | 12 | 30 Nm | | 34,5 | 26 | 0,9 |
| **50** | **16** | 3/4" G | 20 - 100 | 300 | 50 | 100 | 130 | 53 | 80 | 25 | 18 | 40 | M 8 | 19 | 60 Nm | | 53,5 | 36 | 2,2 |

* Poids avec valve,sans embout de distribution

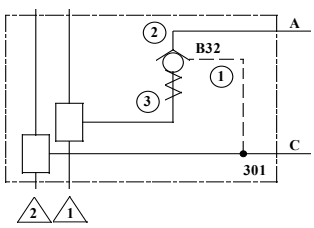


Clapet anti-retour piloté

**B32**

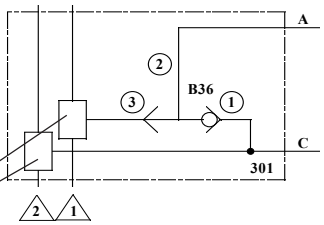


Valve sélection de Circuit

**B36**

**Embouts de distribution**
**voir F.T 50 1213 Page 170 / 00**

**Caractéristiques cartouches:**

**B32**

**Tailles 08 - 10 - 16**

**F.T 50 1145** Page 078 / 00

**B36**

**Tailles 08 - 10 - 16**

**F.T 50 1146** Page 079 / 000

**Codification**

| C | H | D | 10 | B32 | P | 1 | A | 0 | N | 301 |
|---|---|---|---|---|---|---|---|---|---|---|

Module MBS®

**Code taille**
**58**= Module 30
**10**= Module 40
**16**= Module 50

**Code fonction**

**Standard**

**Standard**

**Mode commande**
**P**= Hydraulique
**M**= Mécanique

**Disposition**
**1**= Cde fixe

**N** - Joints Nitrile - 40° + 100°C
**V** - Joints Viton - 20° + 100°C

Distribution du fluide: voir **F.T 50 1211** Page 168 / 00
Le choix du type d'embout est fonction du schéma de l'installation. Voir exemple: **F.T 50 1213** Page 170 / 00

Tél : 01 49 62 28 00 - Fax : 01 45 76 68 40

# hydraulic Modular Block System " MBS®"

## COMPOSITION des FONCTIONS

### VALVES DIRECTIONNELLES avec MODULE JUXTAPOSABLE 301
### TAILLES 10 - 16

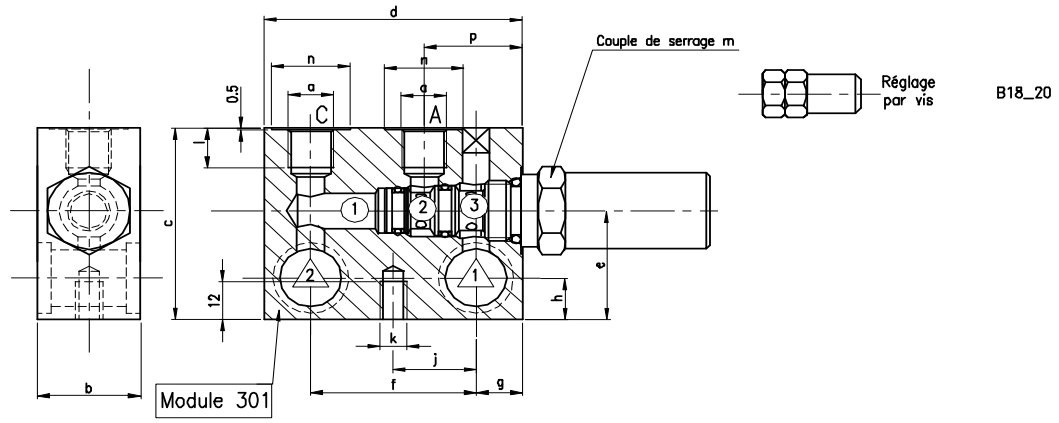


| Module | Taille | a Orifices | Débit Maxi l/mn | Pression Maxi bar | b | c | d | e | f | g | h | j | k | l | m Couple | n | p | q | Poids en Kg* |
|---|---|---|---|---|---|---|---|---|---|---|---|---|---|---|---|---|---|---|---|
| **40** | **10** | 3/8" G | 10 - 40 | 300 | 40 | 70 | 90 | 38 | 54 | 18 | 15 | 27 | M 8 | 12 | 30 Nm | | 34,5 | 26 | 0,9 |

*Poids avec valve,sans embout de distribution

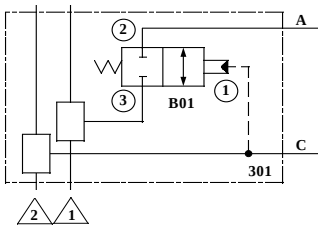


Valve à tiroir piloté
Normalement fermée

**B65**

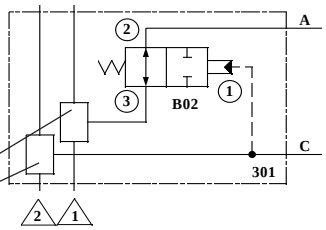


Valve à tiroir pilotée
Normalement ouverte

**B66**

**Embouts de distribution**
**voir F.T 50 1213 Page 170 / 00**

**Caractéristiques cartouches:**

**B65 - B66**

**Taille 10** **F.T 50 1147** Page 080 / 00

**Codification**

| C | H | D | 10 | D65 | P | 2 | A | 0 | N | 301 |
|---|---|---|---|---|---|---|---|---|---|---|

Module MBS®

**Code taille**
**10**= Module 40

**Code fonction**

**Standard**

**Drainage**
**A**= Externe
**B**= Interne

**Mode commande**
**P**= Hydraulique

**Disposition**
**2**= Cde par vis

**N -** Joints Nitrile - 40° + 100°C
**V -** Joints Viton - 20° + 100°C

Distribution du fluide: voir **F.T 50 1211** Page 168 / 00
Le choix du type d'embout est fonction du schéma de l'installation. Voir exemple: **F.T 50 1213** Page 170 / 00

JTEKT HPI
Tél : 01 49 62 28 00 - Fax : 01 45 76 68 40

# hydraulic Modular Block System " MBS®"

## COMPOSITION des FONCTIONS

### VALVES 4 VOIES à TIROIR PILOTE avec MODULE JUXTAPOSABLE 401
### TAILLE 10

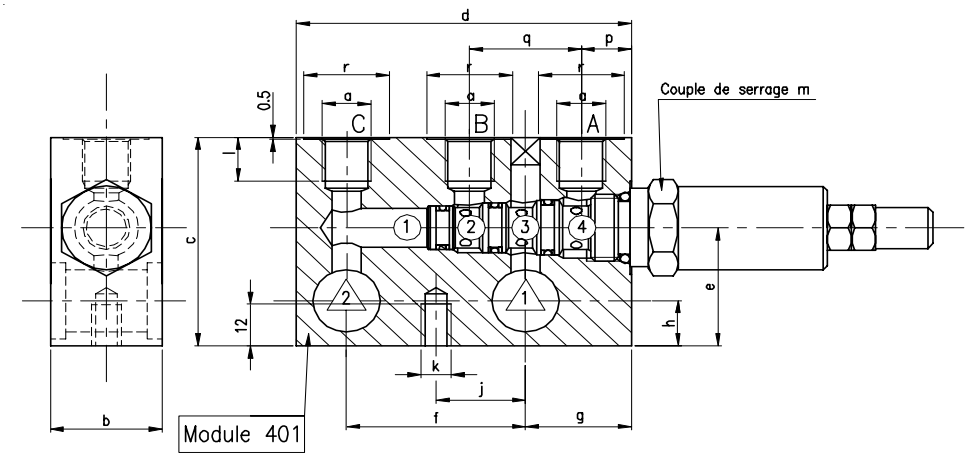


| Module | Taille | a Orifices | Débit Maxi l/mn | Pression Maxi bar | b | c | d | e | f | g | h | j | k | l | m Couple | n | p | q | r | Poids en Kg* |
|---|---|---|---|---|---|---|---|---|---|---|---|---|---|---|---|---|---|---|---|---|
| **40** | **10** | 3/8" G | 75 | 300 | 40 | 70 | 105 | 38 | 54 | 33 | 15 | 27 | M 8 | 12 | 30 Nm | | 18 | 32,5 | 26 | 1 |

* Poids avec valve, sans embout de distribution

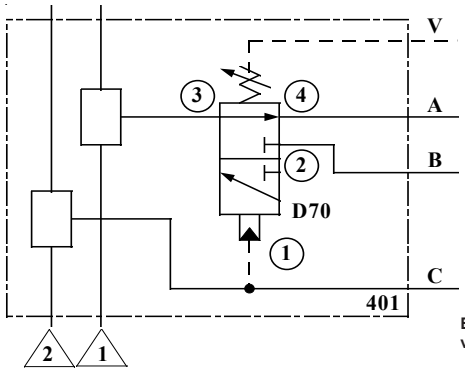


DRAINAGE EXTERNE

Embouts de distribution
voir F.T 50 1213 Page 170 / 00

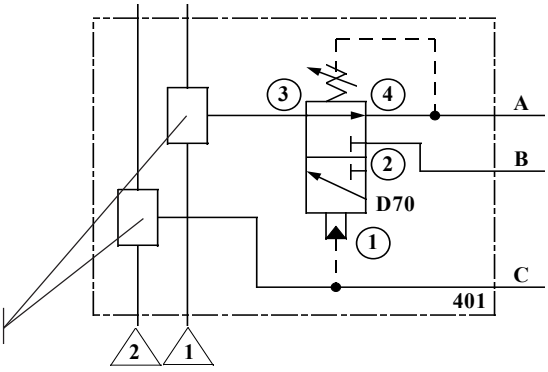


EVENT INTERNE

**Caractéristiques cartouches:**

**Taille 10** **F.T 50 1148** Page 083 / 00

**Codification** C H D | 10 | D70 | P | 2 | A | 0 | N | 401 — Module MBS®

**Code taille**
**10**= Module 40

**Code fonction**

**Version**
**P**= Hydraulique

**Disposition**
**1**= Cde fixe
**2**= Réglage par vis

**Drainage**
**A**= Externe
**B**= Interne

**Standard**

**N** - Joints Nitrile - 40° + 100°C
**V** - Joints Viton - 20° + 100°C

Distribution du fluide: voir **F.T 50 1211** Page 168 / 00
Le choix du type d'embout est fonction du schéma de l'installation. Voir exemple: **F.T 50 1213** Page 170 / 00

JTEKT HPI
Tél : 01 49 62 28 00 - Fax : 01 45 76 68 40

# hydraulic Modular Block System " MBS®"

## COMPOSITION des FONCTIONS

### LIMITEUR de PRESSION 2 VOIES avec MODULE JUXTAPOSABLE 201
### TAILLES 58 - 10 - 16

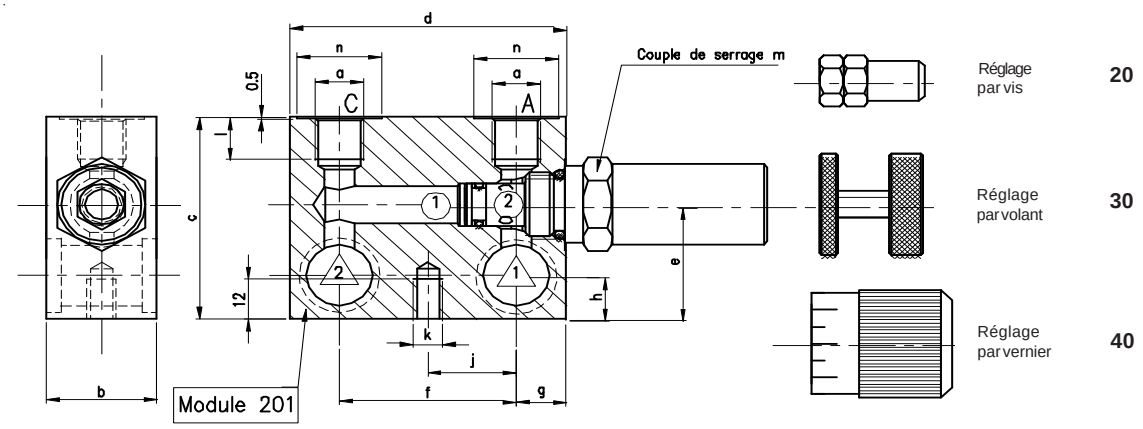


| Module | Taille | a Orifices | Débit Maxi l/mn | Pression Maxi bar | b | c | d | e | f | g | h | j | k | l | m Couple | n | Poids en Kg* |
|---|---|---|---|---|---|---|---|---|---|---|---|---|---|---|---|---|---|
| **30** | **58** | 3/8" G | 5 - 20 | 300 | 30 | 60 | 75 | 34 | 48 | 13,5 | 13 | 24 | M 8 | 12 | 20 Nm | 26 | 0,5 |
| **40** | **10** | 1/2" G | 10 - 40 | 300 | 40 | 70 | 90 | 38 | 54 | 18 | 15 | 27 | M 8 | 12 | 30 Nm | 30 | 0,7 |
| **50** | **16** | 3/4" G | 20 - 100 | 300 | 50 | 100 | 130 | 53 | 80 | 25 | 18 | 40 | M 8 | 19 | 60 Nm | 36 | 1,8 |

* Poids avec limiteur,sans embout de distribution

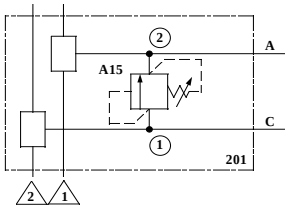


**Limiteur de pression à action directe à clapet**

**A15**

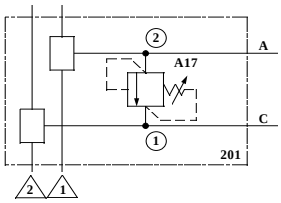


**Limiteur de pression à action directe différentielle inversée**

**A17**

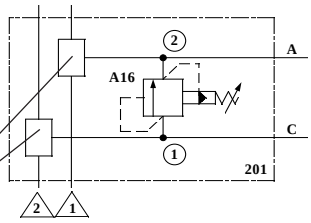


**Limiteur de pression piloté à tiroir**

**A16**

**Embouts de distribution**
**voir F.T 50 1213 Page 170 / 00**

**Caractéristiques cartouches:**

**A15 - A17**
**Tailles 58 - 10**
**F.T 50 1151** Page 087 / 00

**A16**
**Tailles 58 - 10 - 16**
Fixe: **F.T**
Réglable: **F.T 50 1152** Page 089 / 00

**Codification**

| C | M | P | 10 | A15 | C | 2 | A | 0 | N | 201 |
|---|---|---|---|---|---|---|---|---|---|---|

Module MBS®

**Code taille**
**58**= Module 30
**10**= Module 40
**16**= Module 50

**Code fonction**

**Standard**

**Mode commande**
**2**= Réglage par vis: A15-A16-A17
**3**= Cde par volant: A16
**4**= Cde par vernier: A16

**Particularités**
**A**= ressort 5-150 bar maxi
**B**= ressort 50-300 bar maxi
**C**= ressort 150(ou moins) -350 bar maxi

**Standard**

**N -** Joints Nitrile - 40° + 100°C
**V -** Joints Viton - 20° + 100°C

**Distribution du fluide:** voir **F.T 50 1211** Page 168 / 00
Le choix du type d'embout est fonction du schéma de l'installation. Voir exemple: **F.T 50 1213** Page 170 / 00

Tél : 01 49 62 28 00 - Fax : 01 45 76 68 40

# hydraulic Modular Block System " MBS®"

## COMPOSITION des FONCTIONS

### VALVES de REDUCTION de PRESSION PILOTEE 2 VOIES avec MODULE JUXTAPOSABLE 301

### TAILLES 08 - 10 - 16

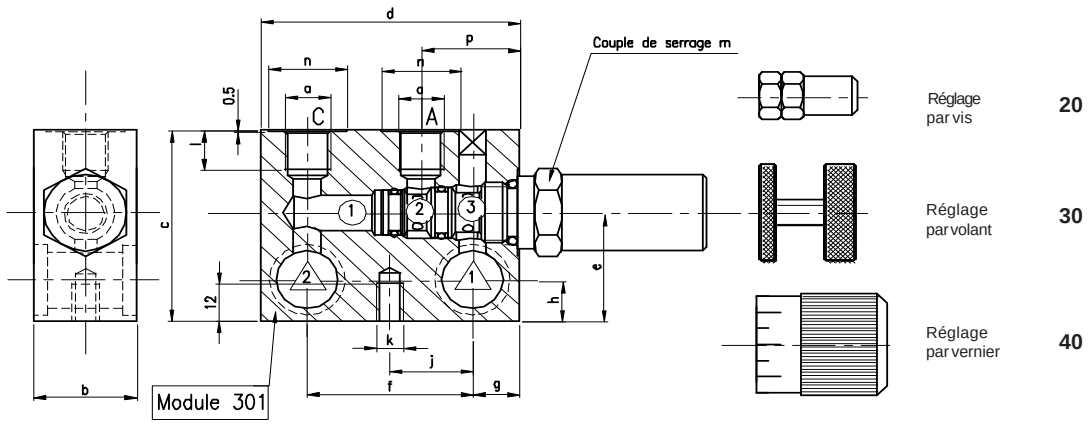


| Module | Taille | a Orifices | Débit Maxi l/mn | Pression Maxi bar | b | c | d | e | f | g | h | j | k | l | m Couple | n | p | Poids en Kg* |
|---|---|---|---|---|---|---|---|---|---|---|---|---|---|---|---|---|---|---|
| **30** | **08** | 3/8" G | 5 - 20 | 300 | 30 | 60 | 75 | 34 | 48 | 13,5 | 13 | 24 | M 8 | 12 | 20 Nm | 26 | 28,5 | 0,5 |
| **40** | **10** | 3/8" G | 10 - 40 | 300 | 40 | 70 | 90 | 38 | 54 | 18 | 15 | 27 | M 8 | 12 | 30 Nm | 26 | 34,5 | 0,7 |
| **50** | **16** | 3/4" G | 20 - 100 | 300 | 50 | 100 | 130 | 53 | 80 | 25 | 18 | 40 | M 8 | 19 | 60 Nm | 36 | 53,5 | 1,9 |

* Poids avec limiteur, sans embout de distribution

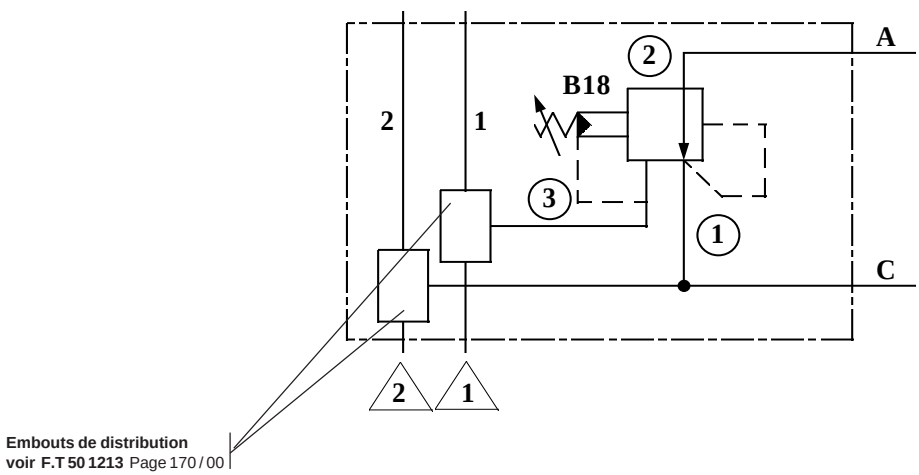


**Embouts de distribution**
**voir F.T 50 1213** Page 170 / 00

**Codification**

| C | H | P | 10 | B18 | T | 20 | A | N | 301 |
|---|---|---|---|---|---|---|---|---|---|

Module MBS®

**Code taille**
**08**= Module 30
**10**= Module 40
**16**= Module 50

**Code fonction**

**Version**
**T**= Tiroir

**Mode commande**
**20**= par vis
**21**= par vis av. plombage
**30**= par volant
**40**= Cde par vernier

**Particularités**
**A**= ressort 10 -150 bar
**B**= ressort 25 - 250 bar

**N -** Joints Nitrile - 40° + 100°C
**V -** Joints Viton - 20° + 100°C

**Caractéristiques valves:**

**Tailles 08 - 10 - 16**
**F.T 50 1154** Page 093 / 00

**Distribution du fluide:** voir **F.T 50 1211** Page 168 / 00
Le choix du type d'embout est fonction du schéma de l'installation. Voir exemple: **F.T 50 1213** Page 170 / 00

Tél : 01 49 62 28 00 - Fax : 01 45 76 68 40

# hydraulic Modular Block System " MBS®"

## COMPOSITION des FONCTIONS

### LIMITEURS de DEBIT 2 VOIES avec MODULE JUXTAPOSABLE 201
### TAILLES 58 - 10 - 16

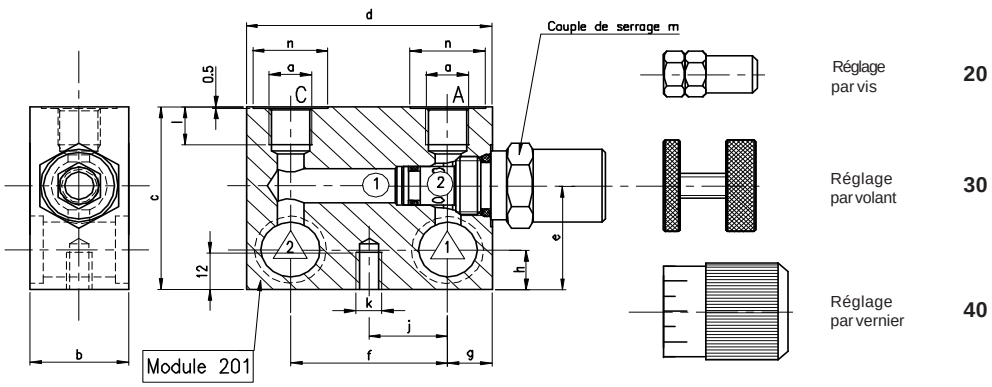


Réglage fixe **10**

Réglage par vis **20**

Réglage par volant **30**

Réglage par vernier **40**

| Module | Taille | a Orifices | Débit Maxi l/mn | Pression Maxi bar | b | c | d | e | f | g | h | j | k | l | m Couple | n | Poids en Kg* |
|---|---|---|---|---|---|---|---|---|---|---|---|---|---|---|---|---|---|
| **30** | **58** | 3/8" G | 5 - 20 | 300 | 30 | 60 | 75 | 34 | 48 | 13,5 | 13 | 24 | M 8 | 12 | 20 Nm | 26 | 0,5 |
| **40** | **10** | 1/2" G | 10 - 40 | 300 | 40 | 70 | 90 | 38 | 54 | 18 | 15 | 27 | M 8 | 12 | 30 Nm | 30 | 0,7 |
| **50** | **16** | 3/4" G | 20 - 100 | 300 | 50 | 100 | 130 | 53 | 80 | 25 | 18 | 40 | M 8 | 19 | 60 Nm | 36 | 1,8 |

* Poids avec limiteur,sans embout de distribution

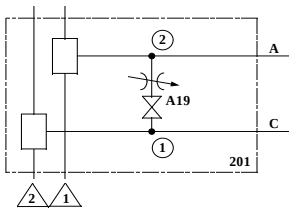


**Limiteur de débit réglable non compensé (needle valve)**

**A19**

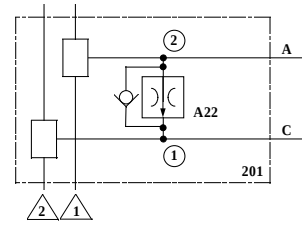


**Limiteur de débit inversé fixe**

**A22**

**Embouts de distribution voir F.T 50 1213 Page 170 / 00**

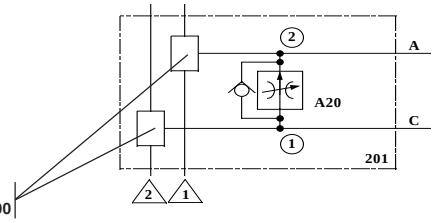


**Limiteur de débit compensé fixe ou réglable**

**A20T** (toutes tailles)
ou
**A20X** (T10 seulement)

**Caractéristiques cartouches:**

**A19** **Tailles 58 - 10 - 16**
**F.T 50 1158** Page 097 / 00

**A20T** **Tailles 58 - 10 - 16**
Fixe: **F.T 50 1159** Page 098 / 00
Réglable: **F.T 50 1160** Page 100 / 00

**A20X** **Taille 10**
Réglable: **F.T 50 1161** Page 102 / 00

**A22** **Tailles 58 - 10 - 16**
**F.T 50 1162** Page 104 / 00

**Codification**

| C | M | F | 10 | A19 | T | 20 | 0 | N | 201 |
|---|---|---|---|---|---|---|---|---|---|

Module MBS®

**Code taille**
**58**= Module 30
**10**= Module 40
**16**= Module 50

**Code fonction**

**Standard**

**N** - Joints Nitrile -40° + 100°C
**V** - Joints Viton- 20° + 100°C

**Code**
**C**= Limiteur à clapet
**T**= A20 - régul.p/plages
**X**= A20-T10 seulement

**Mode de commande**
**10**= fixe
**15**= vis seule (A19 seulement)
**20**= vis et écrou
**30**= volant
**40**= vernier (sauf A19)
**50**= volant étoile (A19 seulement)

**Distribution du fluide:** voir **F.T 50 1211** Page 168 / 00
Le choix du type d'embout est fonction du schéma de l'installation. Voir exemple: **F.T 50 1213** Page 170 / 00

JTEKT HPI
Tél : 01 49 62 28 00 - Fax : 01 45 76 68 40

# hydraulic Modular Block System " MBS®"

## COMPOSITION des FONCTIONS

### DIVISEURS de DEBIT 3 VOIES avec DEBIT PRIORITAIRE et MODULE JUXTAPOSABLE 301
### TAILLES 08 - 10 - 16

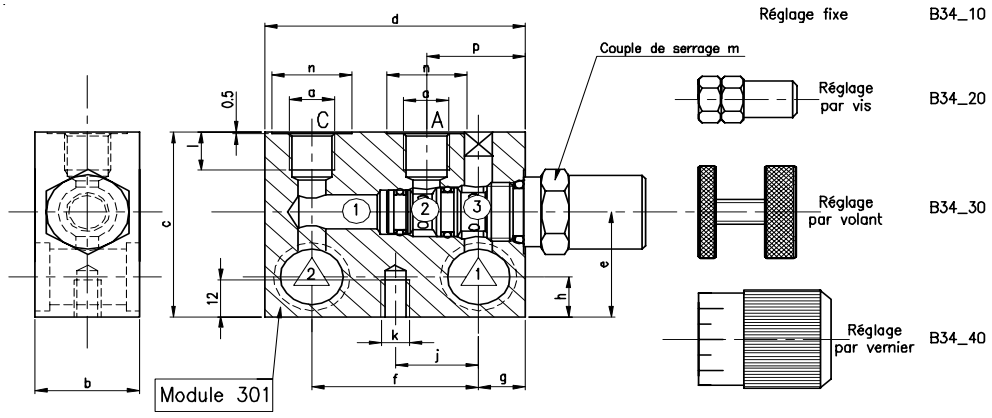


| Module | Taille | a Orifices | Débit Maxi l/mn entrée | Débit Maxi l/mn régulé | Pression Maxi bar | b | c | d | e | f | g | h | j | k | l | m Couple | n | p | Poids en Kg* |
|---|---|---|---|---|---|---|---|---|---|---|---|---|---|---|---|---|---|---|---|
| **30** | **08** | 3/8" G | 25 | 12 | 300 | 30 | 60 | 75 | 34 | 48 | 13,5 | 13 | 24 | M 8 | 12 | 20 Nm | 26 | 28,5 | 0,5 |
| **30** | **16** | 1/2" G | * | | 300 | 40 | 70 | 105 | 39 | 48 | 30,5 | 13 | 24 | M 8 | 16 | 60 Nm | 30 | 53,5 | 1,4 |
| **40** | **10** | 3/8" G | 60 | 35 | 300 | 40 | 70 | 90 | 38 | 54 | 18 | 15 | 27 | M 8 | 12 | 30 Nm | 26 | 34,5 | 0,9 |
| **50** | **16** | 3/4" G | 100 | 60 | 300 | 50 | 100 | 130 | 53 | 80 | 25 | 18 | 40 | M 8 | 19 | 60 Nm | 36 | 53,5 | 2,2 |

* **Débit maxi: 80 l/mn s/orifice C**
**30 l/mn sur ligne 2**

* Poids avec valve, sans embout de distribution

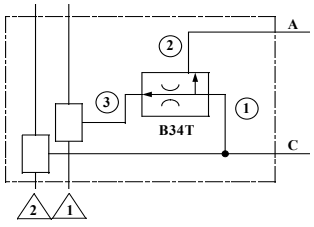


**Diviseur de débit**
**avec débit prioritaire**
**Réglage fixe**

**B34 T**

**Embouts de distribution**
**voir F.T 50 1213 Page 170 / 00**

CMF 08 B34 T10 O N
CMF 10 B34 T10 O N
CMF 16 B34 T10 O N

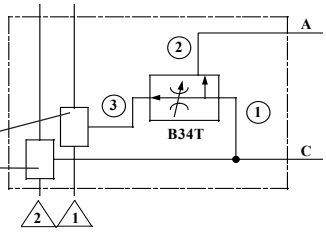


**Diviseur de débit**
**avec débit prioritaire**
**Réglage par plages**
**Augmentation du débit**
**régulé en vissant**

**B34 T**

CMF _ B34 T20 O N ( réglage par vis )
CMF _ B34 T30 O N ( réglage par volant )
CMF _ B34 T40 O N ( réglage par vernier )

1 Arrivée débit
2 Débit excédentaire
3 Débit régulé prioritaire

Débit d'entrée maxi:

Taille 08= 25 l/mn
Taille 10 - **code 1** = 40 l/mn
Taille 10 - **code 2** = 60 l/mn
Taille 16 = 100 l/mn

Débit régulé maxi:

Taille 08= 12 l/mn
Taille 10 - **code 1** = 20 l/mn
Taille 10 - **code 2** = 35 l/mn
Taille 16 = 60 l/mn

**Caractéristiques cartouches:**

**Tailles 08 - 10 - 16**

Fixe: **F.T 50 1163** Page 105 / 00
Réglable: **F.T 50 1164** Page 106 / 00

**Codification**

| C | M | F | 10 | B34 | T | 20 | 0 | N | 1 | 301 |
|---|---|---|---|---|---|---|---|---|---|---|

Module MBS®

**Code taille**
**08**= Module 30
**10**= Module 40
**16**= Module 30 ou 50

**Code fonction**

**Standard**

**Mode de commande**
**10**= Cde fixe
**20**= Cde par vis
**30**= Cde par volant
**40**= Cde par vernier

**Standard**

**Taille 10 seulement**
**1**= Standard
**2**= Haute performance

**N** - Joints Nitrile -40° + 100°C
**V** - Joints Viton- 20° + 100°C

**Distribution du fluide:** voir **F.T 50 1211** Page 168 / 00
Le choix du type d'embout est fonction du schéma de l'installation. Voir exemple: **F.T 50 1213** Page 170 / 00

JTEKT HPI
Tél : 01 49 62 28 00 - Fax : 01 45 76 68 40

# hydraulic Modular Block System " MBS®"

## COMPOSITION des FONCTIONS

### DIVISEURS de DEBIT 3 VOIES avec DEBIT PRIORITAIRE et MODULE JUXTAPOSABLE 303
### TAILLES 08 - 10 - 16

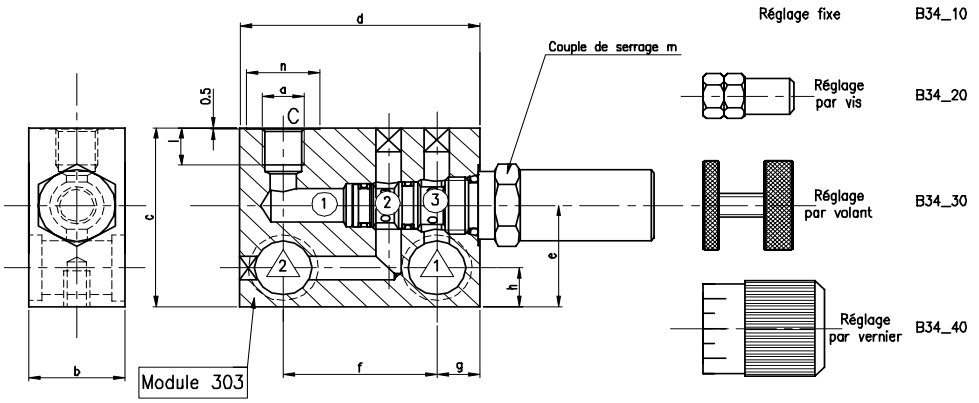


| Module | Taille | a Orifices | Débit Maxi l/mn entrée | Débit Maxi l/mn régulé | Pression Maxi bar | b | c | d | e | f | g | h | j | k | l | m Couple | n | p | Poids en Kg* |
|---|---|---|---|---|---|---|---|---|---|---|---|---|---|---|---|---|---|---|---|
| **30** | **08** | 3/8" G | 25 | 12 | 300 | 30 | 60 | 75 | 34 | 48 | 13,5 | 13 | | | 12 | 20 Nm | 26 | | 0,5 |
| **30** | **10** | 3/8" G | 60 | 35 | 300 | 30 | 60 | 75 | 34 | 48 | 13,5 | 13 | | | 12 | 30 Nm | 30 | | 0,7 |
| **30** | **16** | 1/2" G | 100 | 60 | 300 | 40 | 70 | 105 | 39 | 48 | 30,5 | 13 | | | 16 | 60 Nm | 30 | | 1,4 |
| **40** | **10** | 1/2" G | 60 | 35 | 300 | 40 | 70 | 90 | 38 | 54 | 18 | 15 | | | 16 | 30 Nm | 30 | | 0,9 |
| **40** | **16** | 1/2" G | 100 | 60 | 300 | 40 | 70 | 90 | 41 | 54 | 18 | 15 | | | 16 | 60 Nm | 36 | | 1,2 |
| **50** | **16** | 3/4" G | 100 | 60 | 300 | 50 | 100 | 130 | 53 | 80 | 25 | 18 | | | 19 | 60 Nm | 36 | | 2,2 |

*Poids avec valve, sans embout de distribution

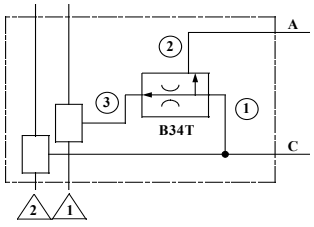


**Diviseur de débit avec débit prioritaire Réglage fixe**

**B34 T**

**Embouts de distribution voir F.T 50 1213 Page 170 / 00**

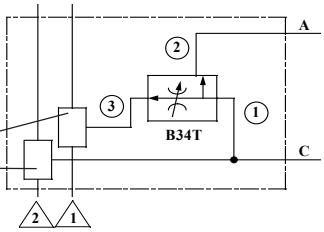


**Diviseur de débit avec débit prioritaire Réglage par plages Augmentation du débit régulé en vissant**

**B34 T**

CMF 08 B34 T10 O N
CMF 10 B34 T10 O N
CMF 16 B34 T10 O N

CMF _ B34 T20 O N ( réglage par vis )
CMF _ B34 T30 O N ( réglage par volant )
CMF _ B34 T40 O N ( réglage par vernier )

① Arrivée débit
② Débit excédentaire
③ Débit régulé prioritaire

Débit d'entrée maxi:

Taille 08= 25 l/mn
Taille 10 - **code 1** = 40 l/mn
Taille 10 - **code 2** = 60 l/mn
Taille 16 = 100 l/mn

Débit régulé maxi:

Taille 08= 12 l/mn
Taille 10 - **code 1** = 20 l/mn
Taille 10 - **code 2** = 35 l/mn
Taille 16 = 60 l/mn

**Caractéristiques cartouches:**

**Tailles 08 - 10 - 16**

Fixe: **F.T 50 1163** Page 105 / 00
Réglable: **F.T 50 1164** Page 106 / 00

**Codification**

| C | M | F | 10 | B34 | T | 20 | 0 | N | 1 | 303 |
|---|---|---|---|---|---|---|---|---|---|---|

Module MBS®

**Code taille**
**08**= Module 30
**10**= Module 30 ou 40
**16**= Module 30-40 ou 50

**Code fonction**

**Standard**

**Mode de commande**
**10**= Cde fixe
**20**= Cde par vis
**30**= Cde par volant
**40**= Cde par vernier

**Standard**

**Taille 10 seulement**
**1**= Standard
**2**= Haute performance

**N** - Joints Nitrile -40° + 100°C
**V** - Joints Viton- 20° + 100°C

**Distribution du fluide:** voir **F.T 50 1211** Page 168 / 00
Le choix du type d'embout est fonction du schéma de l'installation. Voir exemple: **F.T 50 1213** Page 170 / 00

JTEKT HPI
Tél : 01 49 62 28 00 - Fax : 01 45 76 68 40

# hydraulic Modular Block System " MBS®"

## COMPOSITION des FONCTIONS

### DIVISEUR de DEBIT 3 VOIES avec DEBIT PRIORITAIRE avec MODULE JUXTAPOSABLE 303
### TAILLE 10

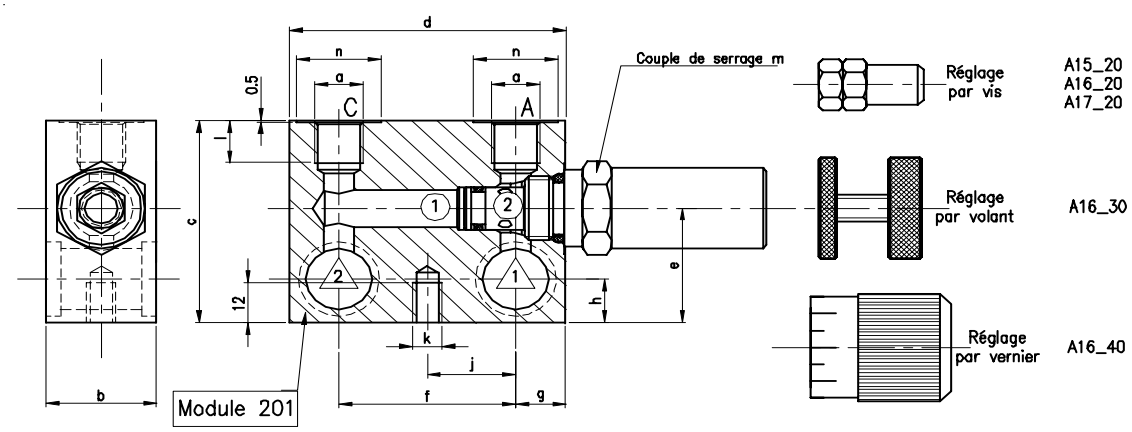


| Module | Taille | a Orifices | Débit Maxi l/mn entrée | régulé | Pression Maxi bar | b | c | d | e | f | g | h | j | k | l | m Couple | n | p | Poids en Kg* |
|---|---|---|---|---|---|---|---|---|---|---|---|---|---|---|---|---|---|---|---|
| **30** | **10** | 3/8" G | 60 | 35 | 300 | 30 | 60 | 75 | 34 | 48 | 13,5 | 13 | | | 12 | 30 Nm | 30 | | 0,7 |
| **40** | **10** | 1/2" G | 60 | 35 | 300 | 40 | 70 | 90 | 38 | 54 | 18 | 15 | | | 16 | 30 Nm | 30 | | 0,9 |

* Poids avec valve, sans embout de distribution

**Limiteur de débit avec débit prioritaire réglable**
**Régulation de 0,5 à 40 l/mn**
**Augmentation du débit régulé en dévissant**

**B34 X**

**Embouts de distribution**
**voir F.T 50 1213 Page 170 / 00**

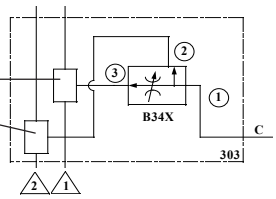


① Arrivée débit
② Débit excédentaire
③ Débit régulé prioritaire

CMF 10 B34 X20 O N ( réglage par vis )
CMF 10 B34 X30 O N ( réglage par volant )
CMF 10 B34 X40 O N ( réglage par vernier )

Débit d'entrée maxi: 60 l/mn

Débit régulé maxi: 40 l/mn

**Caractéristiques cartouches:**

**Taille 10**
Réglable: **F.T 50 1166** Page 108 / 00

**Codification** C M F | 10 | B34 | X | 20 | O | N | 303 — Module MBS®

**Code taille**
**10**= 7/8" 14 UNF 2B

**Code fonction**

**Standard**

**Mode commande**
**20**= Cde par vis
**30**= Cde par volant
**40**= Cde par vernier

**Plage de régulation**
**O**= 0,5 à 40 l/mn
**A**= 0,5 à 15 l/mn
**B**= 0,5 à 20 l/mn
**C**= 0,5 à 25 l/mn

**N** - Joints Nitrile - 40° + 100°C
**V** - Joints Viton - 20° + 100°C

**Distribution du fluide:** voir **F.T 50 1211** Page 168 / 00
Le choix du type d'embout est fonction du schéma de l'installation. Voir exemple: **F.T 50 1213** Page 170 / 00

JTEKT HPI
Tél : 01 49 62 28 00 - Fax : 01 45 76 68 40

# hydraulic Modular Block System " MBS®"

## COMPOSITION des FONCTIONS

### DIVISEUR de DEBIT 4 VOIES avec MODULE JUXTAPOSABLE 401
### TAILLES 10 - 16

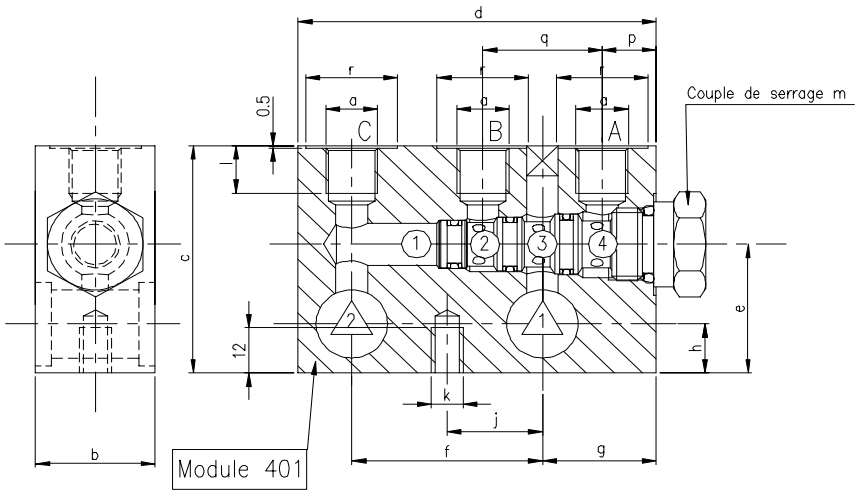


| Module | Taille | a Orifices | Débit Maxi l/mn | Pression Maxi bar | b | c | d | e | f | g | h | j | k | l | m Couple | n | p | q | r | Poids en Kg* |
|---|---|---|---|---|---|---|---|---|---|---|---|---|---|---|---|---|---|---|---|---|
| **40** | **10** | 3/8" G | 10 - 40 | 300 | 40 | 70 | 105 | 38 | 54 | 33 | 15 | 27 | M8 | 12 | 30 Nm | | 18 | 32,5 | 26 | 1 |
| **50** | **16** | 3/4" G | 20 - 100 | 300 | 50 | 100 | 159 | 53 | 80 | 54 | 18 | 40 | M8 | 19 | 60 Nm | | 25 | 57 | 36 | 2,5 |

* Poids avec diviseur de débit, sans embout de distribution

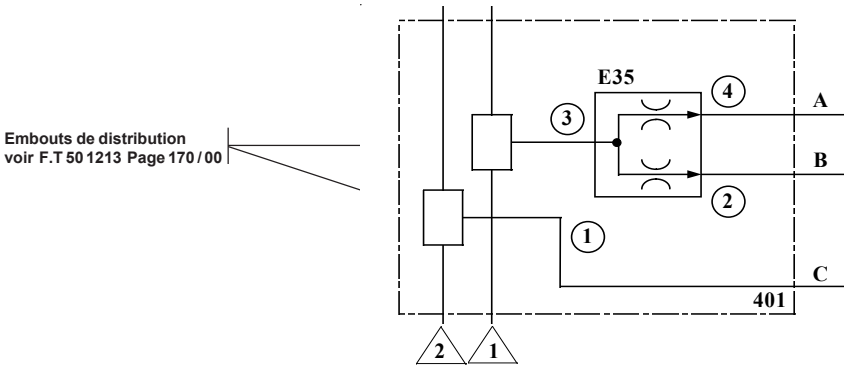


**Caractéristiques cartouches:**

**Tailles 10 - 16**
**F.T 50 1167** Page 110 / 00

**Codification**

| C | H | F | 10 | E35 | A | 20 | O | N | 401 |
|---|---|---|---|---|---|---|---|---|---|

Module MBS®

**Code taille**
**10**= Module 40
**16**= Module 50

**Code fonction**

**Version**
**A**= divisions égales

**Standard**

**Standard**

**N** - Joints Nitrile - 40° + 100°C
**V** - Joints Viton - 20° + 100°C

**Distribution du fluide:** voir **F.T 50 1211** Page 168 / 00
Le choix du type d'embout est fonction du schéma de l'installation. Voir exemple: **F.T 50 1213** Page 170 / 00

JTEKT HPI
Tél : 01 49 62 28 00 - Fax : 01 45 76 68 40

# hydraulic Modular Block System " MBS®"

COMPOSITION des FONCTIONS

## CARTOUCHE FILTRANTE avec MODULE JUXTAPOSABLE 221

**Pression maximum 300 bar**

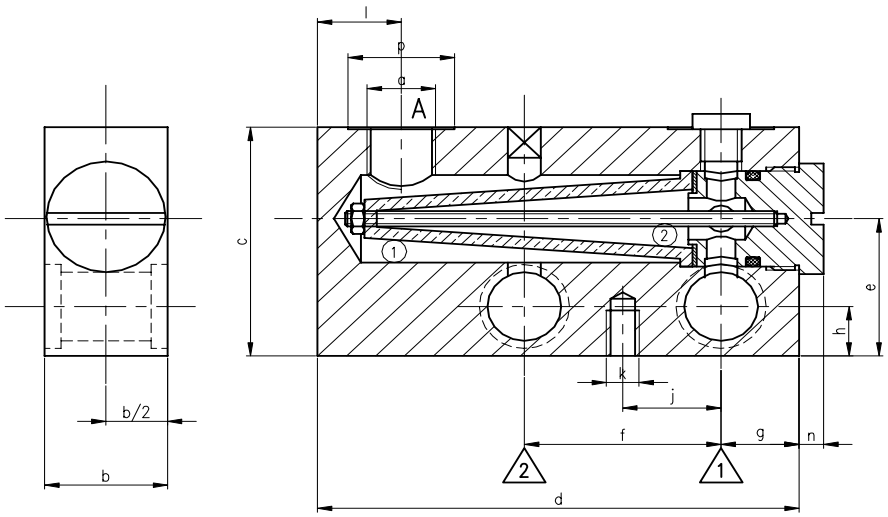


| Module | a Orifices | b | c | d | e | f | g | h | j | k | l | m | n | p | Poids en Kg* |
|---|---|---|---|---|---|---|---|---|---|---|---|---|---|---|---|
| **30** | 3/8" G | 30 | 60 | 118 | 36 | 48 | 20 | 13 | 24 | M8 | 20 | | 5 | 26 | 0,5 |

**Sens d'écoulement**

① ⇨ ②

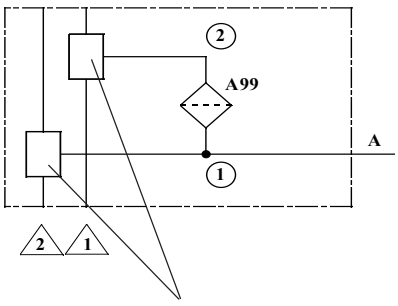


**Embouts de distribution**
**voir F.T 50 1213 Page 170 / 00**

| Ref. Catouche filtrante seule | **300 782** | | **300 783** | | **300 784** | | **300 785** | |
|---|---|---|---|---|---|---|---|---|
| POUVOIR FILTRANT | | | | | | | | |
| Désignation | A99 F05 | | A99 F10 | | A99 F20 | | A99 F40 | |
| Classe | 05 | | 10 | | 20 | | 40 | |
| Seuil de filtration des particules | % | efficacité µ | % | efficacité µ | % | efficacité µ | % | efficacité µ |
| | 99,9 | 22 | 99,9 | 39 | 99,9 | 97 | 99,9 | 185 |
| | 98 | 17 | 98 | 30 | 98 | 73 | 98 | 140 |
| | 55 | 10 | 85 | 20 | 12 | 30 | 10 | 60 |
| Débit maxi l/mn | 5 | | 10 | | 25 | | 35 | |

**Mesures effectuées:**

- Température ambiante: 22 °C ± 2 °C
- Température d'huile: à 40 °C
- Huile: SHELL Tellus T46
  Viscosité 46 cSt à 50 °C

**Codification** C | F | M | 30 | A | 99 | F20 | O | N | 221 — Module MBS®

**C**artouche
**F**iltre
**M**écanique
2 voies
Code fonction
Degré de filtration
**F05**= 20 microns
**F10**= 30 microns
**F20**= 70 microns
**F40**= 140 microns
**Standard**
**N -** Joints Nitrile - 40° + 100°C

F.T 50 1237

**Distribution du fluide:** voir **F.T 50 1211** Page 168 / 00
Le choix du type d'embout est fonction du schéma de l'installation. Voir exemple: **F.T 50 1213** Page 170 / 00

JTEKT HPI
Tél : 01 49 62 28 00 - Fax : 01 45 76 68 40

# hydraulic Modular Block System " MBS®"

MONTAGE sur PLAQUE de BASE

**MODULE 201 avec VIS CREUSE de FIXATION pour FONCTION 2 VOIES**

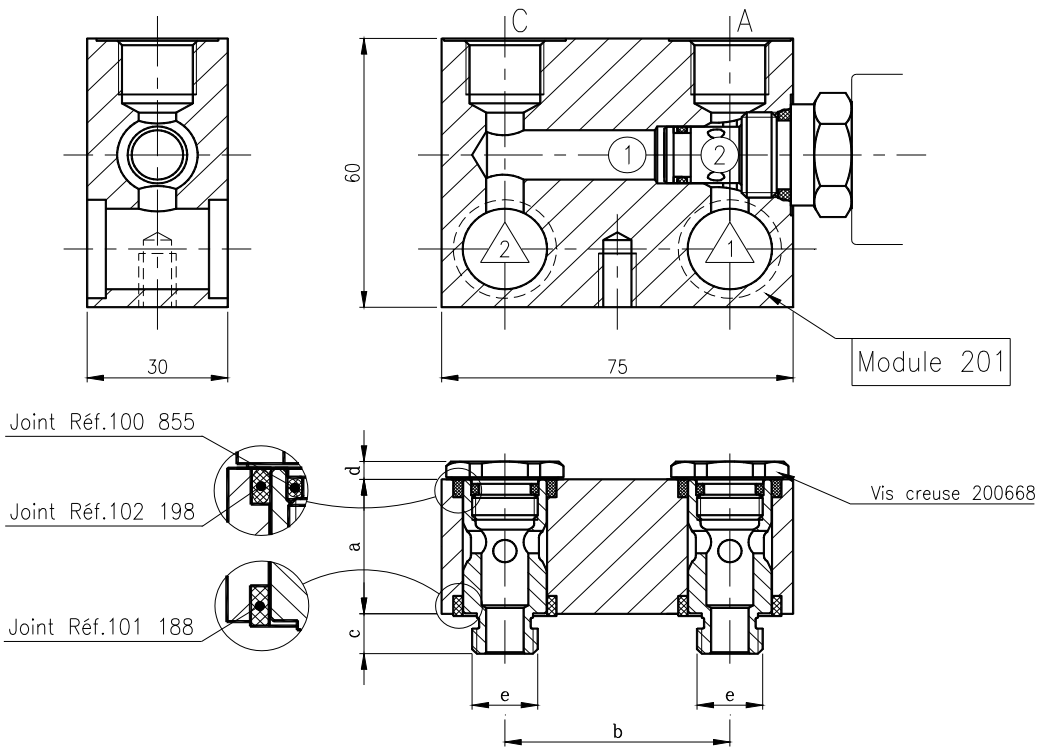


| Module | Orifices A et C | Désignation vis creuse | Référence vis creuse | a | b | c | d | e |
|---|---|---|---|---|---|---|---|---|
| **30** | 3/8" G | V30AM1 | 200 668 (avec joints) | 30 | 48 | 8,9 | 4 | M 14 x 1,5 |

**Exemple de schéma :**

2 voies - 2 positions

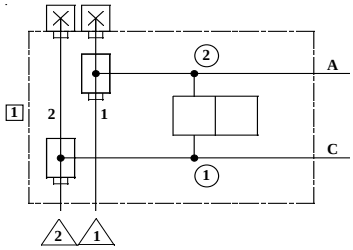


Pour commander:

**1 Module MBS® 201 suivant référence ci-dessous:**

- ⇨ Taille 58 - M 18 x 1,50 - 58M30201 - N° 100 766
- ⇨ Taille 08 - 3/4" 16 UNF - 08M30201 - N° 100 688
- ⇨ Taille 10 - 7/8" 14 UNF - 10M30201 - N° 101 021

**2 vis creuse N° 200 668**

**1 cartouche fonction 2/2** (voir programme JTEKT-HPI & brochure MBS® 399F)

**Distribution du fluide:** voir **F.T 50 1211** Page 168 / 00

**Assemblage:** voir **F.T 50 1213** Page 170 / 00

F.T 50 1238

JTEKT HPI
Tél : 01 49 62 28 00 - Fax : 01 45 76 68 40

# hydraulic Modular Block System " MBS®"

MONTAGE sur PLAQUE de BASE

**MODULE 301 avec VIS CREUSE de FIXATION pour FONCTION 3 VOIES**

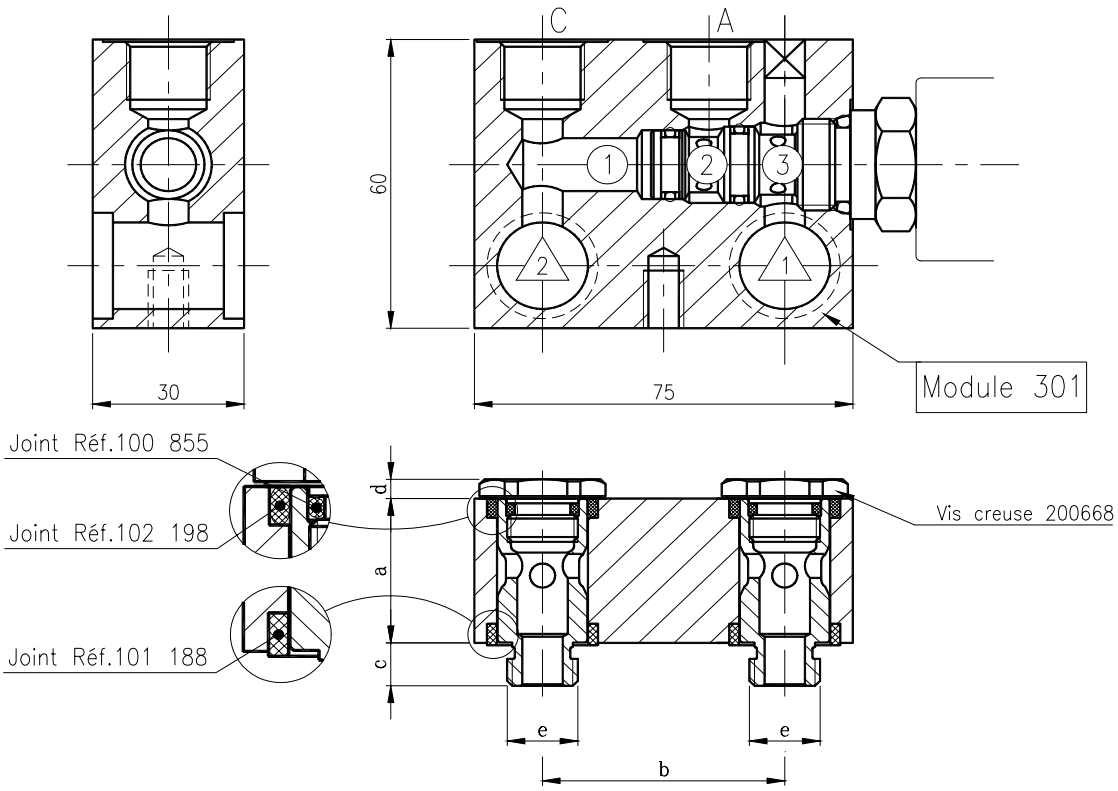


| Module | Orifices A et C | Désignation vis creuse | Référence vis creuse | a | b | c | d | e |
|---|---|---|---|---|---|---|---|---|
| **30** | 3/8" G | V30AM1 | 200 668 (avec joints) | 30 | 48 | 8,9 | 4 | M 14 x 1,5 |

**Exemples de schéma :**

3 voies - 2 positions

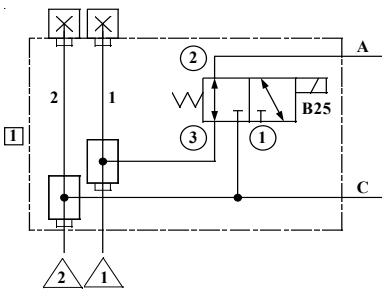


3 voies - 3 positions

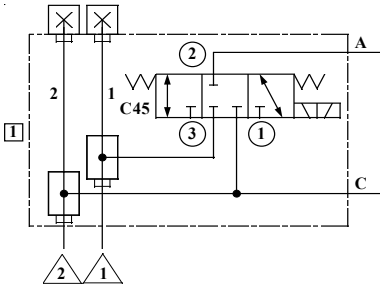


Pour commander:

**1 Module MBS® 301 suivant référence ci-dessous:**

- ⇨ Taille 08 - 3/4" 16 UNF - 08M30301 - N° 100 789
- ⇨ Taille 10 - 7/8" 14 UNF - 10M30301 - N° 101 022

**2 vis creuse N° 200 668**

**1 cartouche fonction 3/2 ou 3/3** ( voir programme JTEKT-HPI & brochure MBS® 399F )

**Distribution du fluide:** voir **F.T 50 1211** Page 168 / 00

**Assemblage:** voir **F.T 50 1213** Page 170 / 00

F.T 50 1239

EDITION 20 / 07 / 2005
V50 | 199 | 00

JTEKT HPI
Tél : 01 49 62 28 00 - Fax : 01 45 76 68 40

# hydraulic Modular Block System " MBS®"

MONTAGE sur PLAQUE de BASE

**MODULE 401 avec VIS CREUSE de FIXATION pour FONCTION 4 VOIES**

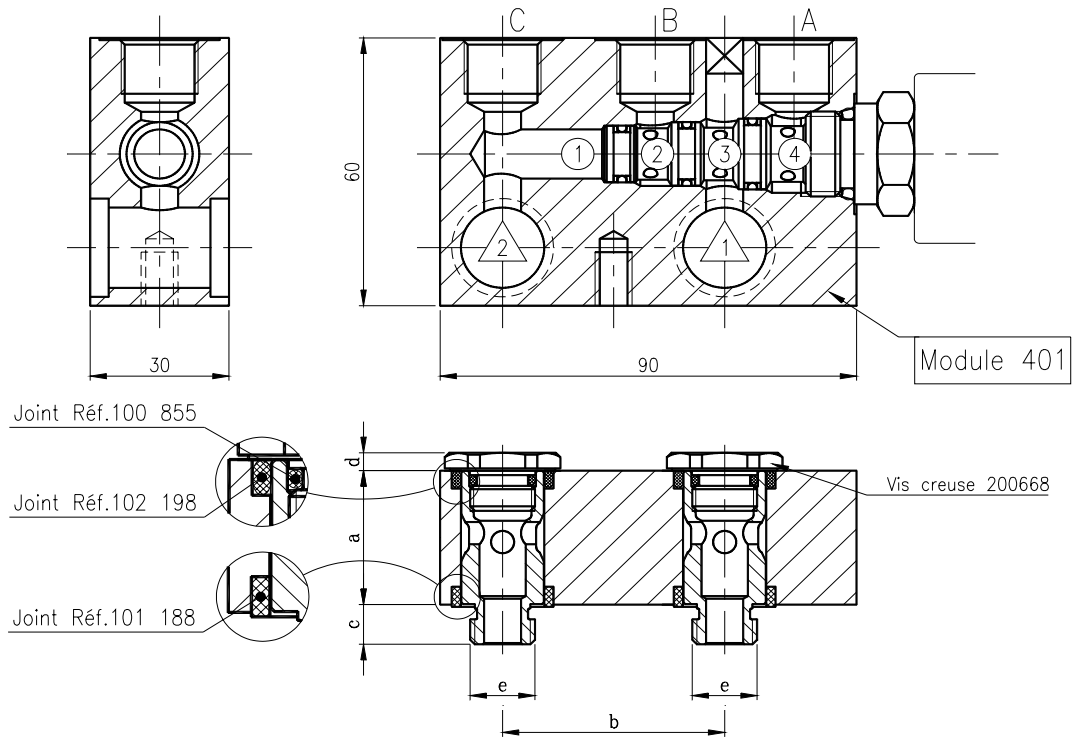


| Module | Orifices A et C | Désignation vis creuse | Référence vis creuse | a | b | c | d | e |
|---|---|---|---|---|---|---|---|---|
| **30** | 3/8" G | V30AM1 | 200 668 (avec joints) | 30 | 48 | 8,9 | 4 | M 14 x 1,5 |

**Exemples de schéma :**

3 voies - 2 positions

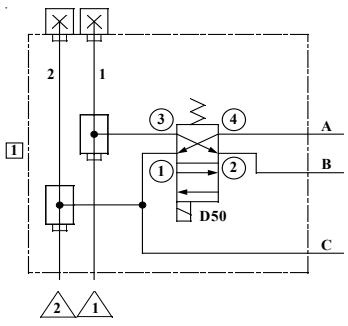


3 voies - 3 positions

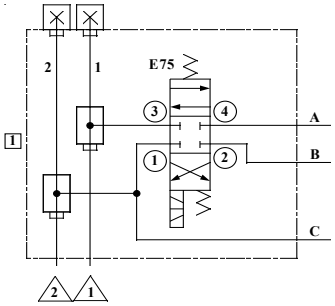


Pour commander:

**1 Module MBS® 401 suivant référence ci-dessous:**

- ⇨ Taille 08 - 3/4" 16 UNF - 08M30401 - N° 100 690
- ⇨ Taille 10 - 7/8" 14 UNF - 10M30401 - N° 101 023

**2 vis creuse N° 200 668**

**1 cartouche fonction 4/2 ou 4/3** ( voir programme JTEKT-HPI & brochure MBS® 399F )

**Distribution du fluide:** voir **F.T 50 1211** Page 168 / 00

**Assemblage:** voir **F.T 50 1213** Page 170 / 00

F.T 50 1240

JTEKT HPI
Tél : 01 49 62 28 00 - Fax : 01 45 76 68 40

# hydraulic Modular Block System " MBS®"

## MODULE DOUBLE FONCTION 2 + 2 VOIES
## ALIMENTATION sur 2 ORIFICES

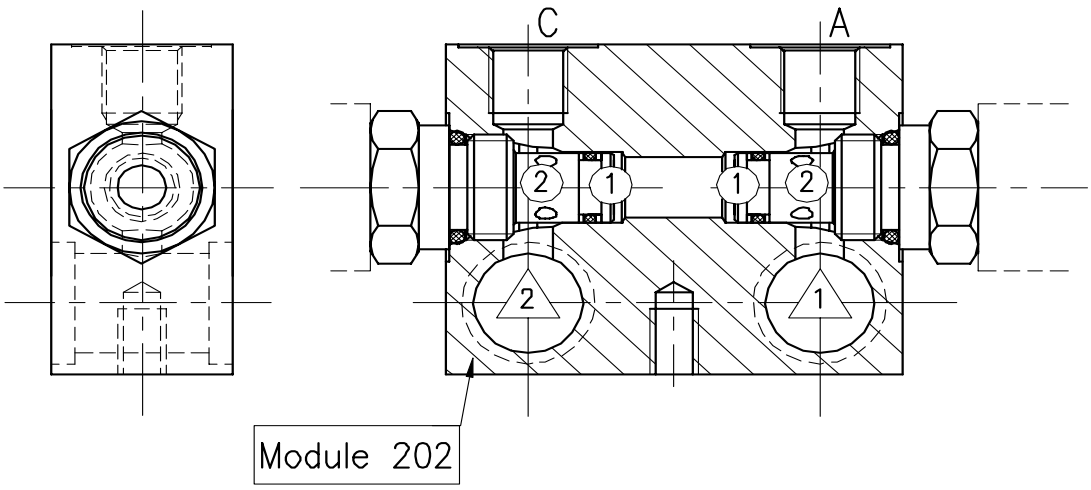


En plus du module 201 - Pages 175-176-186-190- et 192

Ce module 202 reçoit indifféremment, de part et d'autre, des fonctions à 2 voies/

| | |
|---|---|
| - Electro-valves à clapet piloté | A03 - A04 - A05 - A06 |
| - Electro-distributeurs à tiroir | A01 - A03 |
| - Electro-valve bi-directionnelle bi-étanche | A07 - A08 |
| - Clapets anti-retour | A12 - A13 |
| - Valve d'arrêt | A14 |
| - Limiteurs de pression | A15 - A16 - A17 |
| - Limiteurs de débit | A19 - A20 - A22 - A44 |

Voir guide de sélection des produits - Pages 04 / 000 et 05 / 000

**Codification:** Code fonction + code fonction + 202
**Exemple d'une composition** avec 2 électro-valves à clapet bi-directionnelles bi-étanches en taille 10:

**CED 10 A07 B2A O N - CED 10 A07 B2A O N - 202**

**Exemples de schéma :**

2 voies - 2 positions

2 voies - 2 positions

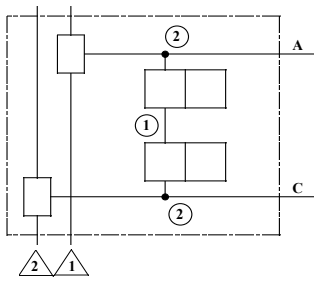


**Distribution du fluide:** voir **F.T 50 1211** Page 168 / 00

**Assemblage:** voir **F.T 50 1213** Page 170 / 00

F.T 50 1241

JTEKT HPI
Tél : 01 49 62 28 00 - Fax : 01 45 76 68 40

# hydraulic Modular Block System " MBS®"

## MODULE 4 VOIES pour MONTAGE en PLAQUE de BASE sur VERIN DOUBLE EFFET

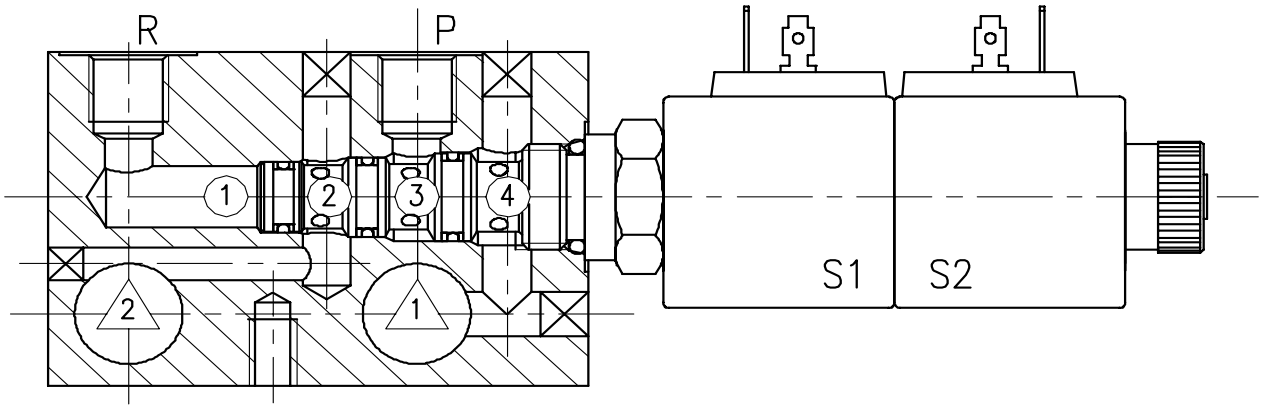


Ce module 403 est conçu pour être flasqué sur un vérin à double effet orifices A et B .

Les orifices pression P et retour R viennent, par orifices filetés, sur le bloc.

Celui-ci reçoit, indifféremment, les fonctions suivantes:

| | |
|---|---|
| - Electro-distributeurs 4 voies - 2 positions | D50 - D51 - D52 - D53 - D54 - D55 - D56 - D57 - D58 - D59 - |
| - Electro-distributeurs 4 voies - 3 positions | E75 - E76 - E77 - E78 - E79 - E80 - E81 - E83 |

Voir guide de sélection des produits - Pages

**Exemples de schéma :**

4 voies - 3 positions

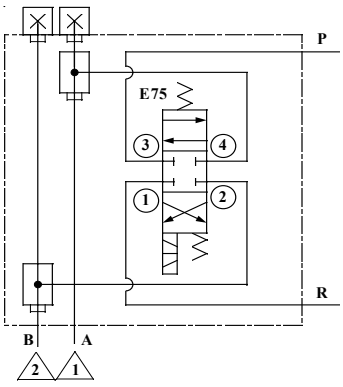


**Distribution du fluide:** voir **F.T 50 1211** Page 168 / 00

**Assemblage:** voir **F.T 50 1213** Page 170 / 00

F.T 50 1242

JTEKT HPI
Tél : 01 49 62 28 00 - Fax : 01 45 76 68 40

# hydraulic Modular Block System " MBS®"

## COMPOSITION D'ASSEMBLAGE en VERSION JUXTAPOSABLE " TWIN-BLOC"

## TWIN-BLOC 420

**Fonction:** Module distributeur à double effet 4 voies - 3 positions avec clapets anti-retour pilotés sur orifices A et B.

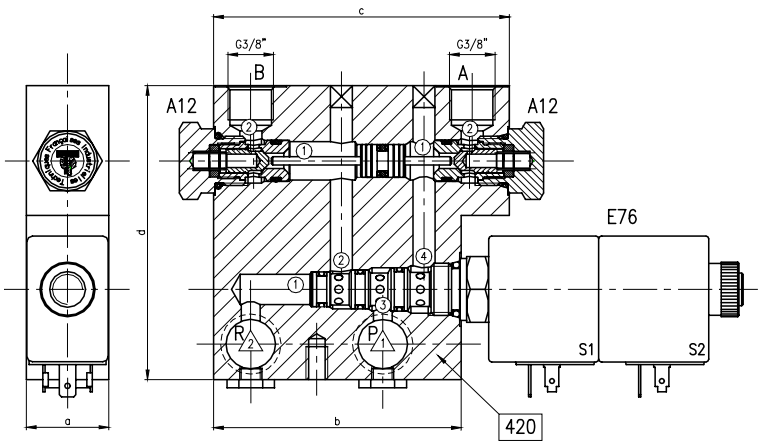


| Module | a | b | c | d | Poids en Kg |
|---|---|---|---|---|---|
| **30** | 30 | 90 | 107,5 | 100 | 1,5 |
| **40** | 40 | 105 | 126,5 | 112 | 2,2 |

Arrivée pression P en (1) et (3)

Retour au réservoir R en (1) et (2)

**RAPPORTS de PILOTAGE:**
Module 30: 1 / 3,51
Module 40: 1 / 2,25

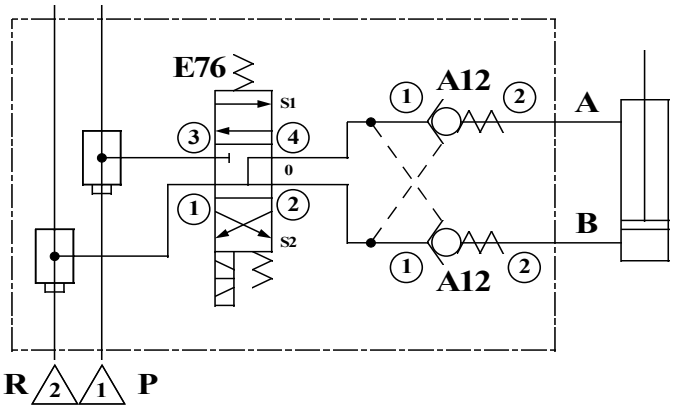


**Module 30** **Tailles 58 / 08 -** débit maxi: 20 l/mn
Pression maxi: 300 bar

**Module 40** **Taille 10 -** débit maxi: 40 l/mn
Pression maxi: 300 bar

**Fonctionnement:**

**Au repos**
- Solénoïde non excité
  - Orifices (A) et (B) bloqués sur les clapets anti-retour pilotés.
  - P bloqué.
  - Orifices (2) et (4) de l'éléctro-distributeur en communication avec (1) réservoir.

**Phase 1**

- S1 excité P ⇨ A
  B ⇨ R ( clapet piloté ouvert )

**Phase 2**

- S2 excité P ⇨ B
  A ⇨ R ( clapet piloté ouvert )

**Codification** C E D | 08 | E76 | B | 8 | A | O | N | A12 | A12 | 420 — **Twin-bloc**

**Code taille**
**08 & 58** = module 30
**10** = module 40
**16** = module 50

**Code fonction**

**Tensions**
**A** = 12 Volt DC
**B** = 24 Volt DC
**E** = 24 Volt RAC
**F** = 48 Volt RAC
**G** = 110 Volt RAC
**H** = 220 Volt RAC

**Code bobine**
Taille 08= 7 ou 8 HP
Taille 10= 3 ou 5 HP
Taille 16= 4 HP

**Connecteurs**
**sans** **A** = lang.6,35 - DIN 43650
**B** = sortie Kostal
**F**= sortie filaire
**avec** **L** = p/lang.6,35 - DIN 43650
**K** = p/Kostal

**Cde manuelle**
**O**= sans Cde manuelle
**A**= version en dévissant
**B**= version en poussant
**C**= version en tirant

**Codes fonctions**

**N** - Joints Nitrile - 40° + 100°C
**V** - Joints Viton - 20° + 150°C

**Caractéristiques:**

**Electro-distributeur**
Pages 054 / 056

**Clapets anti-retour**
Page 076

**Embouts de liaison**
Page 170

**Distribution du fluide:**
Page 168

F.T 50 1243

EDITION 20 / 07 / 2005
V50 | 203 | 00

JTEKT HPI
Tél : 01 49 62 28 00 - Fax : 01 45 76 68 40

# hydraulic Modular Block System " MBS®"

## COMPOSITION D'ASSEMBLAGE en VERSION JUXTAPOSABLE " TWIN-BLOC"

## TWIN-BLOC 421

**Fonction:** Module distributeur à double effet 4 voies - 3 positions avec 2 électro-valves à clapet pilotés sur orifices A et B.

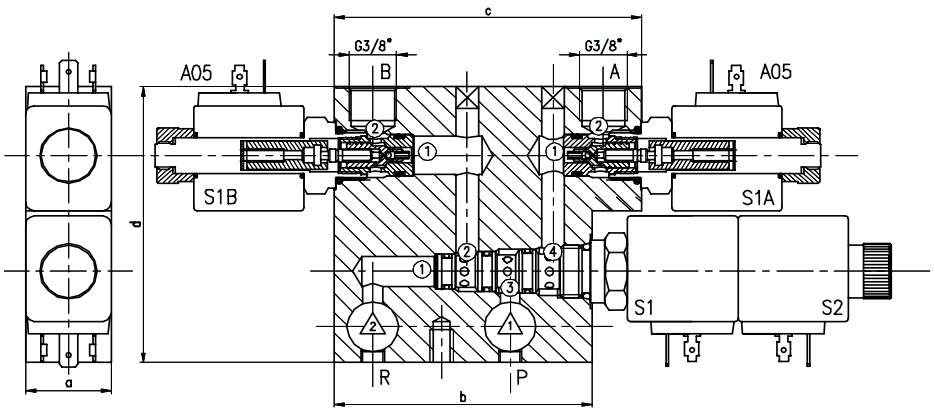


| Module | a | b | c | d | Poids en Kg |
|---|---|---|---|---|---|
| **30** | 30 | 90 | 107,5 | 100 | 2,2 |
| **40** | 40 | 105 | 126,5 | 112 | 5 |

Arrivée pression P en (1) et (3)

Retour au réservoir R en (1) et (2)

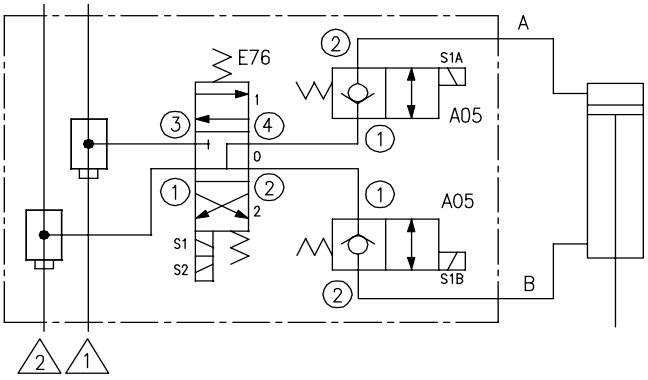


**Module 30** **Tailles 58 / 08 -** débit maxi: 20 l/mn
Pression maxi: 300 bar

**Module 40** **Taille 10 -** débit maxi: 40 l/mn
Pression maxi: 300 bar

**Fonctionnement:**

**Phase 0** Solénoïdes non excités
Orifices (A) et (B) bloqués

**Phase 1**

- S1 excité - S1B excité P ⇨ A B ⇨ R

**Phase 2**

- S2 excité - S1A excité P ⇨ B A ⇨ R

**Phase 3**

- S1A et S1B excités - S1 et S2 non excités
( position float ) A ⇨ B ⇨ R

**Codification** C E D | 08 | E76 | B | 8 | A | O | N | A12 | A12 | 421 — **Twin-bloc**

**Code taille**
**08 & 58** = module 30
**10** = module 40
**16** = module 50

**Code fonction**

**Tensions**
**A** = 12 Volt DC
**B** = 24 Volt DC
**E** = 24 Volt RAC
**F** = 48 Volt RAC
**G** = 110 Volt RAC
**H** = 220 Volt RAC

**Code bobine**
Taille 08= 7 ou 8 HP
Taille 10= 3 ou 5 HP
Taille 16= 4 HP

**Connecteurs**
**sans** **A** = lang.6,35 - DIN 43650
**B** = sortie Kostal
**F**= sortie filaire
**avec** **L** = p/lang.6,35 - DIN 43650
**K** = p/Kostal

**Cde manuelle**
**O**= sans Cde manuelle
**A**= version en dévissant
**B**= version en poussant
**C**= version en tirant

**Codes fonctions**

**N** - Joints Nitrile - 40° + 100°C
**V** - Joints Viton - 20° + 150°C

**Caractéristiques:**

**Electro-distributeur**
Pages 054 & 56

**Clapets anti-retour**
Page 08 & 10

**Embouts de liaison**
Page 170

**Distribution du fluide:**
Page 168

F.T 50 1244

EDITION 27 / 10 / 1997
V50 | 204 | 00

JTEKT HPI
Tél : 01 49 62 28 00 - Fax : 01 45 76 68 40

# hydraulic Modular Block System " MBS®"

## COMPOSITION D'ASSEMBLAGE en VERSION JUXTAPOSABLE " TWIN-BLOC"

## TWIN-BLOC 422

**Fonction:** Module distributeur à double effet 4 voies - 2 ou 3 positions avec limiteur de pression sur orifices A et B. Le retour des limiteurs est dirigé vers le réservoir.

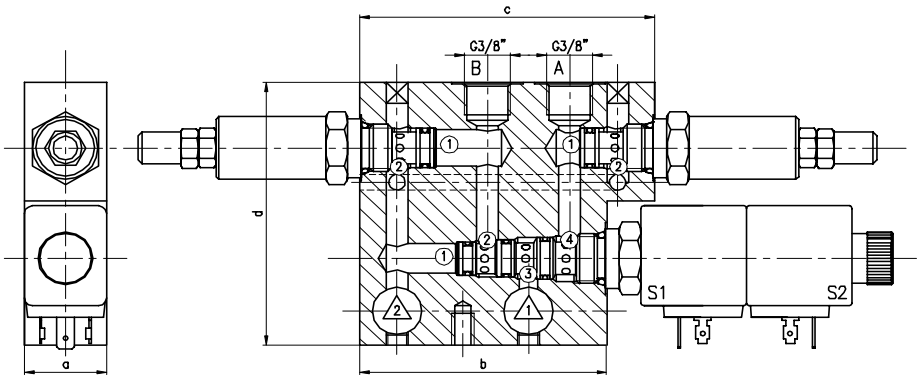


| Module | a | b | c | d | Poids en Kg |
|---|---|---|---|---|---|
| **30** | 30 | 90 | 107,5 | 100 | 1,8 |
| **40** | 40 | 105 | 126,5 | 112 | 2,6 |

Arrivée pression P en (1) et (3)

Retour au réservoir R en (1) et (2)

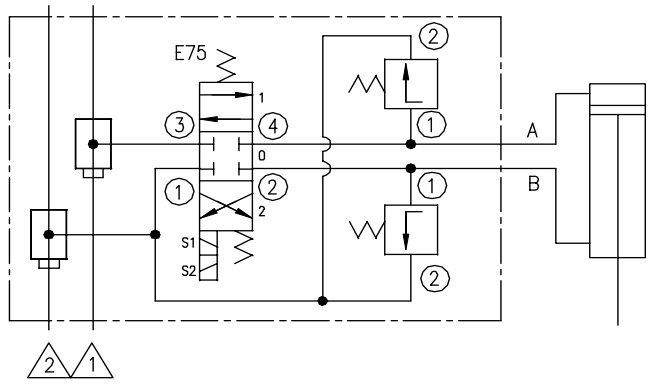


**Module 30** **Tailles 58 / 08 -** débit maxi: 20 l/mn
Pression maxi: 300 bar

**Module 40** **Taille 10 -** débit maxi: 40 l/mn
Pression maxi: 300 bar

**Fonctionnement:**

L'électro-distributeur 4 voies - 2 positions peut recevoir les fonctions D50 à D59.

L'électro-distributeur 4 voies - 3 positions peut recevoir les fonctions E75 à E83.

( voir guide de sélection des produits - Page )

**Repos**

- S1 et S2 non excités — A et B bloqués, P bloqué

**Phase 1**

- S1 excité — P ⇨ A B ⇨ R

**Phase 2**

- S2 excité — P ⇨ B A ⇨ R

**Codification**

| C | E | D | 08 | E76 | B | 8 | A | O | N | A12 | A12 | 422 |
|---|---|---|---|---|---|---|---|---|---|---|---|---|

**Twin-bloc**

**Code taille**
**08 & 58** = module 30
**10** = module 40
**16** = module 50

**Code fonction**

**Codes fonctions**

**Cde manuelle**
**O**= sans Cde manuelle
**A**= version en dévissant
**B**= version en poussant
**C**= version en tirant

**Tensions**
**A** = 12 Volt DC
**B** = 24 Volt DC
**E** = 24 Volt RAC
**F** = 48 Volt RAC
**G** = 110 Volt RAC
**H** = 220 Volt RAC

**Code bobine**
Taille 08= 7 ou 8 HP
Taille 10= 3 ou 5 HP
Taille 16= 4 HP

**Connecteurs**
**sans** **A** = lang.6,35 - DIN 43650
**B** = sortie Kostal
**F**= sortie filaire
**avec** **L** = p/lang.6,35 - DIN 43650
**K** = p/Kostal

**N** - Joints Nitrile - 40° + 100°C
**V** - Joints Viton - 20° + 150°C

**Caractéristiques:**

**Electro-distributeur**
Pages 046-048- 054 & 056

**Clapets anti-retour**
Page 087

**Embouts de liaison**
Page 171

**Distribution du fluide:**
Page 168

F.T 50 1245

EDITION 20 / 10 / 1997
V50 | 205 | 00

JTEKT HPI
Tél : 01 49 62 28 00 - Fax : 01 45 76 68 40

# hydraulic Modular Block System " MBS®"

## COMPOSITION D'ASSEMBLAGE en VERSION JUXTAPOSABLE " TWIN-BLOC"

## TWIN-BLOC 423

**Fonction:** Module distributeur à double effet 4 voies - 2 ou 3 positions avec limiteurs de pression sur orifices A et B. Le retour de chaque limiteur s'effectue sur circuit opposé ( cross-over ).

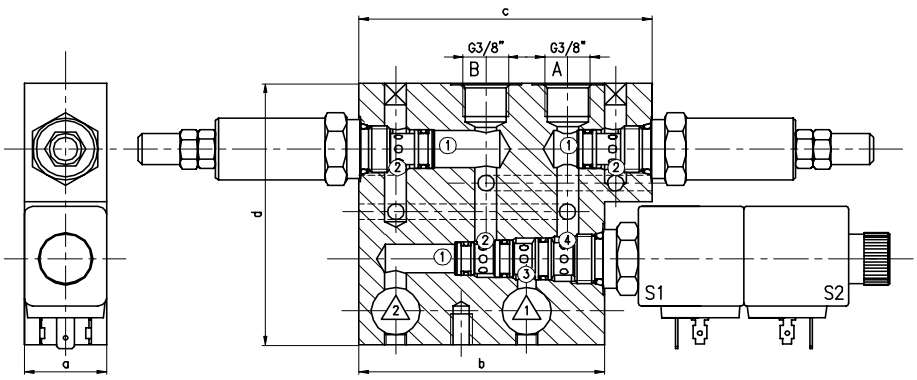


| Module | a | b | c | d | Poids en Kg |
|---|---|---|---|---|---|
| **30** | 30 | 90 | 107,5 | 100 | 1,8 |
| **40** | 40 | 105 | 126,5 | 112 | 2,6 |

Arrivée pression P en ⚠1 et ③

Retour au réservoir R en ① et ⚠2

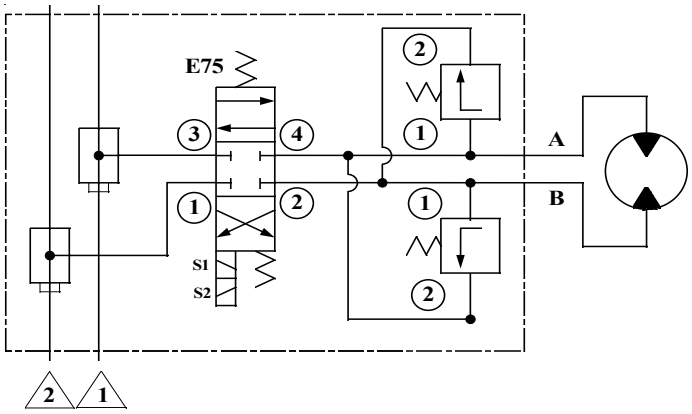


**Module 30** **Tailles 58 / 08 -** débit maxi: 20 l/mn
Pression maxi: 300 bar

**Module 40** **Taille 10 -** débit maxi: 40 l/mn
Pression maxi: 300 bar

**Fonctionnement:**

L'électro-distributeur 4 voies - 2 positions peut recevoir les fonctions D50 à D59.

L'électro-distributeur 4 voies - 3 positions peut recevoir les fonctions E75 à E80.

( voir guide de sélection des produits - Page )

L'exemple de schéma ci-contre est représenté avec la fonction E75.

**Repos**

- S1 et S2 non excités — A et B bloqués, P bloqué

**Phase 1**

- S1 excité — P ⇨ A B ⇨ R

**Phase 2**

- S2 excité — P ⇨ B A ⇨ R

**Codification**

| C | E | D | 08 | E75 | B | 8 | A | O | N | A15 | A15 | 423 |
|---|---|---|---|---|---|---|---|---|---|---|---|---|

**Twin-bloc**

**Code taille**
**08 & 58** = module 30
**10** = module 40
**16** = module 50

**Code fonction**

**Codes fonctions**

**Cde manuelle**
**O**= sans Cde manuelle
**A**= version en dévissant
**B**= version en poussant
**C**= version en tirant

**Tensions**
**A** = 12 Volt DC
**B** = 24 Volt DC
**E** = 24 Volt RAC
**F** = 48 Volt RAC
**G** = 110 Volt RAC
**H** = 220 Volt RAC

**Code bobine**
Taille 08 / 58= 7 ou 8 HP
Taille 10= 3 ou 5 HP
Taille 16= 4 HP

**Connecteurs**
**sans** **A** = lang.6,35 - DIN 43650
**B** = sortie Kostal
**F**= sortie filaire
**avec** **L** = p/lang.6,35 - DIN 43650
**K** = p/Kostal

**N** - Joints Nitrile - 40° + 100°C
**V** - Joints Viton - 20° + 150°C

**Caractéristiques:**

**Electro-distributeur**
Pages 046-048- 054 & 056

**Clapets anti-retour**
Page 087

**Embouts de liaison**
Page 171

**Distribution du fluide:**
Page 168

F.T 50 1246

EDITION 20 / 10 / 1997
V50 | 206 | 00

JTEKT HPI
Tél : 01 49 62 28 00 - Fax : 01 45 76 68 40

# hydraulic Modular Block System " MBS®"

## BLOC de SURPRESSION
## Module 30

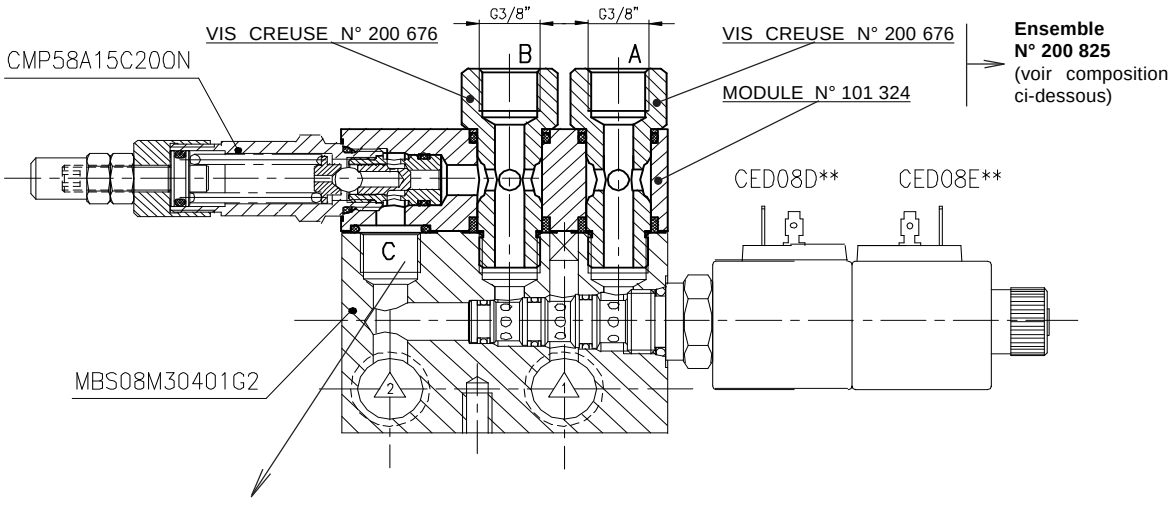


**Ensemble N° 200 825** (voir composition ci-dessous)

Pression maxi en C= 10 bar

**Schéma :**

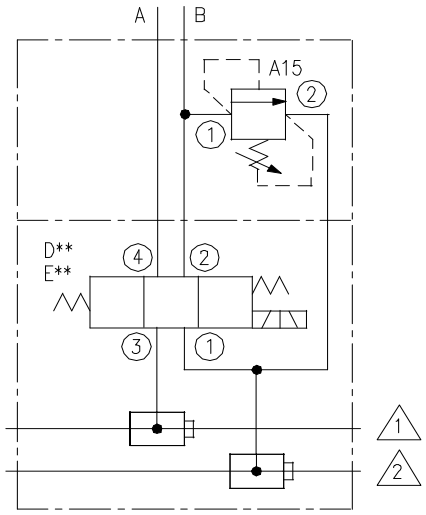


**Composition d'un ensemble N° 400 242**

**a)** 1 module superposable N° 101 324
**b)** 2 vis creuses N° 200 676 équipé des joints correspondants

(Vis creuse seule, sans joint: N° 101 323)

**Caractéristiques cartouches:**

| | | |
|---|---|---|
| **Limiteur de pression** | CMP 58 A15 C21 O N | **F.T 50 1151** - Page 087 / 00 |
| **Electro-distributeur 4/2** | CED 08 D50 à D60 O N | **F.T 50 1122** - Page 046 / 00 |
| **Electro-distributeur 4/3** | CED 08 E75 à E83 O N | **F.T 50 1126** - Page 054 / 00 |

**Caractéristiques module MBS® 08 M30 401**

**Module superposable pouvant recevoir les fonctions suivantes:**

| | | |
|---|---|---|
| **Clapet de réalimentation** | **A13** | **F.T 50 1144** - Page 076 / 00 |
| **Robinet d'arrêt** | **A14** | **F.T 50 1143** - Page 075 / 00 |
| **Limiteurs de débit hydraulique** | **A16** | **F.T 50 1152** - Page 089 / 00 |
| **Limiteurs de débit non compensé** | **A19** | **F.T 50 1158** - Page 097 / 00 |
| **Limiteur de débit compensé** | **A20** | **F.T 50 1159 & F.T 50 1160** - Pages 098 / 00 & 100 / 00 |
| **Electro-valves à tiroir 2/2** | **A01 - A02** | **F.T 50 1101** - Page 008 / 00 |
| **Electro-valves à clapet 2/2** | **A07 - A08** | **F.T 50 1104** - Page 014 / 00 |

**Distribution du fluide:** voir **F.T 50 1211** Page 168 / 00
Le choix du type d'embout est fonction du schéma de l'installation. Voir exemple: **F.T 50 1213** Page 170 / 00

Tél : 01 49 62 28 00 - Fax : 01 45 76 68 40

# hydraulic Modular Block System " MBS®"

## BLOC de SURPRESSION

## Module 40

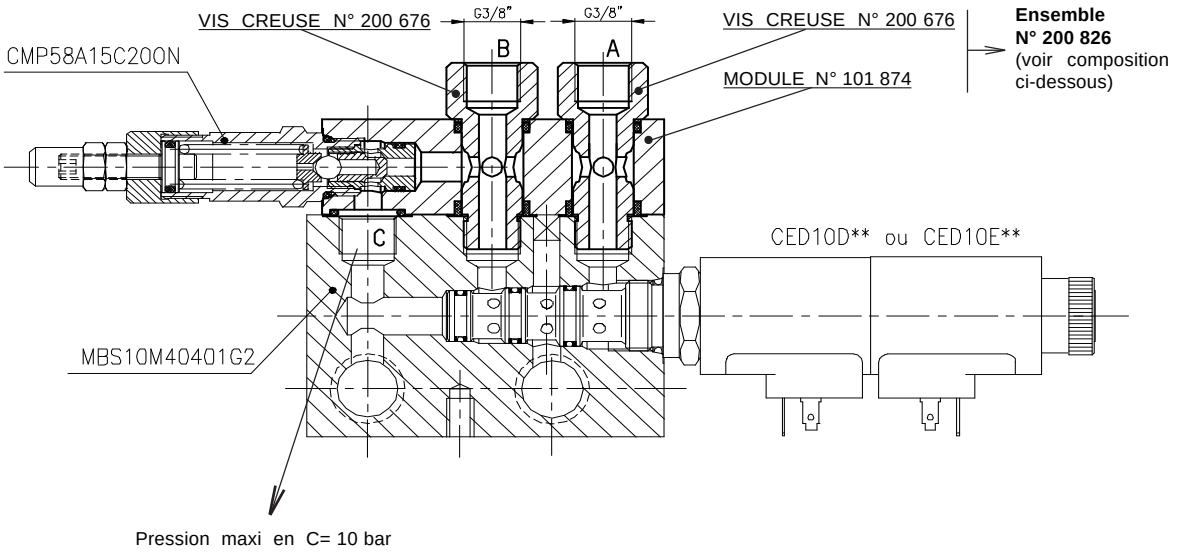


Pression maxi en C= 10 bar

**Schéma :**

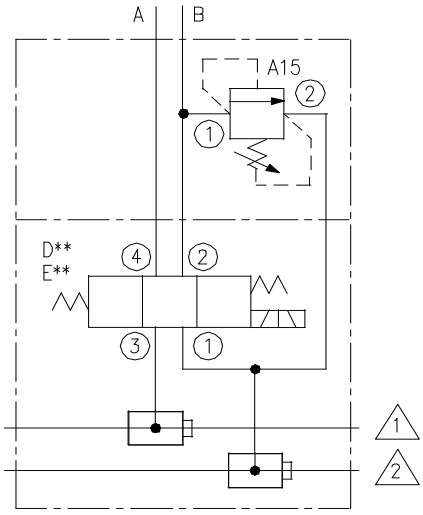


**Composition d'un ensemble N° 400 243**

**a)** 1 module superposable N° 101 874
**b)** 2 vis creuses N° 200 676
équipé des joints correspondants

(Vis creuse seule, sans joint: N° 101 323)

**Caractéristiques cartouches:**

| | | |
|---|---|---|
| **Limiteur de pression** | CMP 58 A15 C20 O N | **F.T 50 1151** - Page 087 / 00 |
| **Electro-distributeur 4/2** | CED 08 D50 à D60 O N | **F.T 50 1122** - Page 046 / 00 |
| **Electro-distributeur 4/3** | CED 08 E75 à E83 O N | **F.T 50 1126** - Page 054 / 00 |

**Caractéristiques module MBS® 10 M40 401**

**Module superposable pouvant recevoir les fonctions suivantes:**

| | | |
|---|---|---|
| **Clapet de réalimentation** | **A13** | **F.T 50 1144** - Page 076 / 00 |
| **Robinet d'arrêt** | **A14** | **F.T 50 1143** - Page 075 / 00 |
| **Limiteurs de débit hydraulique** | **A16** | **F.T 50 1152** - Page 089 / 00 |
| **Limiteurs de débit non compensé** | **A19** | **F.T 50 1158** - Page 097 / 00 |
| **Limiteur de débit compensé** | **A20** | **F.T 50 1159 & F.T 50 1160** - Pages 098 / 00 & 100 / 00 |
| **Electro-valves à tiroir 2/2** | **A01 - A02** | **F.T 50 1101** - Page 008 / 00 |
| **Electro-valves à clapet 2/2** | **A07 - A08** | **F.T 50 1104** - Page 014 / 00 |

**Distribution du fluide:** voir **F.T 50 1211** Page 168 / 00
Le choix du type d'embout est fonction du schéma de l'installation. Voir exemple: **F.T 50 1213** Page 170 / 00

JTEKT HPI
Tél : 01 49 62 28 00 - Fax : 01 45 76 68 40

# INSTALLATION des BLOCS " MBS®"

Tous les blocs sont livrés dans une configuration d'état fonctionnel.

A coté de la plaque signalétique, sont indiqués:
- ⇨ La référence du bloc
- ⇨ La date de fabrication
- ⇨ et son numéro de série.
- ⇨ Chaque orifice est reperé suivant le plan.

La date de fabrication est composée de 3 chiffres:
- Le 1er correspond à l"année
- Les deux suivants au mois de fabrication

PENDANT LE STOCKAGE, LA MANUTENTION ET L'INSTALLATION, LES CAPES DE PROTECTION DOIVENT RESTER, **IMPERATIVEMENT**, SUR TOUS LES ORIFICES.

**4.1. Préparation du champ de travail**

- il est TOTALEMENT DECONSEILLE de déposer les cartouches ou d'intervenir sur l'assemblage des différents modules.
- Ne pas intervenir sur les réglages des différentes valves, lorsque celles-ci sont livrées pré-réglées.

4.1.1. Eviter toute source de pollution sur l'environnemnt du bloc.
4.1.2 Avant toute opération de montage, se reporter au plan fonctionnel du bloc MBS®
4.1.3 Lors de la manutention des blocs, prendre toutes les précautions pour éviter des chocs sur les différentes valves et électro-valves composant les blocs.
Un choc sur les bobines peut provoquer une déformation de la valve et occasionner un disfonctionnement.

**4.2. Fixation du bloc sur la platine de la machine** ( voir **F.T 50 1250** au verso ):
La fixation est à éffectuer en 2 points ( trous taraudés 8 x 125 - profondeur 12 ) sur une surface plane.
En cas de doute, utiliser une rondelled ecalage 8,5 x 25 x 3 - réf. 102 948 - à chaque point de fixation, et ce, pour éviter toute contrainte mécanique.

✹ Dans le cas ou le bloc MBS® comporte des bouchons dépassant du plan de pose, prendre des dispositions pour intercaler à chaque point de fixation, deux rndelles de calage 8,5 x 25 x 3 réf 102 948.

✹ Dans le cas ou le bloc MBS® est monté sur un support vibrant recevant, par exemple, les fréquences d'un moteur thermique ou d'autres contraintes vibratoires, il est nécessaire de prévoir l'installation de plots anti-vibratoires ( silentblocs ) dont la dureté de l'élastomère est en adéquation avec la fréquence vibratoire du châssis.

**4.3. Déposer les capes plastique de protection des orifices.**

**4.4. Le montage des raccords sur les orifices du bloc** doit s'éffectuer sans forcer, jusqu'à l'application du couple final.
Aucun choc sur les filetages des raccords. Ceci occasionnerait, par effet de taraudage, une pollution des composants internes.
Il est recommendé d'utiliser des **raccords à filetages cylindriques équiopés de joints toriques d'étanchéité**.

**4.5. Exclure au montage: joints cuivre, filasse ou téflon.**
Il est préconisé une étanchéité- raccords/bloc- avec joints toriques incorporés.

**4.6. Montage des tuyauteries**
Bien vérifier d'après les plans de montage que les raccordements correspondent bien aux orifices concernés.

**4.7. Pour les raccordements éffectués sur les adaptateurs fixés sur les lignes d'embouts des blocs,** il est INDISPENSABLE de mettre des contre-clefs sur les adaptateurs pour éviter un déplacement de ceux-ci lors du serrage des raccords.

**4.8. Tous les raccords sont à serrer aux couples préconisés sur les notices.**

**4.9. Raccordements électrique**

4.9.1 Montage des connecteurs sur les broches des bobines: éviter toute oxydation des contacts.
4.9.2 L'assemblage des connecteurs côté bobine et son côté filaire doit être réalisé pour éviter toute introduction d'eau.
4.9.3 Après câblage, **s'assurer que la tension aux bornes des bobines est correcte**.

**4.10** **AVANT MISE EN SERVICE**, contrôler l'ensemble des branchements HYDRAULIQUES et ELECTRIQUES suivant les plans de montage.

Tél : 01 49 62 28 00 - Fax : 01 45 76 68 40

# FIXATION des BLOCS " MBS®" sur SUPPORTS MACHINES

## Préconisation de position des points de fixation

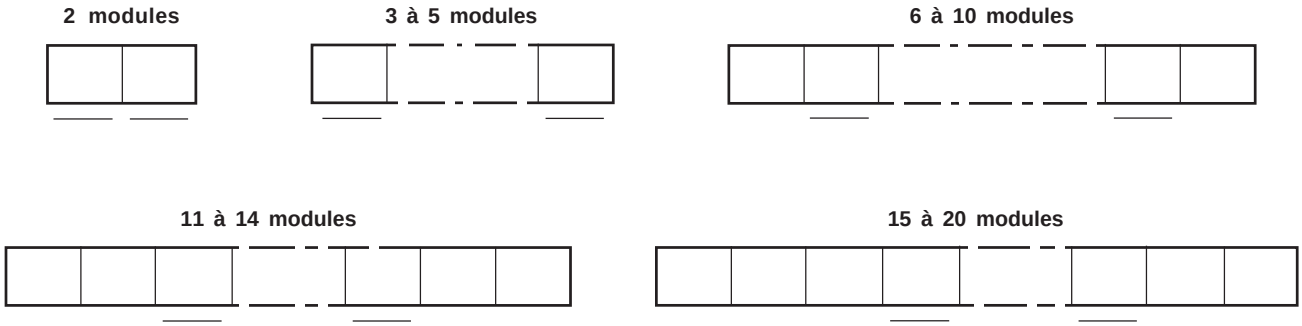


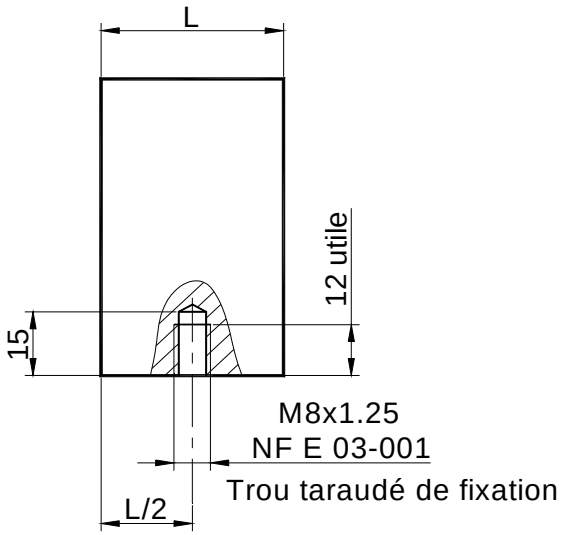


Les blocs doivent être fixés sur une surface plane d'un support non déformable.

Rondelle de calage référence JTEKT-HPI 102 948 - Dimensions 8,5 x 25 - épaisseur 3mm

1. Placer une rondelle - épaisseur 3 mm - à chaque point de fixation.

2. Placer 2 rondelles - épaisseur 6mm - à chaque point de fixation.

Couple de serrage préconisé pour les vis de fixation M8 x 125: 40 Nm.

En cas de montage sur un châssis pouvant offrir des vibrations, prévoir une colle frein-filet. Exemple: Loctite 243.

Recommandations d'installation voir au recto.

F.T 50 1250

EDITION 01 / 02 / 2007
V50 | 210 | 00

JTEKT HPI
Tél : 01 49 62 28 00 - Fax : 01 45 76 68 40

# 4 ACCESSOIRES

## COMPOSANTS pour MONTAGE en LIGNE


| | N° Page |
|---|---|
| ☞ CARTOUCHE FILTRANTE VISSABLE | 212 / 00 |
| ☞ FILTRE en LIGNE 35 l/mn - 250 bar | 213 / 00 |
| ☞ CARTOUCHE FILTRANTE e LIGNE avec CLAPET ANTI-RETOUR | 214 / 00 |
| ☞ DISQUE FILTRANT | 216 / 00 |
| ☞ CLAPETS ANTI-RETOUR en LIGNE | 217 / 00 |
| ☞ CLAPETS FREINEURS en LIGNE avec CLAPETS ANTI-RETOUR | 218 / 00 |
| ☞ LIMITEURS de DEBIT REGLABLES en LIGNE avec CLAPET ANTI-RETOUR | 220 / 00 |
| ☞ LIMITEURS de DEBIT REGLABLES en LIGNE BI-DIRECTIONNELS | 222 / 00 |
| ☞ LIMITEURS de DEBIT COMPENSE en LIGNE | 224 / 00 |
| ☞ LIMITEURS DOUBLES de DEBIT COMPENSES en LIGNE | 225 / 00 |
| ☞ PASTILLES CALIBREES | 226 / 00 |
| ☞ Débits de passage en fonction du Ø des orifices | 226 / 01 |
| ☞ PRESSOSTATS | 227 / 00 |
| ☞ PRISE de PRESSION | 228 / 00 |
| ☞ ADAPTATEURS pour assemblages en ligne | 229 / 00 |
| ☞ SOMMAIRE GENERAL | 002 / 00 |

JTEKT HPI
Tél : 01 49 62 28 00 - Fax : 01 45 76 68 40

# CARTOUCHE FILTRANTE VISSABLE

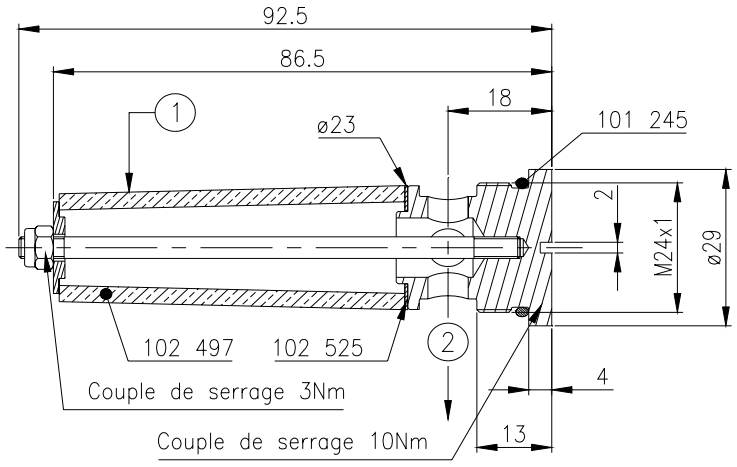


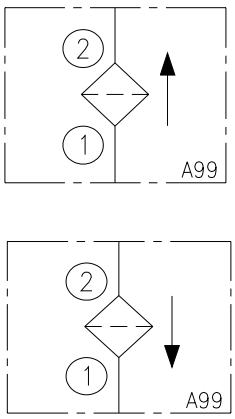


## CFM 30 A99 F40 O N - 2G - N° 301 104

Caractéristiques techniques

| | |
|---|---|
| Type: Cartouche filtrante vissable | |
| Filtre démontable et nettoyable | |
| Surface filtre | 0,4 dm² |
| Mode de filtration | en profondeur |
| Débit maxi | 35 l/mn |
| Sens d'écoulement | indifférent |
| Pression différentielle | 300 bar |
| Résistance à l'écrasement | > 350 bar |
| Résistance à l'éclatement | > 350 bar |
| Efficacité de filtration nominale | Voir courbe au dos |
| Capacité de rétention | Voir courbe au dos |
| Température d'emploi | 130 °C |
| Coéfficient de dilatation | 18,4 - $10_6$ par degré |
| Poids | 0,11 Kg |

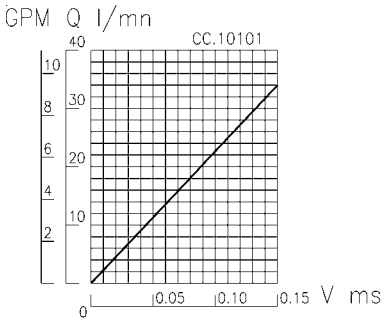


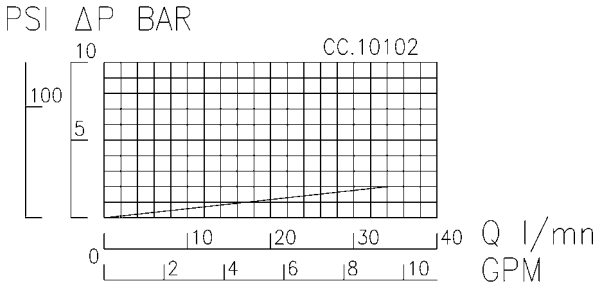


Pression de franchissement ( filtre neuf )
**( Perte de charge )**

Mesures effectuées à: Température ambiante 22°C ±2 °C
Température de l'huile 40 °C
Fluide: Huile SHELL Tellus T46 (ISO.46)

F.T 50 1251

JTEKT HPI
Tél : 01 49 62 28 00 - Fax : 01 45 76 68 40

# FILTRE en LIGNE 35 l/mn - 250 bar

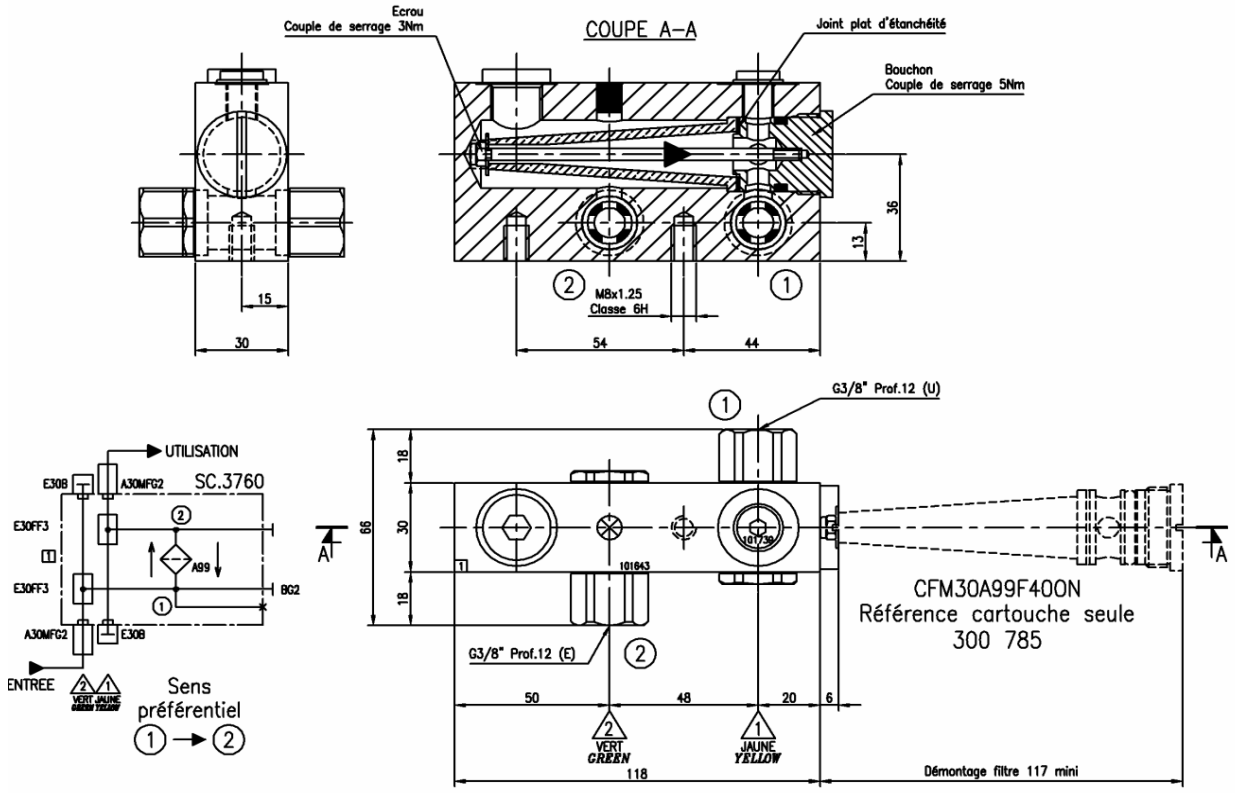


## Filtre 35.60 Référence: 500 981

Caractéristiques techniques

| | |
|---|---|
| Type: Cartouche filtrante vissable N° 300 785 | |
| Composition | Bronze fritté |
| Filtre démontable et nettoyable | |
| Surface filtre | 0,4 dm² |
| Mode de filtration | en profondeur |
| Débit maxi | 35 l/mn |
| Sens d'écoulement | indifférent |
| Seuils de filtration des particules | 99,9% = 185µ<br>98% = 140µ<br>10% = 60µ |
| Pression différentielle | 250 bar |
| Résistance à l'écrasement | > 250 bar |
| Résistance à l'éclatement | > 250 bar |
| Température | 5 à 100 °C |
| Coéfficient de dilatation | 18,4 - $10_6$ par degré |
| Poids | 0,5 Kg |

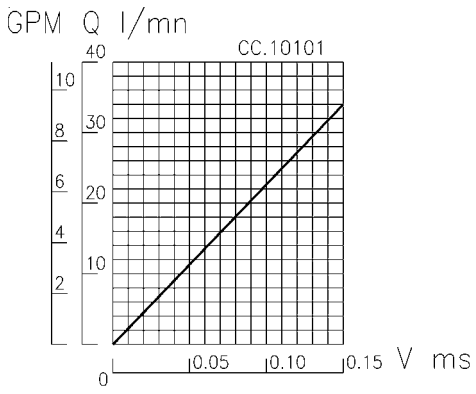


Vitesse de franchissement ( filtre neuf )

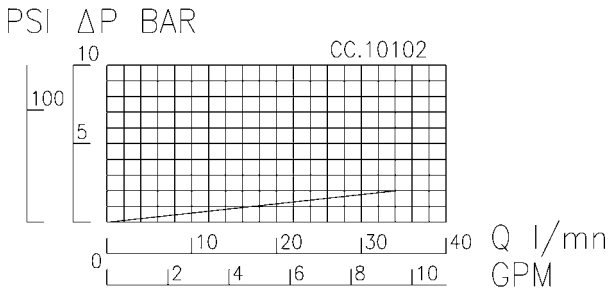


Perte de charge ( filtre neuf )

Fluide: huile base minérale ou synthétique ( compatible avec les garnitures de joints ) ayant de bonnes propriétés de lubrification. Viscosité comprise entre 8 et 450 cSt à la température d'emploi.

Mesures effectuées à: Température ambiante 22°C ±2 °C
Température de l'huile 40 °C
Fluide: Huile SHELL Tellus T46 (ISO.46)

JTEKT HPI
Tél : 01 49 62 28 00 - Fax : 01 45 76 68 40

# CARTOUCHE FILTRANTE en LIGNE avec CLAPET ANTI-RETOUR

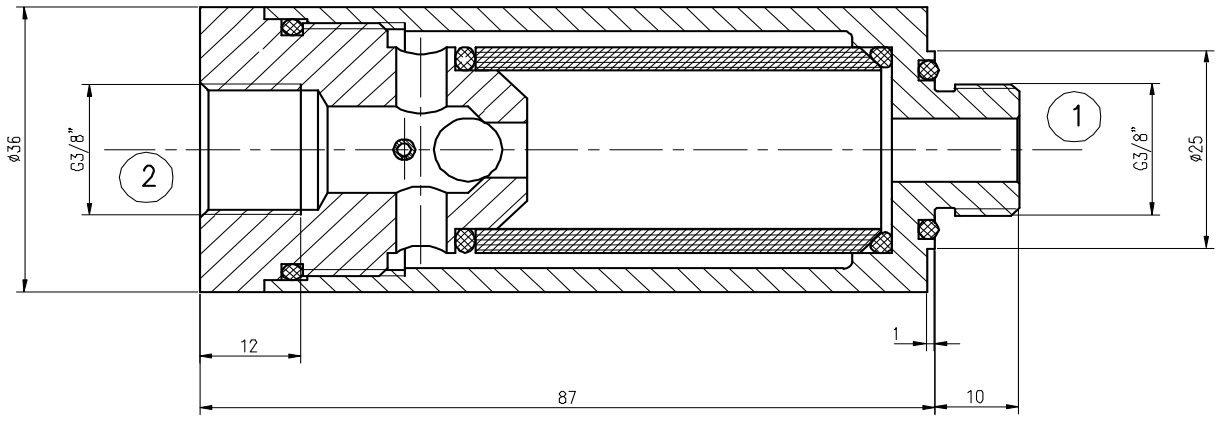


**Filtration** (2) ⇨ (1)

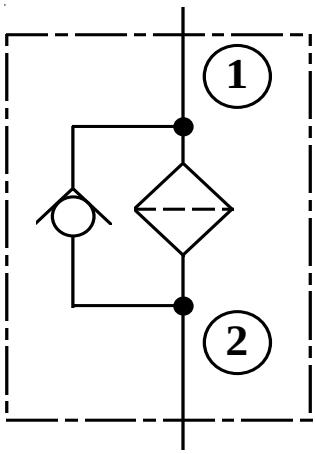


Désignation: **LFM G2 A99 F40 O N**
Référence: **300 765**

| | | |
|---|---|---|
| Caractéristiques générales: | Pression maximum d'utilisation: | 300 bar |
| | Débit maximum: | 55 l/mn |
| | Pression d'épreuve: | 1 heure sous 550 bar |
| | Courbe pertes de charge: | voir au verso |
| | Orifices: | 3/8" Gaz |
| | Surface filtrante: | 39 cm2 |
| | Pouvoir filtrant: | 98% d'arrêt de particules 140 microns<br>99,9% d'arrêt de particules 185 microns<br>10% d'arrêt de particules 60 microns |
| | Poids: | 0,4 Kg |

F.T 50 1253 1/2

EDITION 05 / 04 / 2006
V50 | 214 | 00

JTEKT HPI
Tél : 01 49 62 28 00 - Fax : 01 45 76 68 40

# CARACTERISTIQUES

## CARTOUCHE FILTRANTE en LIGNE avec CLAPET ANTI-RETOUR - N° 300 765

Pression maximum 300 bar

## PERTES de CHARGE

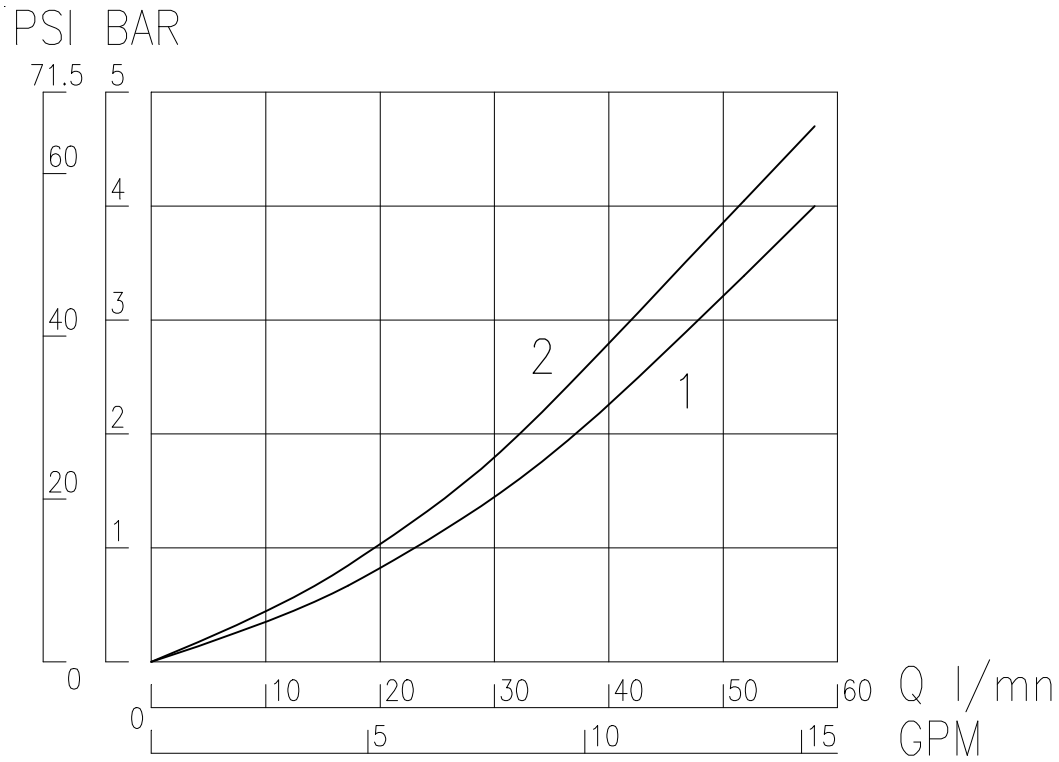


**Passage libre**

**Courbe 1** (1) ⇨ (2)

**Filtre**

**Courbe 2** (2) ⇨ (1)

Mesures effectuées à: Température ambiante 22°C ±2 °C
Température de l'huile 40 °C
Fluide: Huile SHELL Tellus T46 (ISO.46)
Viscosité: 46 cSt à 40 °C



EDITION 07 / 07 / 2000
V50 | 215 | 00

JTEKT HPI
Tél : 01 49 62 28 00 - Fax : 01 45 76 68 40

# DISQUE FILTRANT

Ce disque filtrant, d'une capacité de rétention de particules égale ou supérieure à 160 microns, est destiné à protéger les composants sensibles du circuit hydraulique et complète la filtration générale en s'interposant entre les différentes parties du circuit.

Il est particulièrement nécessaire lorsque les circuits possèdent de nombreuses fonctions et tuyauteries, les particules longues étant la cause principale du blocage des tiroirs des électro-valves.

Le disque se place entre le fond de l'alésage de l'orifice 3/8" BSPP et le raccord fileté.

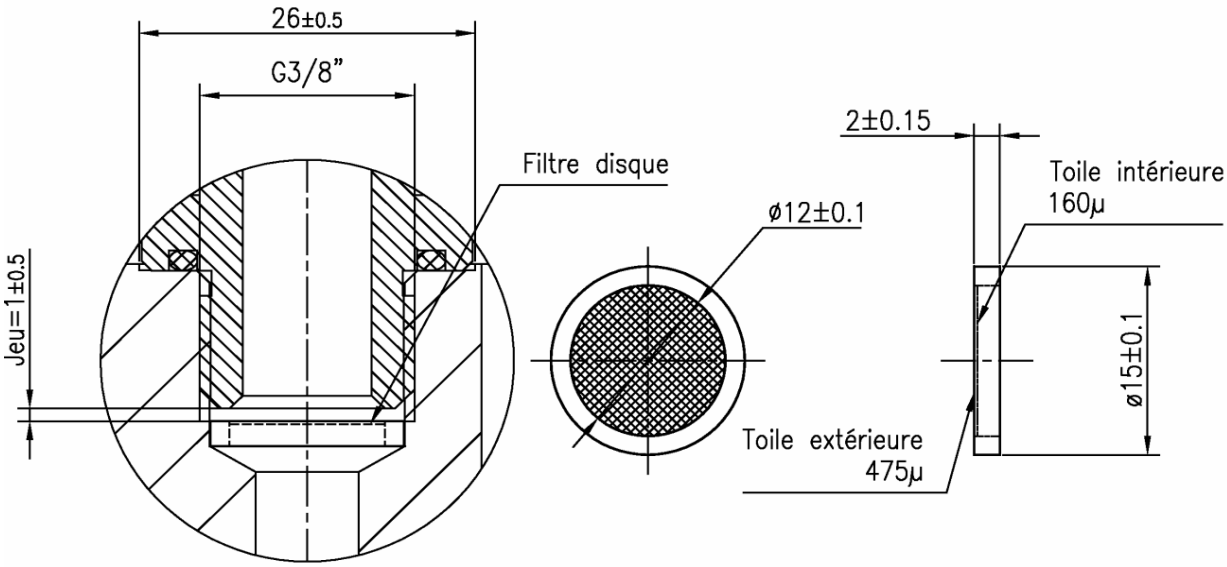


**Attention!** **Ne pas écraser la toile lors du montage des raccords**

| **Référence: 102 550** | |
|---|---|
| Surface de filtration | 1,13 cm2 |
| Toile extérieure - vide de maille | 475 microns |
| Toile intérieure - vide de maille | 160 microns |
| Utilisation | bi-directionnelle |
| Composition | Toiles inox pressées |
| Pression maxi différentielle | 150 bar |
| Pression de déformation filtre colmaté | 170 bar |
| Position de montage | Indifférente |

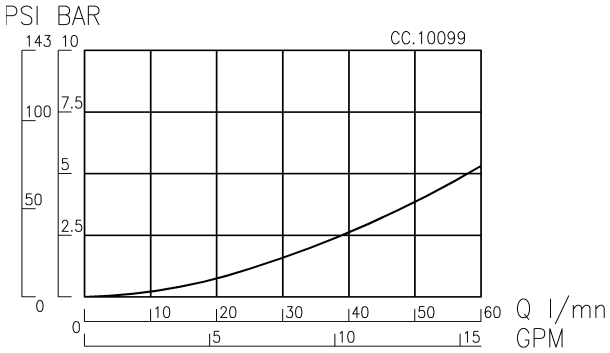


**Courbe perte de charge - Filtre neuf non polué**

**Pression maxi du circuit: 350 bar**

Fluide: huile base minérale ou synthétique. Viscosité comprise entre 8 et 450 cSt à la température d'emploi.

Mesures effectuées à: Température ambiante 22°C ±2 °C
Température de l'huile 40 °C
Fluide: Huile SHELL Tellus T46 (ISO.46)
Viscosité: 46 cSt à 40 °C

F.T 50 1254

JTEKT HPI
Tél : 01 49 62 28 00 - Fax : 01 45 76 68 40

# CLAPET ANTI-RETOUR en LIGNE

**Pression maxi 350 bar - Débit maxi 40 l/mn**

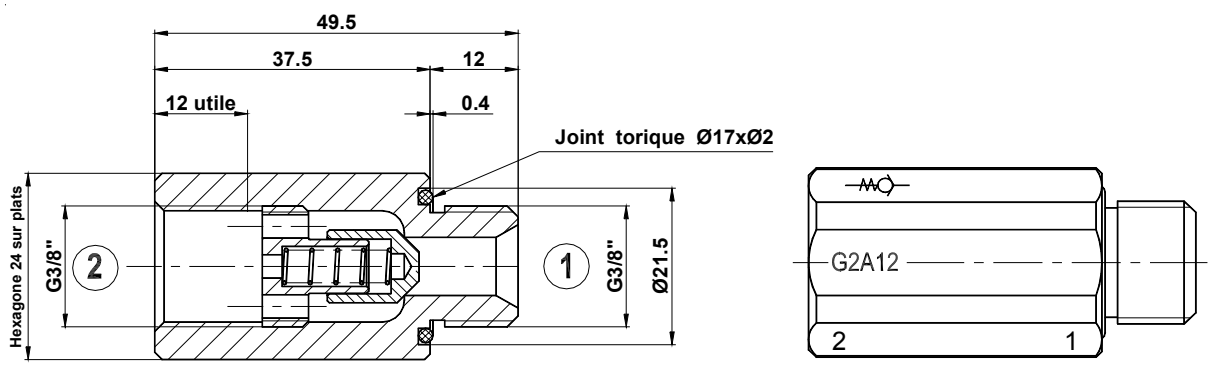


**Désignation:** **LMF A12 G2 - O** ( ou **A** ou **B** ou **C** )

**Référence:** **301 121**

*Début d'ouverture du clapet:*

| | | |
|---|---|---|
| **O** | 0,2 | bar |
| **A** | 1,3 | bar |
| **B** | 5 | bar |
| **C** | 8 | bar |

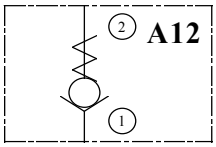


**Description:** Clapet et corps en acier traité - Protection contre la corrosion par zingage.

**Poids:** 0,12 Kg

**ADAPTATEURS** - Voir **F.T**

**Courbes caractéristiques - ① ⇨ ②**

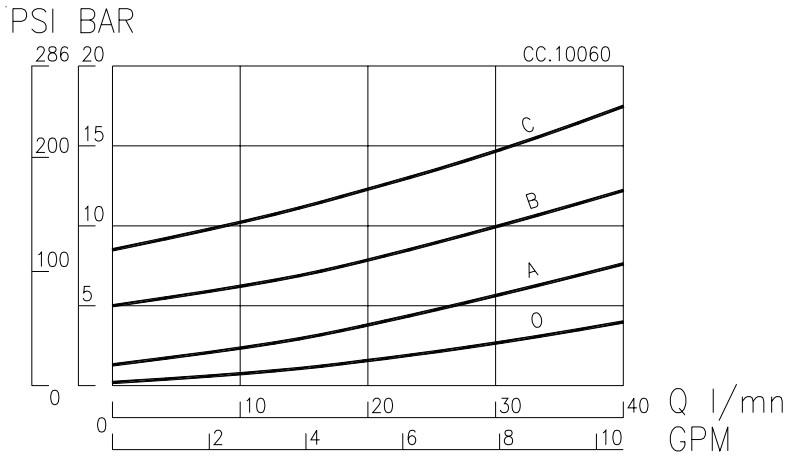


Mesures effectuées à: Température ambiante 22°C ±2 °C
Température de l'huile 40 °C
Fluide: Huile SHELL Tellus T46 (ISO.46)
Viscosité: 46 cSt à 40 °C

F.T 50 1255

EDITION 09 / 03 / 2006
V50 | 217 | 00

JTEKT HPI
Tél : 01 49 62 28 00 - Fax : 01 45 76 68 40

# CLAPET FREINEUR en LIGNE avec clapet anti-retour

**Pression maxi 350 bar - Débit maxi 40 l/mn**

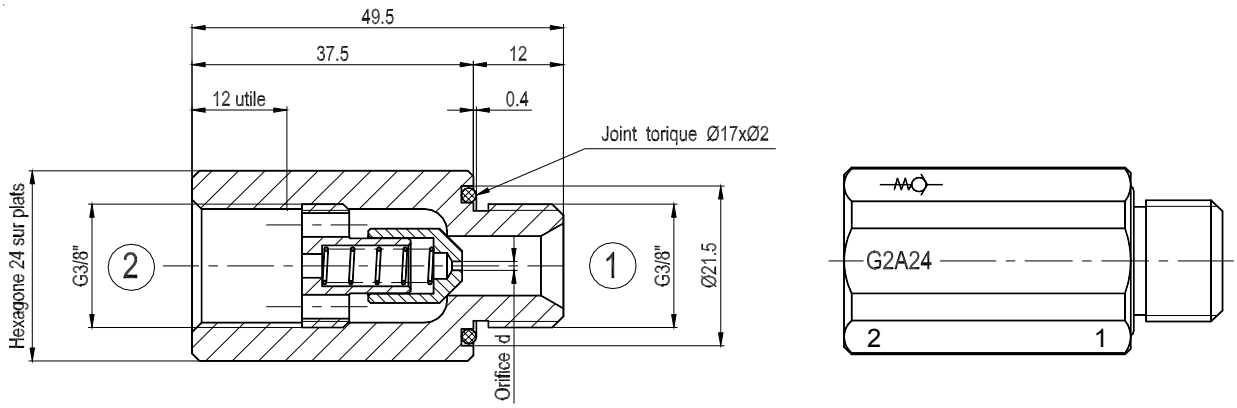


**Désignation:** **LMF A24 G2 D***

**Référence:** **301 146**

*Débit libre maxi 40 l/mn* ① ⇨ ②
*Débit régulé* ② ⇨ ①

* *Diamètres orifices standards:*
**0,7 - 0,8 - 0,9 - 1**
**1,1 - 1,2 - 1,3 - 1,4**
**1,5 - 1,6 - 1,7 - 1,8**

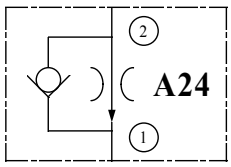


**Description:** Clapet et corps en acier traité - Protection contre la corrosion par zingage.

**Poids:** 0,12 Kg

**Courbes caractéristiques:** voir au verso

**ADAPTATEURS** - Voir **F.T**

**EXEMPLES DE MONTAGE SUR BLOC MBS®**

**sur module 401**

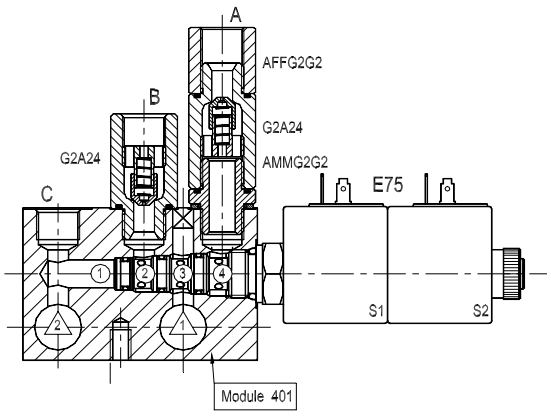


**sur module twin-bloc 420**

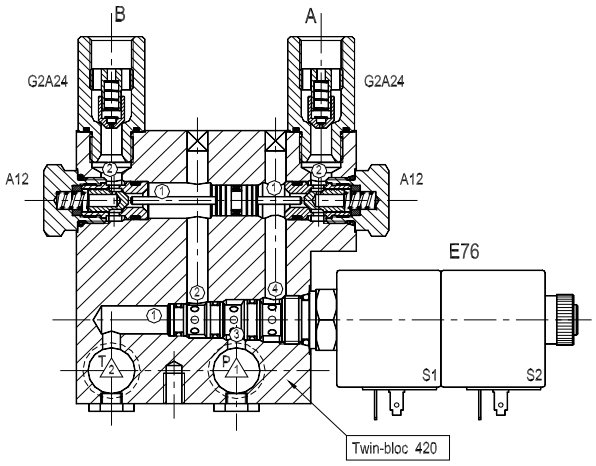


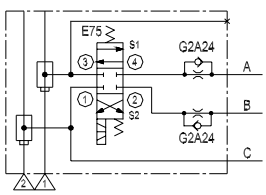


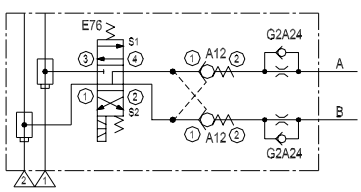


F.T 50 1256 1/2

EDITION 09 / 03 / 2006
V50 | 218 | 00

JTEKT HPI
Tél : 01 49 62 28 00 - Fax : 01 45 76 68 40

# CARACTERISTIQUES

CLAPET FREINEUR en LIGNE
avec clapet anti-retour

**LMF A24 G2 - N° 301 146**

## Courbes Débits / Pressions

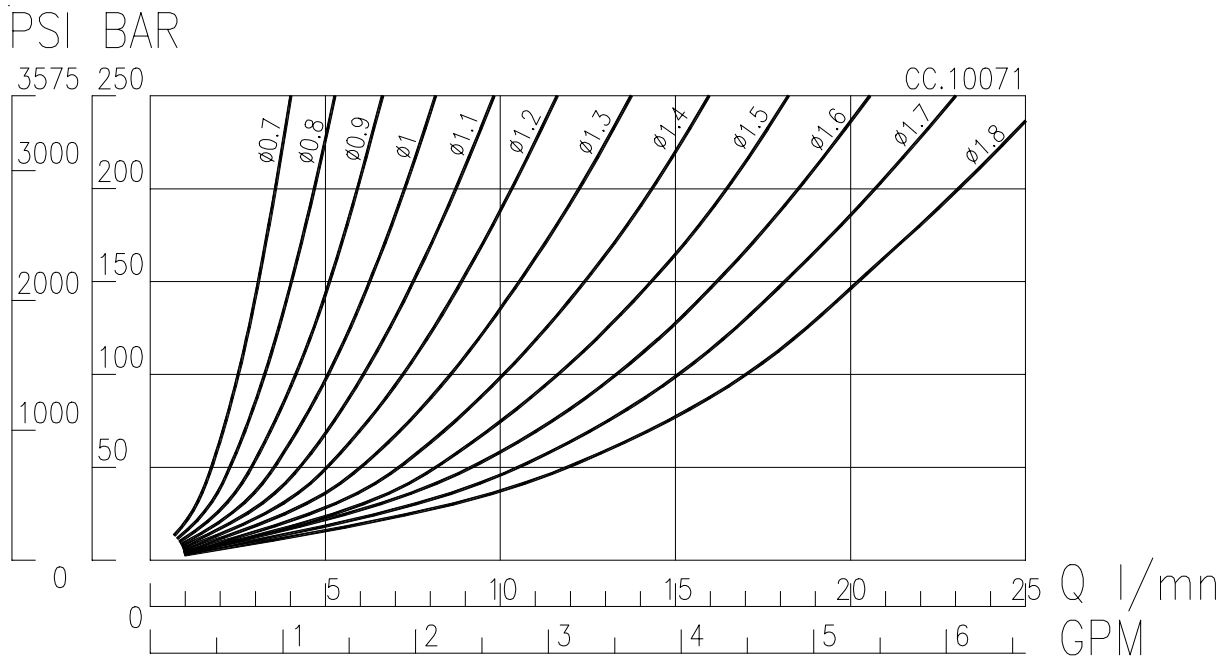


Mesures effectuées à: Température ambiante 22°C ±2 °C
Température de l'huile 40 °C
Fluide: Huile SHELL Tellus T46 (ISO.46)
Viscosité: 46 cSt à 40 °C



EDITION 09 / 03 / 2006
V50 | 219 | 00

JTEKT HPI
Tél : 01 49 62 28 00 - Fax : 01 45 76 68 40

# LIMITEUR de DEBIT REGLABLE en LIGNE avec clapet anti-retour

**Pression maxi 350 bar**

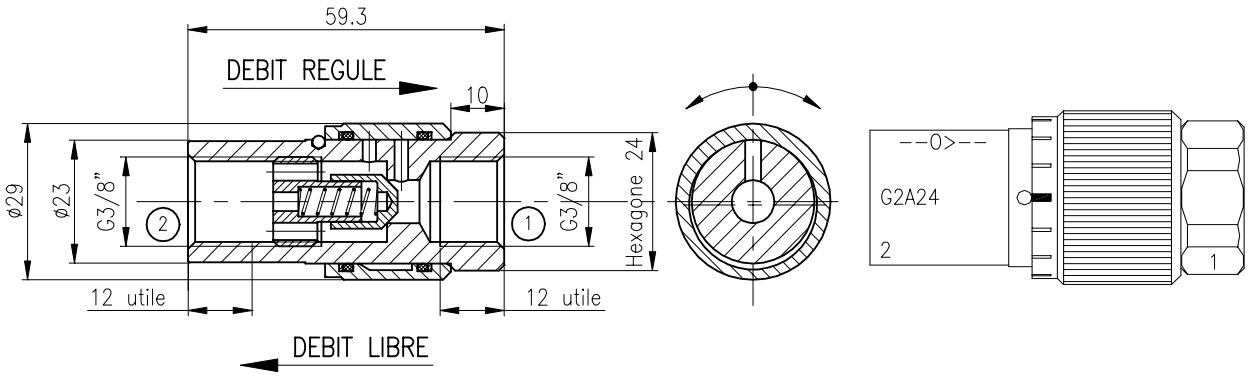


**Désignation:** **LMF A24 G2 - O** ( ou **A** ou **B** ou **C** )

**Référence:** **301 047**

*Débit libre maxi 40 l/mn* (1) ⇨ (2)
*Débit régulé 0,5 à 30 l/mn* (2) ⇨ (1)

*Début d'ouverture du clapet:*

| | | |
|---|---|---|
| **O** | 0,2 | bar |
| **A** | 1,3 | bar |
| **B** | 5 | bar |
| **C** | 8 | bar |

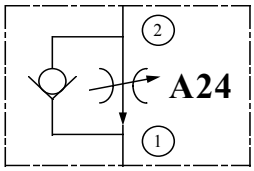


**Description:** Clapet et corps en acier traité - Protection contre la corrosion par zingage.

**Poids:** 0,16 Kg

**Courbes caractéristiques:** voir au verso

**ADAPTATEURS** - Voir **F.T**

**EXEMPLES DE MONTAGE SUR BLOC MBS®**

**sur module 401**

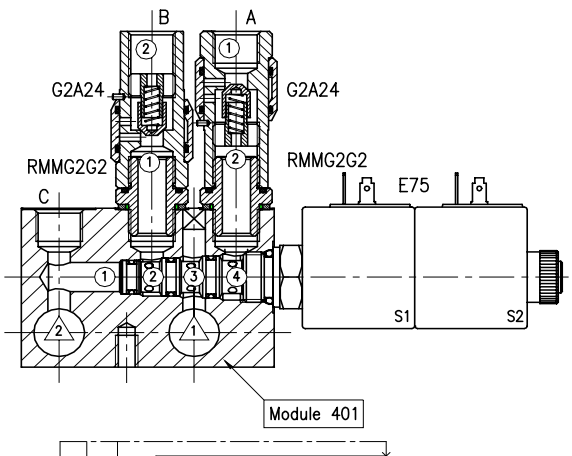


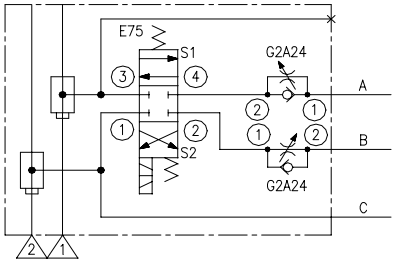


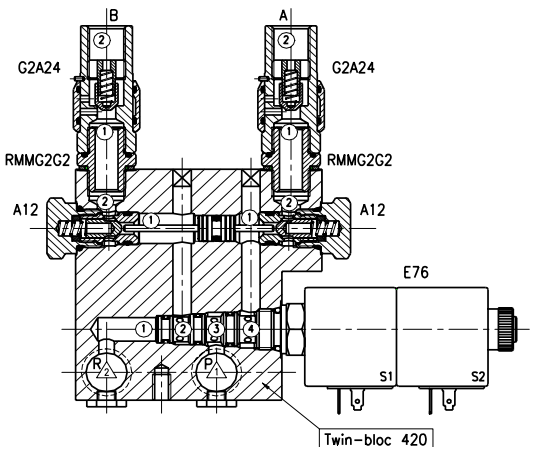


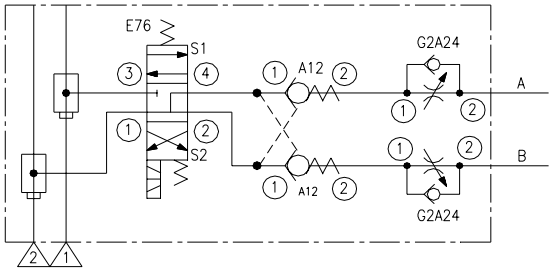


F.T 50 1257 1/2

EDITION 09 / 03 / 2006
V50 | 220 | 00

JTEKT HPI
Tél : 01 49 62 28 00 - Fax : 01 45 76 68 40

# CARACTERISTIQUES

LIMITEUR de DEBIT REGLABLE en LIGNE
avec clapet anti-retour

**LMF A24 G2 - N° 301 047**

## Courbes Débits / Pression en fonction du réglage ② ⇨ ①

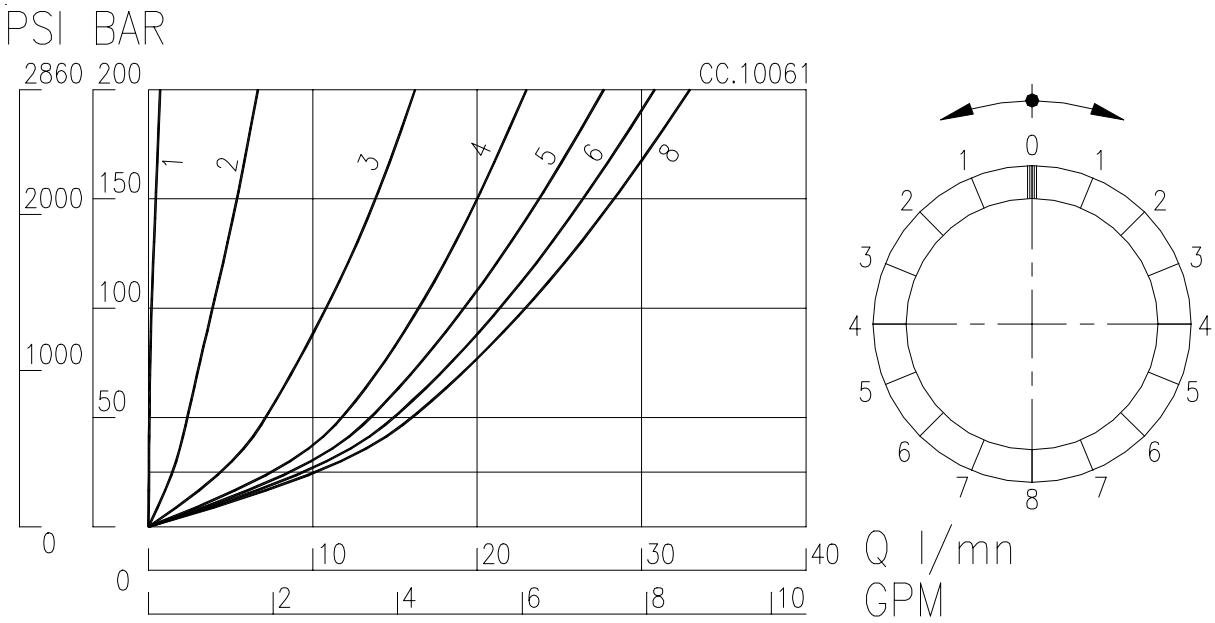


***Fuite position fermée 10 à 200 cm3/mn***

## Courbes pertes de charges ① ⇨ ②

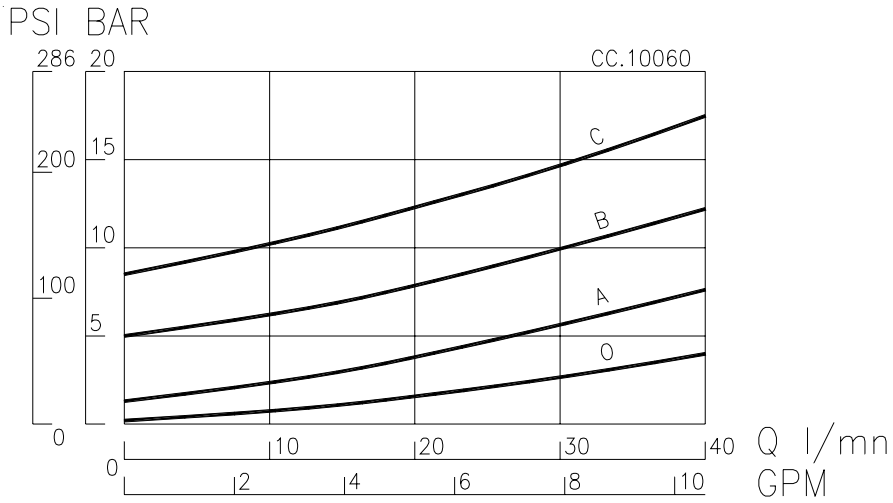


Mesures effectuées à: Température ambiante 22°C ±2 °C
Température de l'huile 40 °C
Fluide: Huile SHELL Tellus T46 (ISO.46)
Viscosité: 46 cSt à 40 °C

EDITION 09 / 03 / 2006
V50 | 221 | 00

JTEKT HPI
Tél : 01 49 62 28 00 - Fax : 01 45 76 68 40

# LIMITEUR de DEBIT REGLABLE en LIGNE BI-DIRECTIONNEL

**Pression maxi 350 bar**

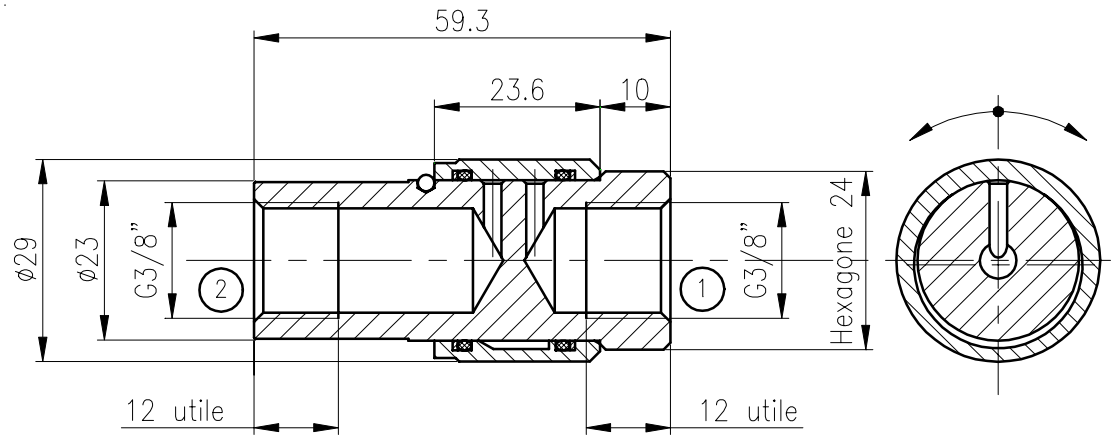


*Débit régulé 0,5 à 30 l/mn*
① ⇨ ② - ② ⇨ ①

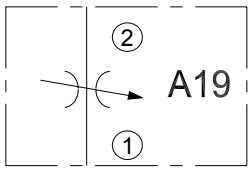


**Désignation:** **LMF A19 G2**

**Référence:** **301 059**

**Description:** Clapet et corps en acier traité - Protection contre la corrosion par zingage.

**Poids:** 0,16 Kg

**Courbes caractéristiques:** voir au verso

**ADAPTATEURS** - Voir **F.T**

**EXEMPLES DE MONTAGE SUR BLOC MBS®**

**sur module 401**

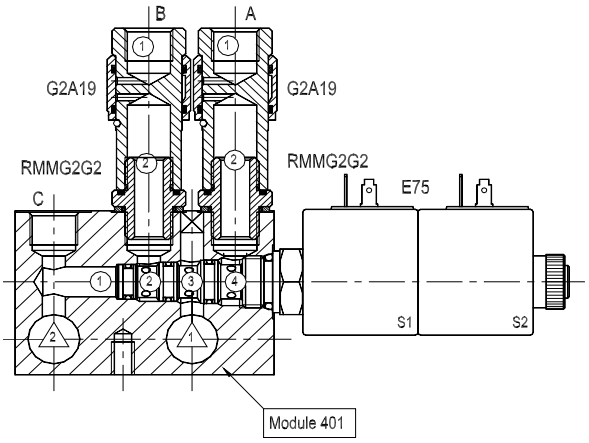


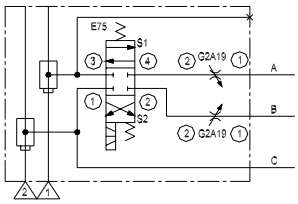


**sur module twin-bloc 420**

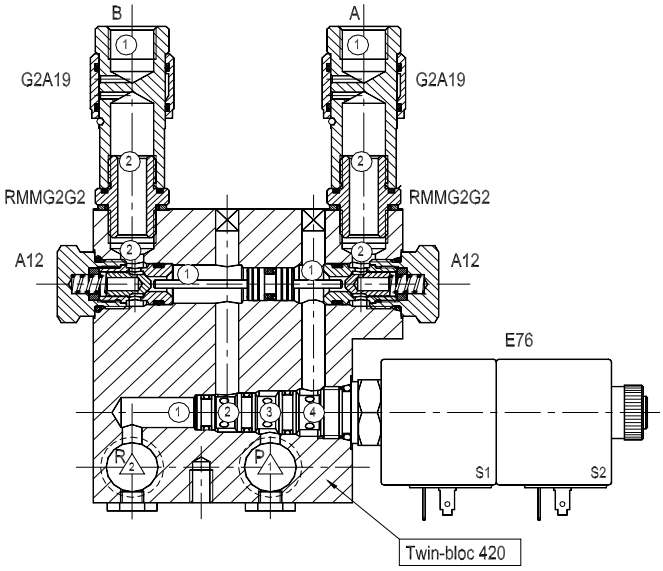


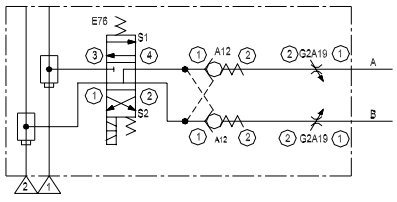


F.T 50 1258 1/2

EDITION 09 / 03 / 2006
V50 | 222 | 00

JTEKT HPI
Tél : 01 49 62 28 00 - Fax : 01 45 76 68 40

# CARACTERISTIQUES

LIMITEUR de DEBIT REGLABLE en LIGNE
BI-DIRECTIONNEL

**LMF A19 G2 - N° 301 059**

**Courbes Débits / Pression en fonction du réglage**
**① ⇨ ② ou ② ⇨ ①**

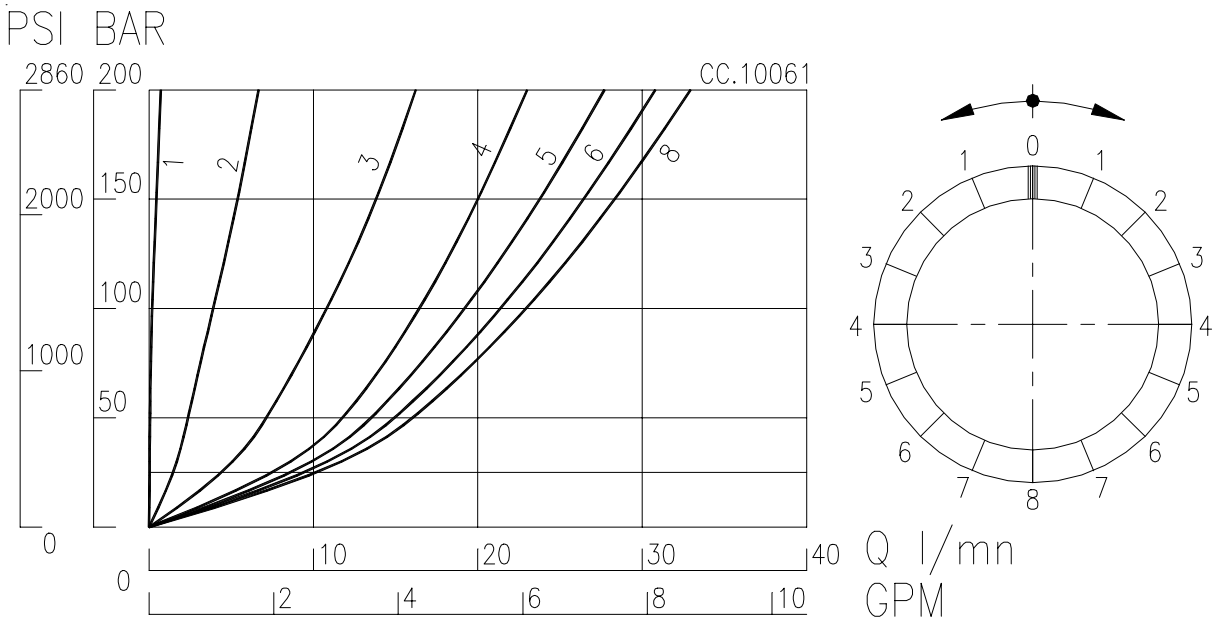


***Fuite position fermée 10 à 200 cm3/mn***

Mesures effectuées à:
Température ambiante 22°C ±2 °C
Température de l'huile 40 °C
Fluide: Huile SHELL Tellus T46 (ISO.46)
Viscosité: 46 cSt à 40 °C



EDITION 09 / 03 / 2006
V50 223 00

JTEKT HPI
Tél : 01 49 62 28 00 - Fax : 01 45 76 68 40

# LIMITEUR de DEBIT COMPENSE en LIGNE

**Pression maxi 300 bar**

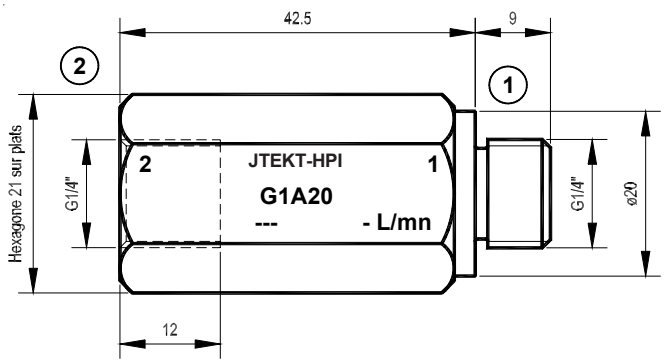


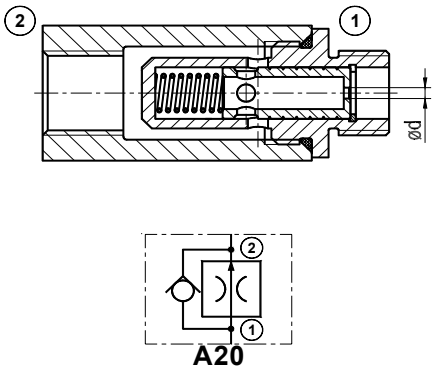


**Désignation:** **LMF A20 G1** **Référence:** **301 057**

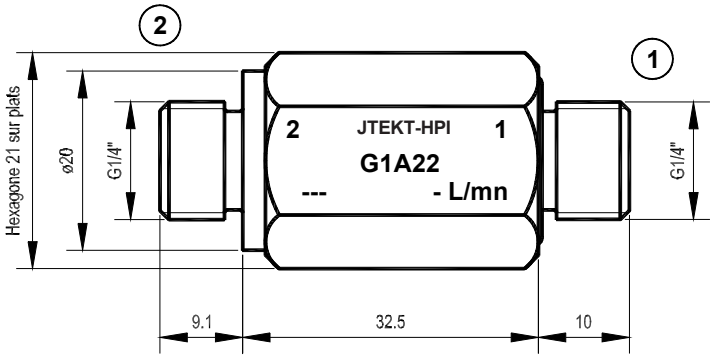


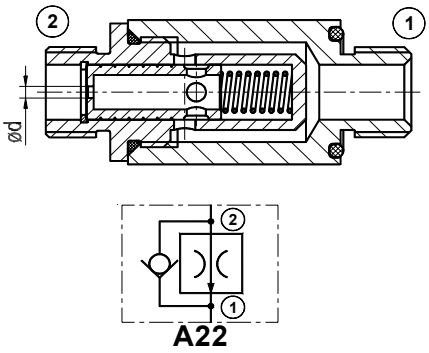


**Désignation:** **LMF A22 G1** **Référence:** **301 118**

**Description:** Un tiroir cylindrique, rappelé par ressort, coulisse dans un corps en acier traité. Lorsque le débit d'entrée augmente, la pression dans l'orifice "d" calibré augmente et déplace le tiroir vers la position de fermeture pour obtenir un débit de passage constant.
Corps zingué pour éviter la corrosion.

**Poids:** 0,096 Kg

***ADAPTATEURS pour montage mâle / femelle***

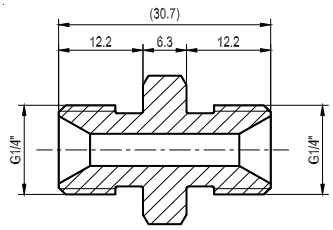


Mâle / Mâle
**N° 101 682**

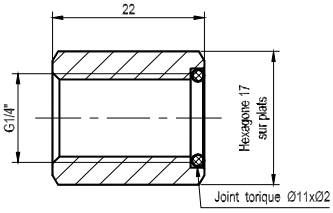


Femelle / Femelle
**N° 200 788**
(ensemble comprenant:
- un manchon N° 101 855
- un joint N° 100 855 )

Caractéristiques: Débit régulé fixe possible de 0,5 l/mn à 8 l/mn
A la commande, indiquer le débit régulé souhaité à la pression de fonctionnement
Variation du débit régulé ± 5% de 25 à 250 bar
Température d'utilisation - 40 / + 100 °C avec joints standards en Nitrile
Position de montage: indifférente

Mesures effectuées à: Température ambiante 22°C ±2 °C
Température de l'huile 40 °C
Fluide: Huile SHELL Tellus T46 (ISO.46)
Viscosité: 46 cSt à 40 °C

JTEKT HPI
Tél : 01 49 62 28 00 - Fax : 01 45 76 68 40

# LIMITEUR DOUBLE de DEBIT COMPENSE en LIGNE

**Pression maxi 300 bar**

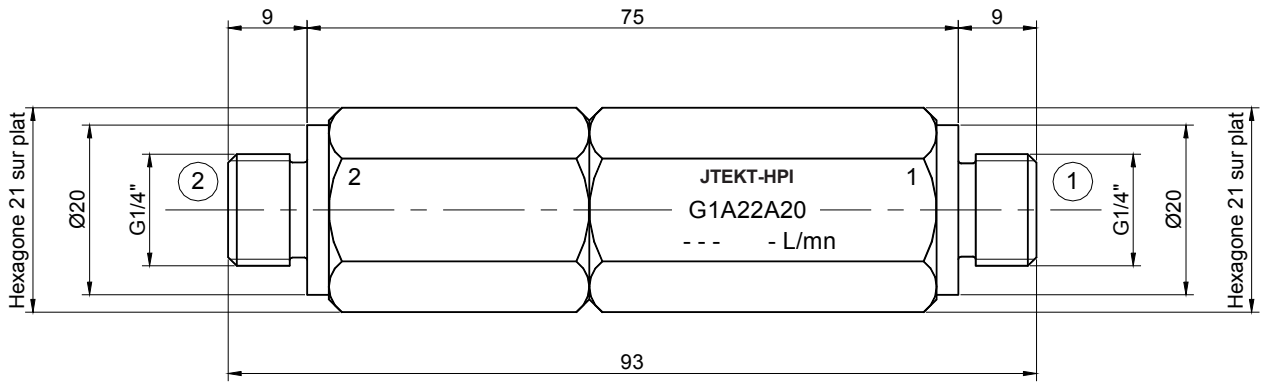


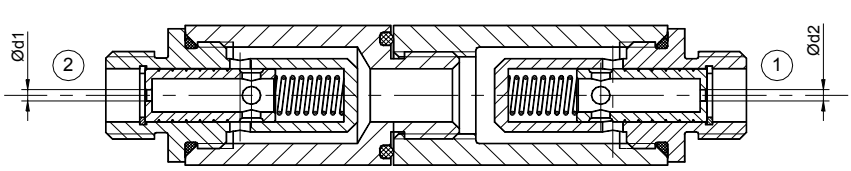


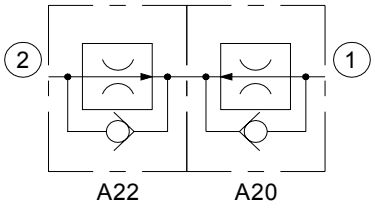


**Désignation:** **LMF A22-A20 G1** **Référence:** **301 141**

**Description:** Un tiroir cylindrique, rappelé par ressort, coulisse dans un corps en acier traité. Lorsque le débit d'entrée augmente, la pression dans l'orifice "d" calibré augmente et déplace le tiroir vers la position de fermeture pour obtenir un débit de passage constant.
Corps zingué pour éviter la corrosion.

**Poids:** 0,20 Kg

***ADAPTATEURS pour montage mâle / femelle***

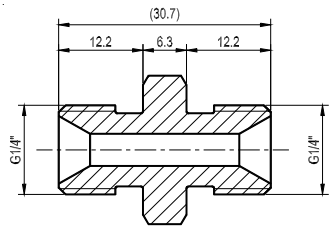


Mâle / Mâle
**N° 101 682**

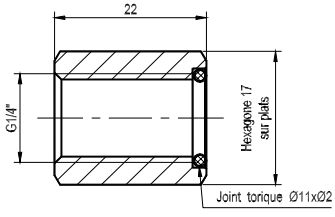


Femelle / Femelle
**N° 200 788**
(ensemble comprenant:
- un manchon N° 101 855
- un joint N° 100 855 )

Caractéristiques:
Débit régulé fixe possible de 0,5 l/mn à 8 l/mn
Variation du débit régulé ± 5% de 25 à 250 bar
Température d'utilisation - 40 / + 100 °C avec joints standards en Nitrile
Position de montage: indifférente
**A la commande, bien indiquer le débit d'entrée et le débit régulé pour chaque corps de limiteur**

Mesures effectuées à:
Température ambiante 22°C ±2 °C
Température de l'huile 40 °C
Fluide: Huile SHELL Tellus T46 (ISO.46)
Viscosité: 46 cSt à 40 °C

JTEKT HPI
Tél : 01 49 62 28 00 - Fax : 01 45 76 68 40

# PASTILLE CALIBREE

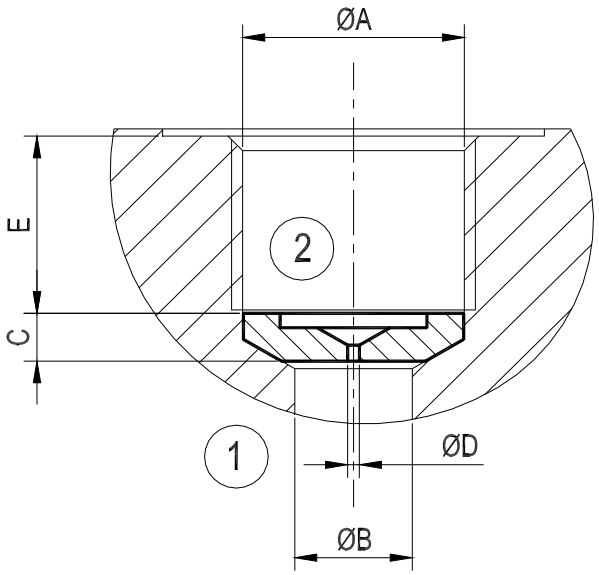


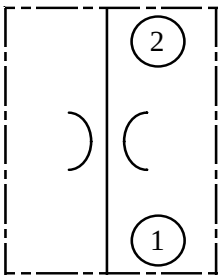


Pastille en place

| Orifices | Ø A | Ø B | C | Ø D | E |
|---|---|---|---|---|---|
| **G2** 3/8" Gaz | 15 | 7 ou 8 | 3,3 | 0 - 0,4 à 2 | 12,2 ±0,2 |

Pastille pleine: Référence 102 886

Pastilles percées: Orifices calibrés de 0,4 à 2 mm ( de 0,1 en 0,1 mm )

Voir tableau ci-dessous:

| Désignation | Ø orifice - mm |
|---|---|
| PG2D0 | pleine |
| PG2D0,4 | perçage Ø 0,4 |
| PG2D0,5 | " Ø 0,5 |
| PG2D0,6 | " Ø 0,6 |
| PG2D0,7 | " Ø 0,7 |
| PG2D0,8 | " Ø 0,8 |
| PG2D0,9 | " Ø 0,9 |
| PG2D1 | " Ø 1 |
| PG2D1,1 | " Ø 1,1 |
| PG2D1,2 | " Ø 1,2 |
| PG2D1,3 | " Ø 1,3 |
| PG2D1,4 | " Ø 1,4 |
| PG2D1,5 | " Ø 1,5 |
| PG2D1,6 | " Ø 1,6 |
| PG2D1,7 | " Ø 1,7 |
| PG2D1,8 | " Ø 1,8 |
| PG2D1,9 | " Ø 1,9 |
| PG2D2 | " Ø 2 |

**Débits de passage:**

voir **F.T 50 1261 2/2** au verso



EDITION 26 / 02 / 2008
V50 | 226 | 00

JTEKT HPI
Tél : 01 49 62 28 00 - Fax : 01 45 76 68 40

# DEBITS de PASSAGE en FONCTION du DIAMETRE des ORIFICES

| Repères | Débit entrée | Diamètre | Surface en mm² | Débit de passage en l/mn pour | | | | |
|---|---|---|---|---|---|---|---|---|
| | | | | 50 bar | 100 bar | 150 bar | 200 bar | 250 bar |
| | | | | Sens d'écoulement ② ⇨ ① | | | | |
| 1 | **9** | **0,2** | **0,0314** | 0,13 | 0,19 | 0,24 | 0,28 | 0,31 |
| 2 | **9** | **0,25** | **0,049** | 0,20 | 0,30 | 0,36 | 0,42 | 0,47 |
| 3 | **9** | **0,3** | **0,0706** | 0,28 | 0,41 | 0,49 | 0,57 | 0,64 |
| 4 | **9** | **0,35** | **0,0961** | 0,42 | 0,58 | 0,72 | 0,82 | 0,93 |
| 5 | **9** | **0,4** | **0,1256** | 0,61 | 0,86 | 1,05 | 1,21 | 1,36 |
| 6 | **9** | **0,45** | **,01589** | 0,74 | 1,04 | 1,27 | 1,46 | 1,64 |
| 7 | **9** | **0,5** | **0,1962** | 0,87 | 1,22 | 1,50 | 1,74 | 1,96 |
| 8 | **9** | **0,55** | **0,2374** | 1,11 | 1,55 | 1,90 | 2,19 | 2,47 |
| 9 | **9** | **0,6** | **0,2826** | 1,30 | 1,82 | 2,25 | 2,61 | 2,92 |
| 10 | **9** | **0,7** | **0,3846** | 1,79 | 2,51 | 3,09 | 3,58 | 4,01 |
| 11 | **9** | **0,8** | **0,5024** | 2,28 | 3,22 | 3,95 | 4,56 | 5,10 |
| 12 | **12** | **0,9** | **0,6358** | 3,18 | 4,48 | 5,52 | 6,37 | 7,10 |
| 13 | **12** | **1** | **0,785** | 3,63 | 5,12 | 6,25 | 7,27 | 8,08 |
| 14 | **18** | **1,1** | **0,9498** | 4,48 | 6,32 | 7,72 | 8,90 | 9,90 |
| 15 | **18** | **1,2** | **1,1304** | 5,22 | 7,37 | 9,01 | 10,30 | 11,50 |
| 16 | **21** | **1,3** | **1,3266** | 6,20 | 8,75 | 10,67 | 12,22 | 13,72 |
| 17 | **27** | **1,4** | **1,5386** | 7,09 | 9,95 | 12,15 | 13,96 | 15,50 |
| 18 | **27** | **1,5** | **1,7662** | 8,17 | 11,50 | 14,05 | 16,10 | 17,90 |
| 19 | **30** | **1,6** | **2,009** | 9,65 | 13,60 | 16,40 | 18,90 | 20,94 |
| 20 | **40** | **1,7** | **2,2686** | 11,31 | 16,09 | 19,65 | 22,60 | 25,20 |
| 21 | **40** | **1,8** | **2,5434** | 12,28 | 17,28 | 20,80 | 24,10 | 27,05 |
| 22 | **46** | **1,9** | **2,8338** | 13,07 | 18,38 | 22,35 | 25,70 | 28,70 |
| 23 | **58** | **2** | | 15,35 | 21,55 | 26,40 | 30,35 | 33,55 |

Mesures effectuées: Temperature ambiante 22°C ± 2°C
Température d'huile à 42°C ± 2°C



EDITION 26 / 02 / 2008
V50 | 226 | 01

JTEKT HPI
Tél : 01 49 62 28 00 - Fax : 01 45 76 68 40

# PRESSOSTATS

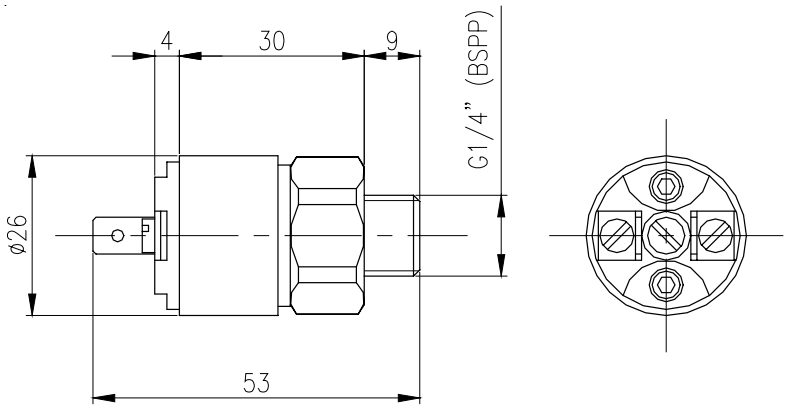


**Description:**
Les pressostats sont conçus pour ouvrir ou fermer un circuit électrique lorsqu'une pression préréglée est atteinte. Une vis, placée au centre de l'instrument, permet de déterminer la valeur de commutation par une rotation, faite en sens horaire pour augmenter la pression.
Bien qu'il s'agisse d'un pressostat miniaturisé, il est entièrement démontable en tout ses composants, y compris les contacts plaqués argent, disponibles en position Normalement ouverte (NO) ou Normalement Fermée (NF) par référence à l'absence de pression. Ces appareils peuvent être utilisés avec plusieurs sortes de fluides et de gaz, selon le type de membrane monté. Des arrêts mécaniques protègent aussi bien le ressort que les contacts électriques contre la surpression.

**NF** - Normalement Fermé

**NO** - Normalement Ouvert

| Référence | Position | Plage de réglage | Température de service | Pression maxi bar | Modèle | Poids Kg |
|---|---|---|---|---|---|---|
| **102 216** | NF | 5 - 50 bar | - 20 °C à + 80 °C | 200 | membrane | 0,055 |
| **101 148** | NO | 10 - 100 bar | - 20 °C à + 80 °C | 300 | piston | 0,055 |
| **100 973** | NO | 20 - 200 bar | - 20 °C à + 80 °C | 300 | piston | 0,055 |
| | | | | | | |
| **102 215** | NF | 5 - 50 bar | - 20 °C à + 80 °C | 200 | membrane | 0,055 |
| **101 774** | NO | 10 - 100 bar | - 20 °C à + 80 °C | 300 | piston | 0,055 |
| **101775** | NO | 20 - 200 bar | - 20 °C à + 80 °C | 300 | piston | 0,055 |
| | | | | | | |

**Caractéristiques techniques:**

Présostats réglables
Corps acier tropicalisé
Contact: NF - Normalement Fermé, ou
NO - Normalement Ouvert
Fréquence de commutation: 200 cycles / mn
Précision de commutation: +/- 5% de la pression réglée
Hystérésis de valeur fixe:
- env. 6% de la valeur réglée p / modèle à membrane
- env. 8% de la valeur réglée p / modèle à piston
Connexion électrique: DIN 40 050 - IP 54 avec capuchon de protection en caoutchouc
Charge maximum de contact: AC jusqu'à 48V (1A)
DC jusqu'à 48V (0,5A)
Position de montage: indifférente

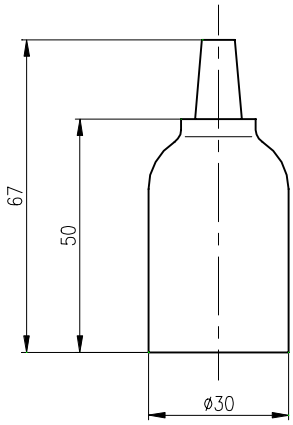


CAPE de PROTECTION: Référence 101 777

Matière: Nitrile

F.T 50 1262

EDITION 05 / 02 / 2002
V50 | 227 | 00

JTEKT HPI
Tél : 01 49 62 28 00 - Fax : 01 45 76 68 40

# PRISES de PRESSION pour composants en ligne

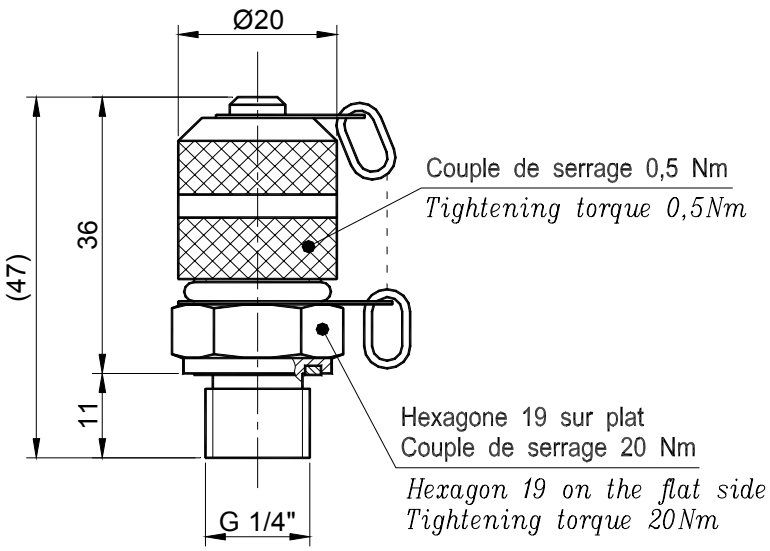


## PRISE DE PRESSION G1/4"

Désignation : **PPG1**

Référence : **101 900**

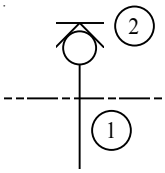


F.T 50 1263

JTEKT HPI
Tél : 01 49 62 28 00 - Fax : 01 45 76 68 40

# ADAPTATEURS
# pour assemblages en ligne

**Adaptateur mâle / femelle 3/8-1/4 BSP**
**Désignation: RMFG2G1**

Référence adaptateur seule : **102 193**
Référence avec joint: **200 595**

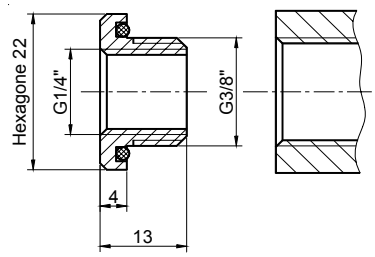


**Adaptateur mâle / femelle 3/8-1/2 BSP**
**Désignation: RMFG2G3**

Référence adaptateur seule : **102 327**
Référence avec joint: **200 608**

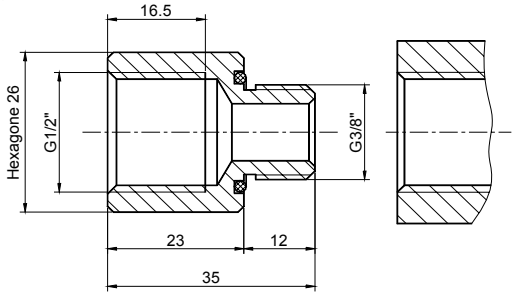


**Adaptateur mâle / femelle 1/2-3/8 BSP**
**Désignation: RMFG3G2**

Référence adaptateur seule : **102 476**
Référence avec joint: **200 699**

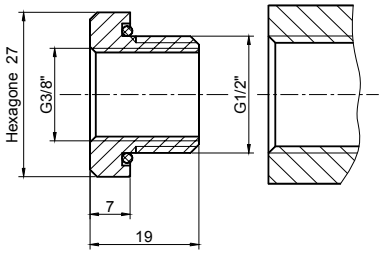


**Adaptateur mâle / femelle 1/2-1/4 BSP**
**Désignation: RMFG3G1**

Référence adaptateur: **102 408**
( joint compris )

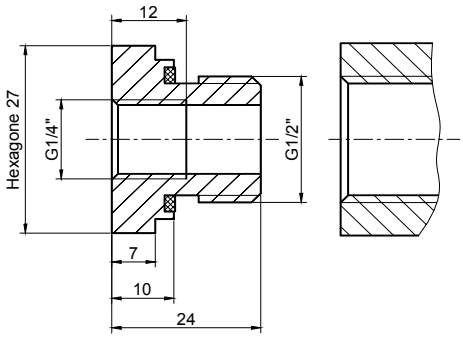


**Adaptateur mâle / mâle 3/8-3/8 BSP**
**Désignation: RMMG2G2**

Référence adaptateur seule : **102 326**
Référence avec joint: **200 609**

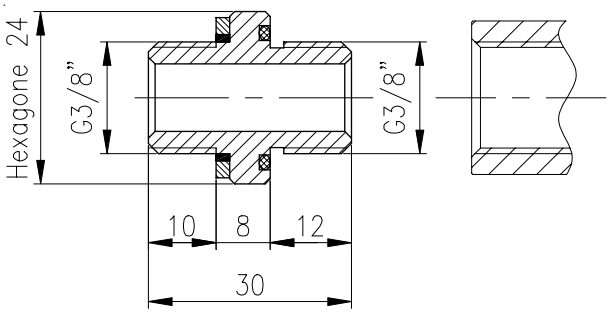


**Adaptateur femelle / femelle 3/8-3/8 BSP**
**Désignation: RFFG2G2**

Référence adaptateur: **102 872**

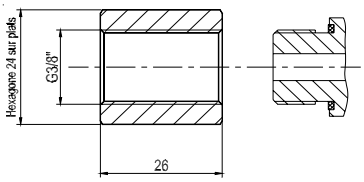


F.T 50 1264

EDITION 09 / 03 / 2007
V50 | 229 | 00

# 5 DOCUMENTS TECHNIQUES


| | N° Page |
|---|---|
| ☞ **PRECONISATION DE FILTRATION** | **231 / 00** |
| ☞ **RECOMMANDATIONS DE MONTAGE** | **232 / 00** |
| ☞ **CAVITES POUR IMPLANTATIONS:** | |
| ☞ SAE J475 2 Voies | **233 / 00** |
| ☞ SAE J475 3 Voies | **234 / 00** |
| ☞ SAE J475 4 Voies | **235 / 00** |
| ☞ METRIQUES 2 Voies | **236 / 00** |
| ☞ **SOMMAIRE GENERAL** | **002 / 00** |


F.T R 0265

JTEKT HPI
Tél : 01 49 62 28 00 - Fax : 01 45 76 68 40

# VALVES et ELECTRO-VALVES en CARTOUCHES

## PRECONISATION sur la FILTRATION

### RECOMMANDATIONS GENERALES

Les VALVES et ELECTRO-VALVES **JTEKT-HPI** ont été conçus pour répondre aux exigences que nécessite un fonctionnement d'une GRANDE FIABILITE et de LONGUE DUREE.

Tous ces composants sont traversés par les fluides sous pression. Il est donc indispensable, pour éviter des usures prématurées, des blocages ou des anomalies de fonctionnment, qu'une FITRATION du FLUIDE véhiculé soit éffectuée.

Le tableau ci-dessous indique les:

### DEGRES de FILTRATION a OBSERVER en FONCTION des PRESSIONS d'UTILISATION

| APPLICATIONS | PRESSION | FILTRATION à OBSERVER | FILTRATION ABSOLUE | CLASSE de POLLUTION ISO.4406 |
|---|---|---|---|---|
| **CIRCUIT BASSE PRESSION**<br><br>**FAIBLE FRQUENCE de FONCTIONNEMNT** | < 100 BAR | 25 MICRONS<br><br>NOMINAL | 20 MICRONS | 19 / 15 |
| **CIRCUIT pour EQUIPEMENT INDUSTRIEL**<br><br>**CYCLE de TRAVAIL MOYEN** | < 200 BAR | 10 MICRONS<br><br>NOMINAL | 10 MICRONS | 18 / 14 |
| **CIRCUIT HAUTE PRESSION**<br><br>**CIRCUIT INTENSIF de TRAVAIL**<br><br>**PILOTAGE HAUTE PRESSION COMMANDE PROPORTIONNELLE** | 200 à 350 BAR | 5 MICRONS<br><br>NOMINAL | 5 MICRONS | 16 / 13 |

F.T 50 1265

EDITION 26 / 01 / 1996
V50 | 231 | 00

JTEKT HPI
Tél : 01 49 62 28 00 - Fax : 01 45 76 68 40

# VALVES et ELECTRO-VALVES en CARTOUCHES

## RECOMMANDATIONS pour le MONTAGE des VALVES & ELECTRO-VALVES dans les CAVITES

**1. S'ASSURER QUE:**

1a. LA VALVE CHOISIE CORRESPOND BIEN A L'IMPLANTATION DE LA CAVITE POUR LAQUELLE ELLE EST DESTINEE:
- Référence de filetage
- Nombre de voies
- Diamètre des portées d'étanchaité

1b. LA CAVITE SOIT PARFAITEMENT PROPRE ( voir Recommandations pour l'exécution des cavités sur F.T de codification: **F.T 50 1267** Page 233 / 00 à **F.T 50 1270** Page 236 / 00 ).

1c. LA PARTIE IMPLANTEE DE LA VALVE SOIT PARFAITEMENT PROPRE ( voir **F.T 50 1265** Page 231 / 00 Préconisation sur la filtration et classes de pollution ).

1d. LES JOINTS ET JOINTS ANTI-EXTRUSION SOIENT BIEN EN PLACE.

**2. MONTAGE:**

2a. **POUR LES ELECTRO-VALVES**, LA BOBINE DOIT ETRE DEPOSEE AVANT MONTAGE DE LA VALVE DANS LA CAVITE.

2b. PLONGER LA PARTIE DE LA VALVE DEVANT ETRE IMPLANTEE, DANS L'HUILE PROPRE DU CIRCUIT.

2c. LOGER ET VISSER LE CORPS DE VALVE DANS LA CAVITE, A LA MAIN.

AUCUN "DUR" NE DOIT APPARAITRE. Sinon, en rechercher la cause. Un "DUR" peut occasionner un COINCEMENT DE LA VALVE ET / OU UNE DECHIRURE DES JOINTS.

**3. COUPLE DE SERRAGE:**

3a. En fin de course, le SERRAGE doit-être effectué à l'aide d'une CLEF DYNAMOMETRIQUE.
Un couple de serrage insuffisant peut provoquer un desserage de la valve en fonctionnement et l'extrusion du joint d'étanchéité.
Un couple de serrage trop important peut provoquer un blocage ou un dysfonctionnemnt de la valve.

RESPECTER LES COUPLES INDIQUES SUR LES FICHES TECHNIQUES et, en général:

| | | | |
|---|---|---|---|
| ⇨ **20 Nm maxi** | pour cavités sur Eélectro-Distributeurs | **TAILLE 08:** 3/4" - 16 UNF | **TAILLE 58:** M 18 x 150 |
| ⇨ **30 Nm maxi** | pour cavités sur ED 3 & 4 voies | **TAILLE 10:** 7/8" - 14 UNF | **TAILLE 62:** M 22 x 150 |
| ⇨ **60 Nm maxi** | pour cavités sur Valves 2 voies & 3 voies et électro-valves 10A02 - 10A03 - 10A05 & 10A06 | **TAILLE 10:** 7/8" - 14 UNF | **TAILLE 62:** M 22 x 150 |
| ⇨ **85 Nm maxi** | pour cavités sur ED2 - 2 et 4 voies | **TAILLE 16:** 1" 5/16 - 12 UNF | |

*POUR LES ELECTRO-VALVES:*
Reposer la bobine et visser l'écrou de serrage au couple indiqué dans les documents techniques concernés, en général 5 Nm.

JTEKT HPI
Tél : 01 49 62 28 00 - Fax : 01 45 76 68 40

# VALVES et ELECTRO-VALVES en CARTOUCHES

## CODIFICATION DES CAVITES **SAE J475**
## FONCTIONS **2 VOIES**

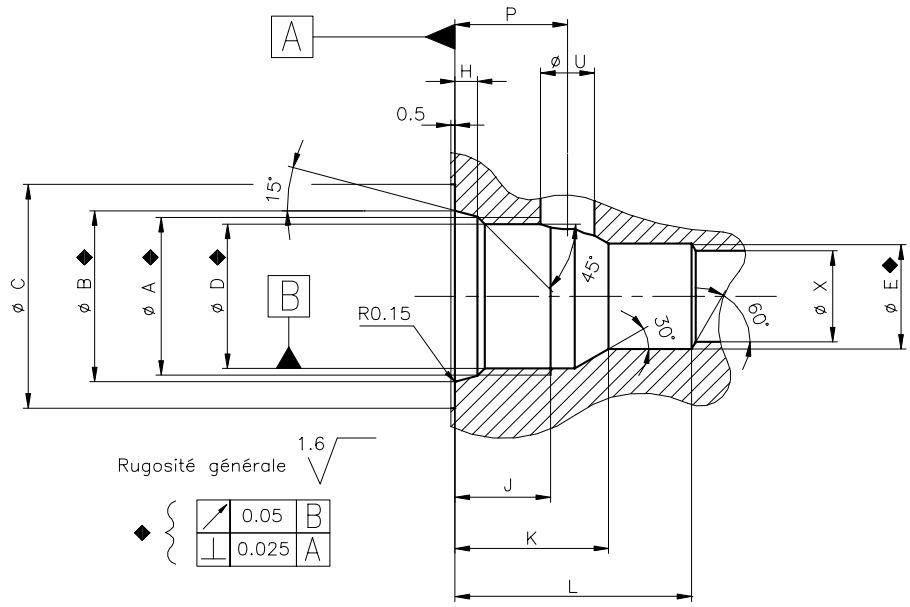


C'est une solution élégante, pratique, compacte, modulaire, évolutive et d'un coût compétitif.
Cependant, un certain nombre de recommandations sont à respecter dans l'exécution des cavités pour éviter des :

- ⇨ *contraintes mécaniques pouvant occasionner les coincements des tiroirs ou clapets*
- ⇨ *dysfonctionnements aléatoires*
- ⇨ *mauvais états géométriques et de surfaces, pouvant entraîner des fuites extérieures ou intérieures*
- ⇨ *jeux non respectés pouvant provoquer l'extrusion des garnitures de joints.*

| CODES TAILLES | | 08 | 09 | 10 | 16 |
|---|---|---|---|---|---|
| A | | 3/4"-16UNF | 3/4"-16UNF | 7/8"-14UNF | 1"5/16-12UNF |
| B | ± 0,05 | 20,66 | 20,66 | 24 | 35,58 |
| C | ± 0,5 | 27 | 27 | 30 | 45 |
| D | ± 0,05 | 17,42 | 17,42 | 20,62 | 31,34 |
| E | ± 0,025 | 12,72 | 15,90 | 15,90 | 28,62 |
| F | ± 0,025 | - | - | - | - |
| G | ± 0,025 | - | - | - | - |
| H | ± 0,1 | 2,70 | 2,70 | 2,80 | 3,49 |
| J | + 1,5/+0 | 11,50 | 11,50 | 16 | 22 |
| K | ± 0,1 | 18,50 | 18,50 | 23,80 | 34,10 |
| L | ± 0,1 | 28,50 | 28,50 | 33,30 | 46,80 |
| M | | - | - | - | - |
| N | | - | - | - | - |
| P | ± 0,1 | 13 | 13 | 17 | 24,50 |
| R | | - | - | - | - |
| S | | - | - | - | - |
| T | | - | - | - | - |
| U | Maxi | 8 | 8 | 10 | 15 |
| V | Maxi | - | - | - | - |
| W | Maxi | - | - | - | - |
| X | Maxi | 11 | 14 | 15 | 27 |
| Z | | - | - | - | - |

**RECOMMANDATIONS pour l'EXECUTION des CAVITES**

1. **L'exécution des cavités doit être soignée et les tolérances de jeux respectées.**

2. **Les différents alésages servant de portées et d'étanchéité doivent être parfaitement:**
   2.1. Concentriques dans la tolérance de < ◎ 0,025
   2.2. Cylindriques dans la tolérance de < ⌭ 0,025
   2.3. Perpendiculaire à l'appui de la valve ⊥ 0,025
   2.4. Lisses - Rugosité 0,8 voire 1,6

3. **Les chanfreins, ou arrondis de raccordement**, doivent être parfaitement lisses, exempts de bavure ou d'arête tranchante.

4. **Bien s'assurer que les orifices de communication soient réalisés dans les zones repérées par le présent document technique**, et qu'en aucun cas ceux-ci n'interfèrent dans les chambres de passage des chanfreins ou les portées de joints toriques assurant l'étanchéité entre les différentes chambres de pression.

5. **Les cavités soigneusement ébavurées**, aucune bavure ne doit subsister même non détachable.
   Un ébavurage thermique est recommandé, aussi bien pour les pièces en acier que pour celles en aluminium.

6. **Pollution** - Avant le montage, les blocs recevant les cavités doivent être dépollués de tout:
   corps extérieur, copeau, limaille, poussière.

   **Il est recommandé de respecter la classe de pollution 18/14 ( ISO 4406 )**

F.T 50 1267

**ATTENTION: Toutes les combinaisons ne sont pas réalisées ou disponibles. Veuillez nous consulter.**

EDITION 16 / 05 / 2001
V50 | 233 | 00

JTEKT HPI
Tél : 01 49 62 28 00 - Fax : 01 45 76 68 40

# VALVES et ELECTRO-VALVES en CARTOUCHES

## CODIFICATION DES CAVITES **SAE J475**
## FONCTIONS **3 VOIES**

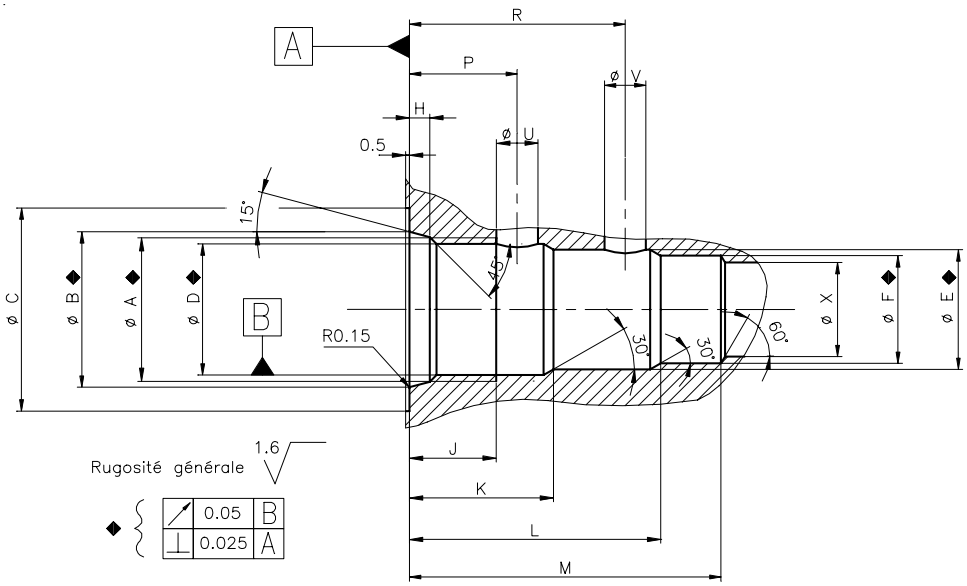


C'est une solution élégante, pratique, compacte, modulaire, évolutive et d'un coût compétitif.
Cependant, un certain nombre de recommandations sont à respecter dans l'exécution des cavités pour éviter des :

- ⇨ *contraintes mécaniques pouvant occasionner les coincements des tiroirs ou clapets*
- ⇨ *dysfonctionnements aléatoires*
- ⇨ *mauvais états géométriques et de surfaces, pouvant entraîner des fuites extérieures ou intérieures*
- ⇨ *jeux non respectés pouvant provoquer l'extrusion des garnitures de joints.*

| CODES TAILLES | | 08 | | 10 | 16 |
|---|---|---|---|---|---|
| **A** | | **3/4"-16UNF** | | **7/8"-14UNF** | **1"5/16-12UNF** |
| **B** | ± 0,05 | 20,66 | | 24 | 35,58 |
| **C** | ± 0,5 | 27 | | 30 | 45 |
| **D** | ± 0,05 | 17,42 | | 20,62 | 31,34 |
| **E** | ± 0,025 | 15,90 | | 17,50 | 28,62 |
| **F** | ± 0,025 | 14,30 | | 15,90 | 27,02 |
| **G** | ± 0,025 | - | | - | - |
| **H** | ± 0,1 | 2,70 | | 2,80 | 3,49 |
| **J** | + 1,5/+0 | 11,50 | | 16 | 22 |
| **K** | ± 0,1 | 19,10 | | 23,10 | 36,50 |
| **L** | ± 0,1 | 33,30 | | 39,60 | 64,30 |
| **M** | ± 0,1 | 41,30 | | 47,60 | 75,30 |
| **N** | | - | | - | - |
| **P** | ± 0,1 | 13 | | 17,50 | 26 |
| **R** | ± 0,1 | 28 | | 34 | 54,50 |
| **S** | | - | | - | - |
| **T** | | - | | - | - |
| **U** | Maxi | 8 | | 8 | 15 |
| **V** | Maxi | 8 | | 8 | 15 |
| **W** | Maxi | - | | - | - |
| **X** | Maxi | 12,50 | | 14 | 19 |
| **Z** | | - | | - | - |

**RECOMMANDATIONS pour l'EXECUTION des CAVITES**

1. **L'exécution des cavités doit être soignée et les tolérances de jeux respectées.**

2. **Les différents alésages servant de portées et d'étanchéité doivent être parfaitement:**
   2.1. Concentriques dans la tolérance de < 0,025
   2.2. Cylindriques dans la tolérance de < 0,025
   2.3. Perpendiculaire à l'appui de la valve 0,025
   2.4. Lisses - Rugosité 0,8 voire 1,6

3. **Les chanfreins, ou arrondis de raccordement**, doivent être parfaitement lisses, exempts de bavure ou d'arête tranchante.

4. **Bien s'assurer que les orifices de communication soient réalisés dans les zones repérées par le présent document technique**, et qu'en aucun cas ceux-ci n'interfèrent dans les chambres de passage des chanfreins ou les portées de joints toriques assurant l'étanchéité entre les différentes chambres de pression.

5. **Les cavités soigneusement ébavurées**, aucune bavure ne doit subsister même non détachable.
   Un ébavurage thermique est recommandé, aussi bien pour les pièces en acier que pour celles en aluminium.

6. **Pollution** - Avant le montage, les blocs recevant les cavités doivent être dépollués de tout:
   corps extérieur, copeau, limaille, poussière.

   **Il est recommandé de respecter la classe de pollution 18/14 ( ISO 4406 )**

F.T 50 1268

**ATTENTION: Toutes les combinaisons ne sont pas réalisées ou disponibles. Veuillez nous consulter.**

EDITION 16 / 05 / 2001
V50 | 234 | 00

JTEKT HPI
Tél : 01 49 62 28 00 - Fax : 01 45 76 68 40

# VALVES et ELECTRO-VALVES en CARTOUCHES

## CODIFICATION DES CAVITES **SAE J475**
## FONCTIONS **4 VOIES**

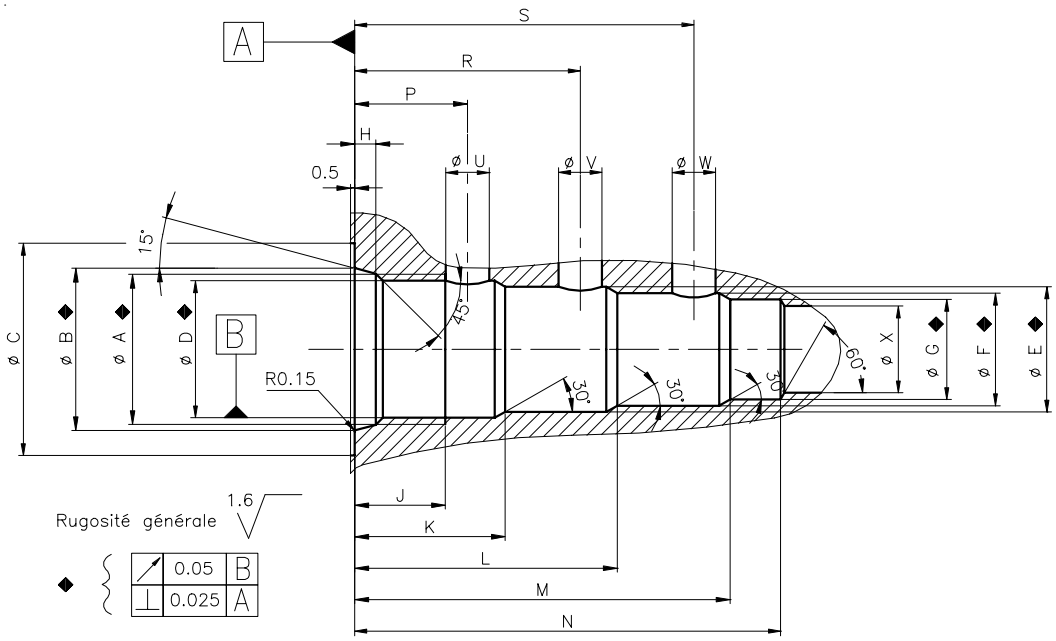


C'est une solution élégante, pratique, compacte, modulaire, évolutive et d'un coût compétitif.
Cependant, un certain nombre de recommandations sont à respecter dans l'exécution des cavités pour éviter des :

- ⇨ *contraintes mécaniques pouvant occasionner les coincements des tiroirs ou clapets*
- ⇨ *dysfonctionnements aléatoires*
- ⇨ *mauvais états géométriques et de surfaces, pouvant entraîner des fuites extérieures ou intérieures*
- ⇨ *jeux non respectés pouvant provoquer l'extrusion des garnitures de joints.*

| CODES TAILLES | | 08 | | 10 | 16 |
|---|---|---|---|---|---|
| **A** | | **3/4"-16UNF** | | **7/8"-14UNF** | **1"5/16-12UNF** |
| **B** | ± 0,05 | 20,66 | | 24 | 35,58 |
| **C** | ± 0,5 | 27 | | 30 | 45 |
| **D** | ± 0,05 | 17,42 | | 20,62 | 31,34 |
| **E** | ± 0,025 | 15,90 | | 19,08 | 28,62 |
| **F** | ± 0,025 | 14,30 | | 17,50 | 27,02 |
| **G** | ± 0,025 | 12,72 | | 15,90 | 25,45 |
| **H** | ± 0,1 | 2,70 | | 2,80 | 3,49 |
| **J** | + 1,5/+0 | 11,50 | | 16 | 22 |
| **K** | ± 0,1 | 19,10 | | 23,60 | 36,50 |
| **L** | ± 0,1 | 33,30 | | 39,60 | 64,30 |
| **M** | ± 0,1 | 47,60 | | 55,40 | 92 |
| **N** | ± 0,1 | 56 | | 63,50 | 104 |
| **P** | ± 0,1 | 13 | | 17,50 | 26 |
| **R** | ± 0,1 | 28 | | 34 | 54,50 |
| **S** | ± 0,1 | 43 | | 50 | 82,50 |
| **T** | | - | | - | - |
| **U** | Maxi | 8 | | 8 | 15 |
| **V** | Maxi | 8 | | 8 | 15 |
| **W** | Maxi | 8 | | 8 | 15 |
| **X** | Maxi | 11 | | 14 | 19 |
| **Z** | | - | | - | - |

**RECOMMANDATIONS pour l'EXECUTION des CAVITES**

1. **L'exécution des cavités doit être soignée et les tolérances de jeux respectées.**

2. **Les différents alésages servant de portées et d'étanchéité doivent être parfaitement:**
   2.1. Concentriques dans la tolérance de < ◎ 0,025
   2.2. Cylindriques dans la tolérance de < ⌭ 0,025
   2.3. Perpendiculaire à l'appui de la valve ⊥ 0,025
   2.4. Lisses - Rugosité 0,8 voire 1,6

3. **Les chanfreins, ou arrondis de raccordement**, doivent être parfaitement lisses, exempts de bavure ou d'arête tranchante.

4. **Bien s'assurer que les orifices de communication soient réalisés dans les zones repérées par le présent document technique**, et qu'en aucun cas ceux-ci n'interfèrent dans les chambres de passage des chanfreins ou les portées de joints toriques assurant l'étanchéité entre les différentes chambres de pression.

5. **Les cavités soigneusement ébavurées**, aucune bavure ne doit subsister même non détachable.
   Un ébavurage thermique est recommandé, aussi bien pour les pièces en acier que pour celles en aluminium.

6. **Pollution** - Avant le montage, les blocs recevant les cavités doivent être dépollués de tout:
   corps extérieur, copeau, limaille, poussière.

   **Il est recommandé de respecter la classe de pollution 18/14 ( ISO 4406 )**

F.T 50 1269

**ATTENTION: Toutes les combinaisons ne sont pas réalisées ou disponibles. Veuillez nous consulter.**

EDITION 16 / 05 / 2001
V50 | 235 | 00

JTEKT HPI
Tél : 01 49 62 28 00 - Fax : 01 45 76 68 40

# VALVES et ELECTRO-VALVES en CARTOUCHES

## CODIFICATION DES CAVITES **METRIQUES** FONCTIONS **2 VOIES**

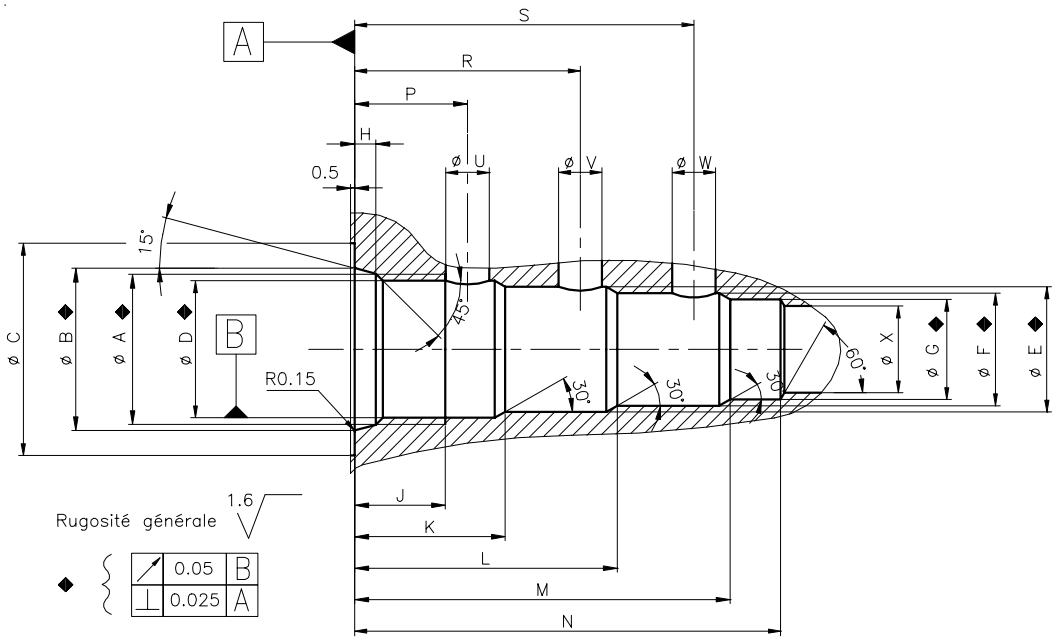


C'est une solution élégante, pratique, compacte, modulaire, évolutive et d'un coût compétitif.
Cependant, un certain nombre de recommandations sont à respecter dans l'exécution des cavités pour éviter des :

- ⇨ *contraintes mécaniques pouvant occasionner les coincements des tiroirs ou clapets*
- ⇨ *dysfonctionnements aléatoires*
- ⇨ *mauvais états géométriques et de surfaces, pouvant entraîner des fuites extérieures ou intérieures*
- ⇨ *jeux non respectés pouvant provoquer l'extrusion des garnitures de joints.*

| CODES TAILLES | | 58 | | 62 | 73 |
|---|---|---|---|---|---|
| **A** | | **M 18 x 150** | | **M 22 x 150** | **M 33 x 2** |
| **B** | 0 / + 0,1 | 19,80 | | 23,80 | 35,40 |
| **C** | ± 0,5 | 25 | | 28 | 39 |
| **D** | ± 0,05 | 16,50 | | 20,50 | 31 |
| **E** | | 15 | | 19 | 28 |
| **F** | | - | | - | - |
| **G** | | - | | - | - |
| **H** | ± 0,1 | 2,40 | | 2,40 | 3,10 |
| **J** | + 1,5/+0 | 12 | | 13 | 17 |
| **K** | ± 0,1 | 18 | | 21 | 30 |
| **L** | ± 0,1 | 28 | | 32 | 42 |
| **M** | | - | | - | - |
| **N** | | - | | - | - |
| **P** | ± 0,1 | 13 | | 15 | 21 |
| **R** | | - | | - | - |
| **S** | | - | | - | - |
| **T** | | - | | - | - |
| **U** | Maxi | 8 | | 9,50 | 13 |
| **V** | Maxi | - | | - | - |
| **W** | Maxi | - | | - | - |
| **X** | Maxi | 14 | | 18 | 27 |
| **Z** | | - | | - | - |

**RECOMMANDATIONS pour l'EXECUTION des CAVITES**

1. **L'exécution des cavités doit être soignée et les tolérances de jeux respectées.**

2. **Les différents alésages servant de portées et d'étanchéité doivent être parfaitement:**
   2.1. Concentriques dans la tolérance de < ◎ 0,025
   2.2. Cylindriques dans la tolérance de < ⌭ 0,025
   2.3. Perpendiculaire à l'appui de la valve ⊥ 0,025
   2.4. Lisses - Rugosité 0,8 voire 1,6

3. **Les chanfreins, ou arrondis de raccordement**, doivent être parfaitement lisses, exempts de bavure ou d'arête tranchante.

4. **Bien s'assurer que les orifices de communication soient réalisés dans les zones repérées par le présent document technique**, et qu'en aucun cas ceux-ci n'interfèrent dans les chambres de passage des chanfreins ou les portées de joints toriques assurant l'étanchéité entre les différentes chambres de pression.

5. **Les cavités soigneusement ébavurées**, aucune bavure ne doit subsister même non détachable.
   Un ébavurage thermique est recommandé, aussi bien pour les pièces en acier que pour celles en aluminium.

6. **Pollution** - Avant le montage, les blocs recevant les cavités doivent être dépollués de tout:
   corps extérieur, copeau, limaille, poussière.

   **Il est recommandé de respecter la classe de pollution 18/14 ( ISO 4406 )**

F.T 50 1270

**ATTENTION: Toutes les combinaisons ne sont pas réalisées ou disponibles. Veuillez nous consulter.**

EDITION 16 / 05 / 2001
V50 | 236 | 00